

CATALOGO SANITARI
E **RUBINETTERIA**
2025 - 2026

CATALOGO E LISTINO PREZZI 2025-2026

COSMOS



CATALOGO E LISTINO PREZZI 2025-2026

COSMOS

SANITARI 6

Sanitari Filomuro 8
Flora 10
Levante 12
Capri 16
Alice 20
Sento 24
Mia Round 30
Mia Square 34
Clara 38

Sanitari Sospesi 42
Levante 44
Sento 46
Mia Round 48
Clara 52

Sanitari Tradizionali 54
Christina 56
Piccolo 60

LAVABI D'APPOGGIO 62

Ohtake 64
Alice 66
Levante 68
Outline 70
Geo 72
Nuo 74

Articoli per comunità 76
Accessori per sanitari 78
Sistemi di scarico per wc 79

PIATTI DOCCIA 80

Stone 82
Roma 84

RUBINETTERIE 88

Alice 90
Levante 98
Blade 102
Mendini 106
Tuttodunpezzo 110
Armonia Grip 114
Lumos Yo - Lumos 118
Beam 128
Tosca 134
Twinkle Yo - Twinkle 138
Borea 146
Sunset Yo - Sunset 150
Twilight 160
Moonlight 164
Eolo 168
Lucente 172
Penelope 176
Acquachiara 180
Napoli 184
Ariel 188

Sifoni - Rubinetti Filtro - Pilette ... 192
Termostatici 198

COLONNE DOCCIA 204

Colonne Doccia Termostatiche 206
Colonne Doccia con Miscelatore Meccanico 216
Colonne Doccia con Deviatore 220
Colonne Doccia Multifunzione 230
Colonne Vasca 234

Saliscendi 238
Kit Doccia 244
Soffioni 252
Bracci 262

Prese Acqua e Supporti 266

Doccette 272
Doccette Igieniche con Miscelatore 278
Kit Idroscopino 279
Flessibili 280

Lavelli per cucina 282

SCALDASALVIETTE 294

ACCESSORI DA BAGNO 298

COSMOS

Dove l’arredo diventa espressione di stile.

Siamo convinti che la prima cosa che rende una casa lussuosa e accogliente è la scelta di un arredo bagno di grande qualità.
È infatti molto gratificante osservare le espressioni di meraviglia dei propri ospiti nell’atto di lavarsi e asciugarsi le mani in un ambiente coinvolgente e dalle linee pulite.
È per questo motivo che ormai dal 2000 la Cosmos si affida alla grandissima esperienza dei suoi fondatori per la ricerca di componenti di arredo sempre moderni e di alta gamma.
Ad oggi la Cosmos può contare sulla sua fitta rete di commercio composta da moltissimi rivenditori presenti su tutto il territorio nazionale che fornisce un’estesa gamma di prodotti certificati e di alta qualità.
Infatti mobili da bagno, rubinetteria, sanitari, radiatori d’arredo, vasche e box doccia di design affiancano i più tradizionali arredamenti da bagno.
In più Cosmos offre ai propri clienti servizi di post vendita che fanno in modo che il cliente possa essere libero da preoccupazioni e affiancato assiduamente da un team di grandi professionisti.









Consegne rapide

Efficienza e puntualità: il nostro impegno costante per rispettare le esigenze dei clienti.

Assistenza e Garanzia

Su tutti i nostri prodotti Conformità e Garanzia a tutela del consumatore.

Montaggi a Richiesta.

Assistenza Pre/Post Vendita con canale dedicato e personale specializzato.

Ricambi

Disponibilità di Ricambistica Originale su tutti gli articoli di Gamma.









SANITARI

SANITARI **FILOMURO**

SANITARI **SOSPESI**

SANITARI **TRADIZIONALI**

COSMOS

VitrA

GRAVENA



SANITARI **FILOMURO**

FLORA





Flora è una linea di sanitari in ceramica progettata per combinare estetica raffinata e funzionalità.

L'innovativo sistema di scarico a vortice genera un flusso d'acqua direzionato che crea un movimento circolare potente e uniforme, garantendo una pulizia profonda e silenziosa con un consumo idrico ottimizzato.

Prodotto/Codice	Descrizione	€/pz	Qtà/Pallett

VASO A PAVIMENTO FILOMURO RIMLESS VORTICE, 56 CM

Scarico universale. Da completare con apposita curva.
Kit fissaggio inclusi.

FL101	Bianco lucido	190,00	16

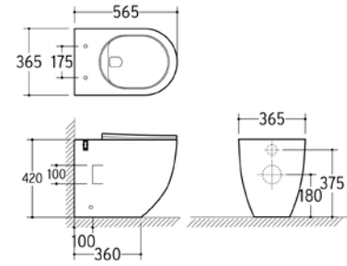

BIDET A PAVIMENTO FILOMURO, 56 CM

Kit fissaggio inclusi.

FL102	Bianco lucido	190,00	16

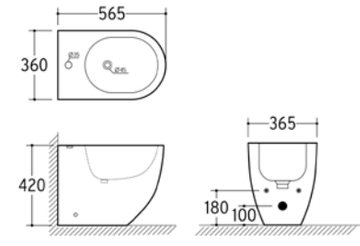

SEDILE SLIM PER VASO

FL103	Bianco lucido, chiusura ammortizzata.	70,00	Box da 5

LEVANTE





LEVANTE

Levante è una collezione di sanitari caratterizzata da un design squadrato e moderno.

Il suo nuovo sistema di scarico rimless è una soluzione innovativa che elimina la brida interna facilitando la pulizia e la riduzione di batteri garantendo più igiene con un minore consumo idrico.



Prodotto/Codice	Descrizione	€/pz	Qtà/Pallett

VASO A PAVIMENTO FILOMURO RIMLESS, 56 CM

Kit fissaggio inclusi.

LE101	Bianco lucido	175,00	16

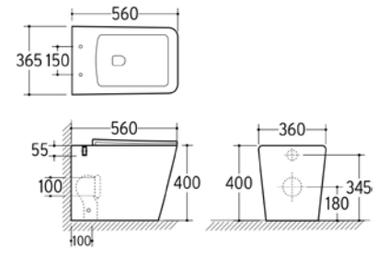

BIDET A PAVIMENTO FILOMURO, 56 CM

Kit fissaggio inclusi.

LE102	Bianco lucido	175,00	16

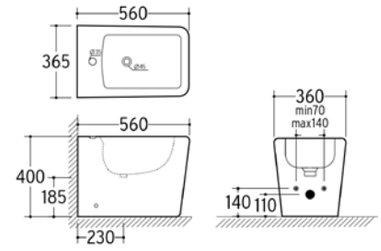

SEDILE SLIM PER VASO

LE103	Bianco lucido, chiusura ammortizzata.	70,00	Box da 5

CAPRI





CAPRI

Capri è una collezione di sanitari in ceramica che si distingue per il suo stile unico con un design che fonde armoniosamente forme tonde e squadrate.





Il sistema di scarico rimless è una soluzione innovativa che elimina la brida interna facilitando la pulizia e la riduzione di batteri garantendo più igiene con un minore consumo idrico.

Prodotto/Codice	Descrizione	€/pz	Qtà/Pallett

VASO A PAVIMENTO FILOMURO RIMLESS, 53 CM

Kit fissaggio inclusi.

CA101	Bianco lucido	175,00	16

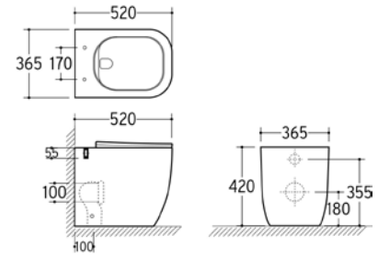

BIDET A PAVIMENTO FILOMURO, 53 CM

Kit fissaggio inclusi.

CA102	Bianco lucido	175,00	16

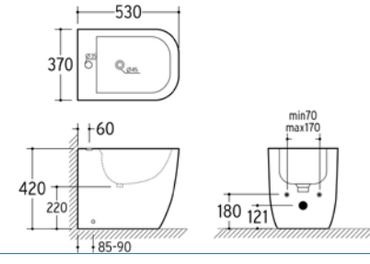

SEDILE SLIM PER VASO

CA103	Bianco lucido, chiusura ammortizzata.	70,00	Box da 5

ALICE





ALICE

Alice è una collezione di sanitari ideale per chi desidera un ambiente bagno elegante e funzionale.

Il suo design, caratterizzato da forme morbide e tondeggianti, offre un perfetto equilibrio tra modernità e raffinatezza.





Prodotto/Codice	Descrizione	€/pz	Qtà/Pallett

VASO A PAVIMENTO FILOMURO RIMLESS, 52 CM

Kit fissaggio inclusi.

AL101	Bianco lucido	165,00	16

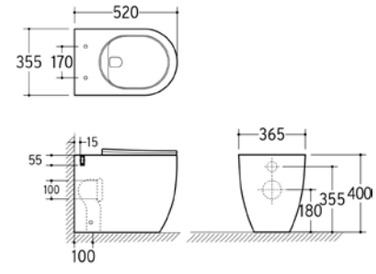

BIDET A PAVIMENTO FILOMURO, 52 CM

Kit fissaggio inclusi.

AL102	Bianco lucido	165,00	16

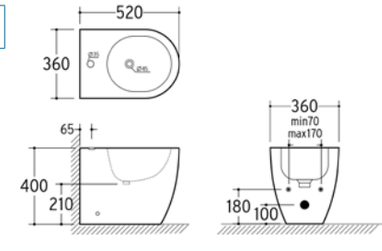

SEDILE SLIM PER VASO

AL103	Bianco lucido, chiusura ammortizzata.	70,00	Box da 5

SENTO

Suggestive combinazioni.



Grazie al suo carattere che rimanda alla purezza nordica, **Sento** offre tutti i moduli necessari per un ambiente bagno con dettagli funzionali e accoglienti. Gli spigoli delicati e arrotondati garantiscono sicurezza e permettono la facile pulizia degli ambienti bagno di ridotte dimensioni.



SENTO



Prodotto/Codice	Descrizione	€/pz	Qtà/Pallett

VASO A PAVIMENTO FILOMURO TRASLATO, 54 CM

Scarico universale. Da completare con apposita curva.
Kit fissaggio inclusi.



5985B003-0075	White	220,00	12

codice CURVA	Q
311324	80
G1002N	85-180

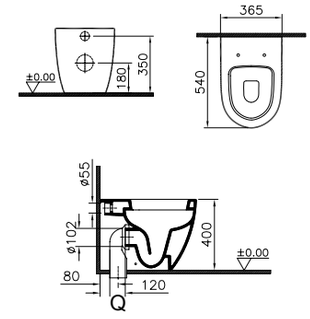

VASO A PAVIMENTO FILOMURO RIM-EX, 54 CM

Scarico universale. Da completare con apposita curva.
Kit fissaggio inclusi.



7985B003-0075	White	265,00	12
7985B001-0075	Matte White	330,00	12
7985B083-0075	Matte Black	360,00	12

codice CURVA	Q
311324	80
312524	85-150

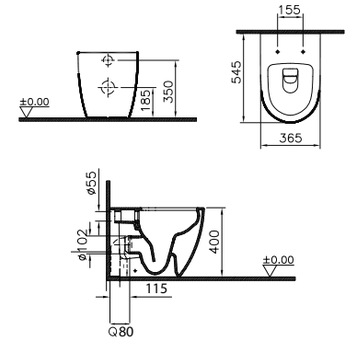

BIDET A PAVIMENTO FILOMURO, 54 CM

Allacciamento acqua interno. Kit fissaggio incluso.



5986B003-0288	White	220,00	12
5986B001-0288	Matte White	280,00	12
5986B083-0288	Matte Black	300,00	12

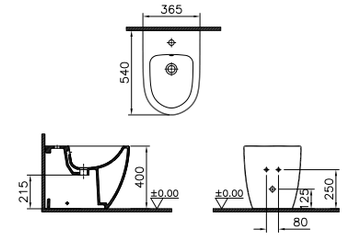

2,5/4 L

SEDILE SLIM PER VASO IN DUROPLAST



120-003-009	White, cerniere cromate, chiusura ammortizzata, fissaggio superiore.	125,00	80
120-401-009	Matte White, cerniere cromate, chiusura ammortizzata, fissaggio superiore.	150,00	80
120-483R009	Matte Black, cerniere cromate, chiusura ammortizzata, fissaggio superiore.	175,00	76

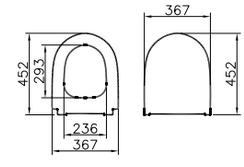

• 2 anni di garanzia sui sedili per vaso.

SENTO

Prodotto/Codice	Descrizione	€/pz	Qtà/Pallett



VASO A PAVIMENTO MONOBLOCCO FILOMURO RIM-EX, 65 CM

Scarico universale. Allacciamento acqua nascosto. Curva inclusa.
Kit fissaggio incluso

5987B003-0585	White	300,00	6

CASSETTA PER VASO

Alimentazione dal basso, doppio pulsante, meccanismo 3/6 lt incluso. (cod.330-2010)

5639B003-5344	White	220,00	24

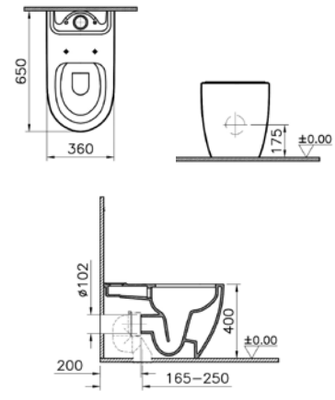



LAVABO, 65 CM

Con foro rubinetto e troppo pieno.

5946B003-0001	White	185,00	12
5281B003-7201	Semicolonna per lavabo, White	105,00	36

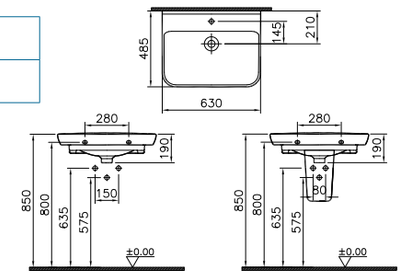

• 2 anni di garanzia sui sedili per vaso.



MIA ROUND







La scelta dello stile del proprio arredo bagno è fondamentale per garantire alla casa di avere omogeneità ed elevato gusto estetico.

Forme morbide e sinuose esprimono un design vintage che richiamano le geometrie eleganti del tradizionale.

MIA Round è una linea che propone sanitari classici in ceramica ideali per arredare un bagno classico o provenzale ricco di stile.

MIA ROUND

Prodotto/Codice	Descrizione	€/pz	Qtà/Pallett

VASO PAVIMENTO FILOMURO RIMLESS, 54 CM

Scarico universale. Da completare con apposita curva.
Kit fissaggio inclusi.



7517B003-0075	White	168,00	8

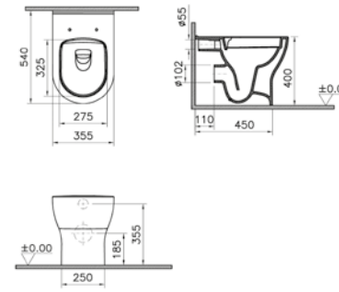

BIDET PAVIMENTO FILOMURO, 54 CM

Allacciamento acqua interno.
Kit fissaggio incluso.



7518B003-0288	White	168,00	8

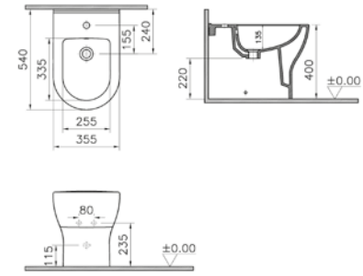

SEDILE TERMOINDURENTE



108-003-009	White, chiusura ammortizzata.	75,00	76

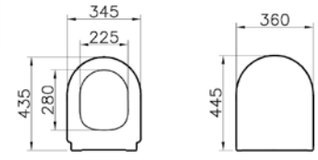

SEDILE SLIM TERMOINDURENTE



110-003R019	White, chiusura ammortizzata.	110,00	60

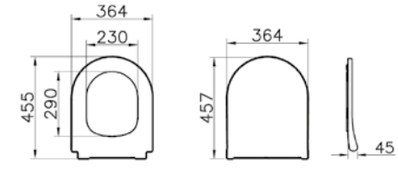

• 2 anni di garanzia sui sedili per vaso.

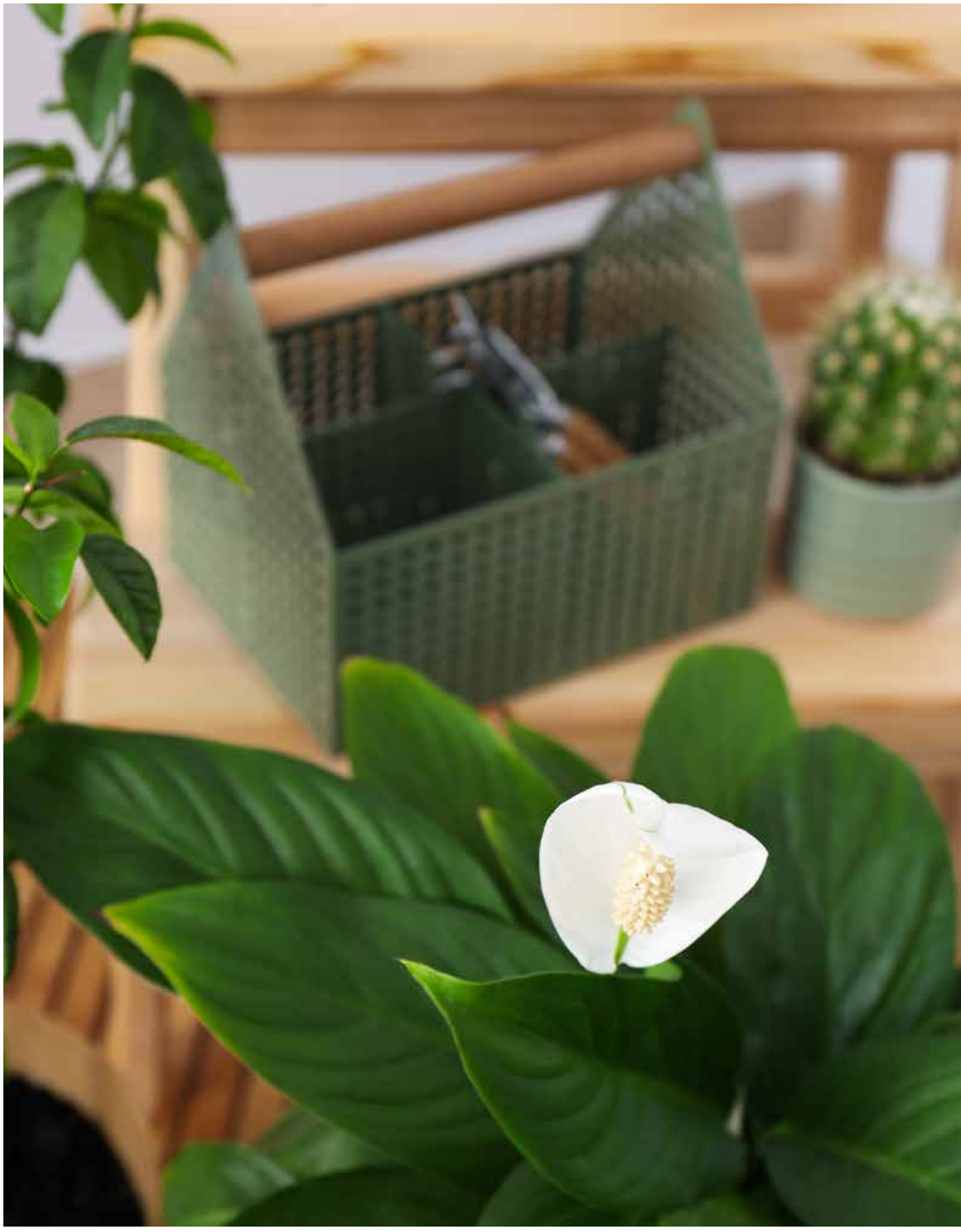

MIA SQUARE



MIA Square è per chi ama un effetto moderno. Lineare e pulito si adatta a tutti gli stili e ad ogni metratura. Le curve e la sua eleganza sono senza tempo, e ogni angolo della stanza viene sfruttato in tutto il suo potenziale. Disegnati con forme dolcemente squadrate e dalla forte personalità, questi sanitari caratterizzano l'arredo bagno, rendendolo di gusto contemporaneo.



MIA SQUARE

Prodotto/Codice	Descrizione	€/pz	Qtà/Pallett

VASO PAVIMENTO FILOMURO RIMLESS, 54 CM

Scarico universale. Da completare con apposita curva.
Kit fissaggio inclusi.



7491B003-0075	White	168,00	8

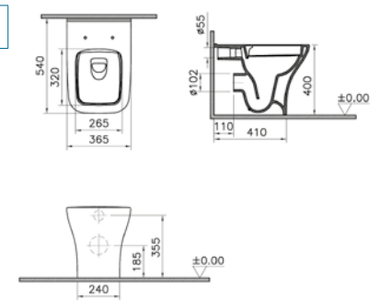

BIDET PAVIMENTO FILOMURO, 54 CM

Allacciamento acqua interno.
Kit fissaggio incluso.



7492B003-0288	White	168,00	8

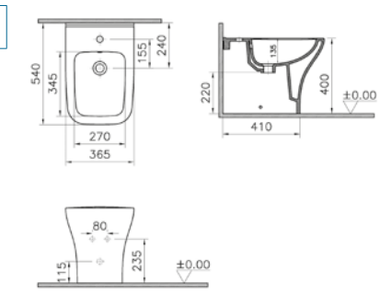

SEDILE TERMOINDURENTE



91-003-009	White, chiusura ammortizzata.	75,00	76

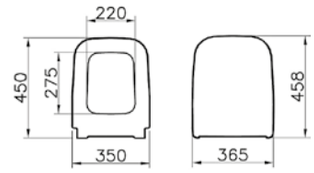

SEDILE SLIM TERMOINDURENTE



191-003R009	White, chiusura ammortizzata.	110,00	60

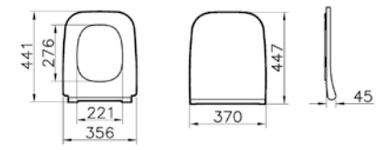

• 2 anni di garanzia sui sedili per vaso.



CLARA

Lusso ed eleganza.





CLARA

Prodotto/Codice	Descrizione	€/pz	Qtà/Pallett



LAVABO, 68 CM

	GC405/68	80,00	24

COLONNA

	GP204	40,00	24

SEMICOLONNA

	GC404	50,00	24

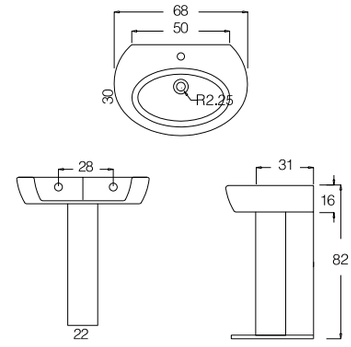



VASO A PAVIMENTO FILOMURO RIMLESS

Fissaggi e curva tecnica inclusi.

	GC401RIM	105,00	25

SEDILE PER VASO, CHIUSURA AMMORTIZZATA

	GC403S	60,00	180

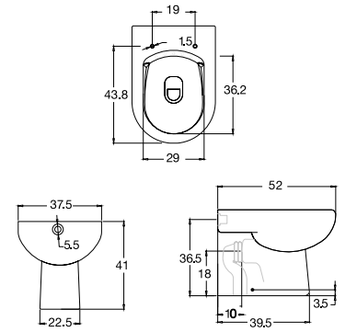



BIDET A PAVIMENTO FILOMURO

Fissaggi inclusi.

	GC402	105,00	25

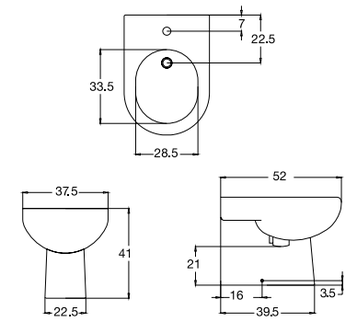





SANITARI **SOSPESI**

LEVANTE







Prodotto/Codice	Descrizione	€/pz	Qtà/Pallett

VASO SOSPESO RIMLESS, 52 CM

Fissaggi inclusi. Staffe da ordinare a parte, cod. 501026.

LE801	Bianco lucido	190,00	16



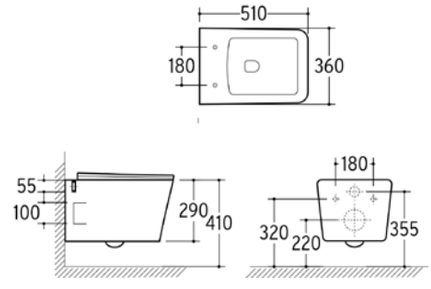

BIDET SOSPESO, 52 CM

Fissaggi inclusi. Staffe da ordinare a parte, cod. 501026.

LE802	Bianco lucido	190,00	16



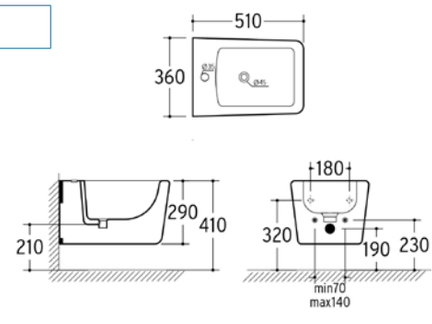

SEDILE SLIM PER VASO

LE103	Bianco lucido, chiusura ammortizzata.	70,00	Box da 5

SENTO



Prodotto/Codice	Descrizione	€/pz	Qtà/Pallett

VASO SOSPESO RIM-EX, 54 CM

Staffe da ordinare a parte. Kit fissaggio inclusi.



7748B003-0075	White	265,00	12
7748B001-0101	Matte White	330,00	12
7748B083-0101	Matte Black	360,00	12

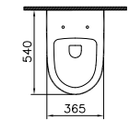

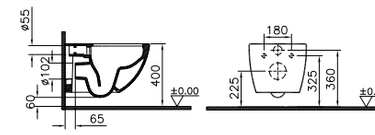

BIDET SOSPESO, 54 CM

Allacciamento acqua interno. Staffe da ordinare a parte.



4338B003-1046	White	235,00	12
4338B001-1046	Matte White	330,00	12
4338B083-1046	Matte Black	360,00	12

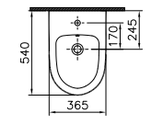

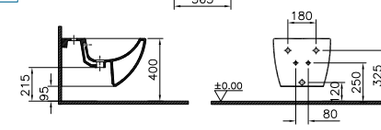

SEDILE SLIM PER VASO IN DUROPLAST



120-003-009	White, cerniere cromate, chiusura ammortizzata, fissaggio superiore.	125,00	80
120-401-009	Matte White, cerniere cromate, chiusura ammortizzata, fissaggio superiore.	150,00	80
120-483R009	Matte Black, cerniere cromate, chiusura ammortizzata, fissaggio superiore.	175,00	76

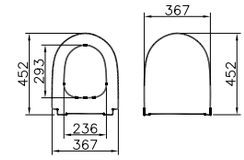

• 2 anni di garanzia sui sedili per vaso.

MIA ROUND





MIA ROUND

Prodotto/Codice	Descrizione	€/pz	Qtà/Pallett

VASO SOSPESO RIMLESS, 54 CM

Staffe da ordinare a parte.
Kit fissaggio incluso.



7510B003-0075	White	190,00	12

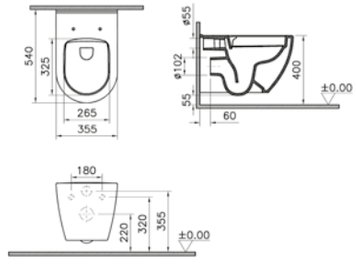

BIDET SOSPESO, 54 CM

Allacciamento acqua interno.
Kit fissaggio incluso.



7513B003-0288	White	190,00	12

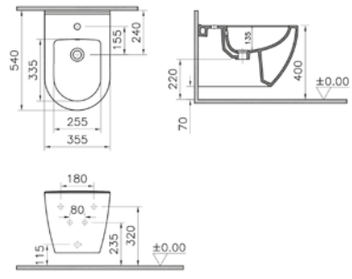

SEDILE TERMOINDURENTE



108-003-009	White, chiusura ammortizzata.	75,00	76

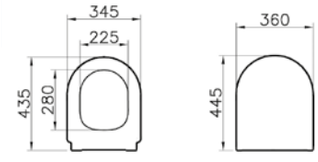

SEDILE SLIM TERMOINDURENTE



110-003R019	White, chiusura ammortizzata.	110,00	60

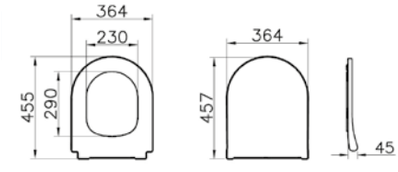

• 2 anni di garanzia sui sedili per vaso.





I sanitari sospesi Mia Round si distinguono per le loro linee fluide e armoniose. Si adattano perfettamente a stili di arredamento moderni o contemporanei, ma sono abbastanza versatili da integrarsi anche in ambienti più tradizionali.

CLARA



Prodotto/Codice	Descrizione	€/pz	Qtà/Pallett

LAVABO, 68 CM



	GC405/68	80,00	24

COLONNA

	GP204	40,00	24

SEMICOLONNA

	GC404	50,00	24

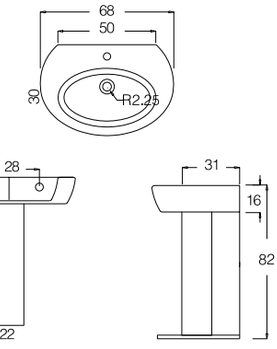

VASO SOSPESO RIMLESS, 54 CM

Fissaggi inclusi. Staffe da ordinare a parte, cod. 501026

YB10014303200001	Bianco lucido	120,00	20

SEDILE PER VASO, CHIUSURA AMMORTIZZATA



	GC403S	60,00	180

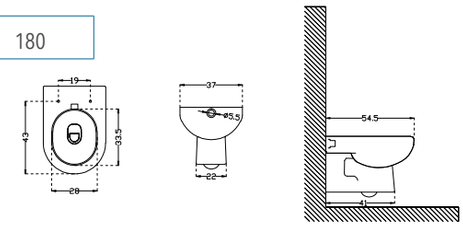

BIDET SOSPESO , 54 CM

Fissaggi inclusi. Staffe da ordinare a parte, cod. 501026

YB10001003100001	Bianco lucido	120,00	20



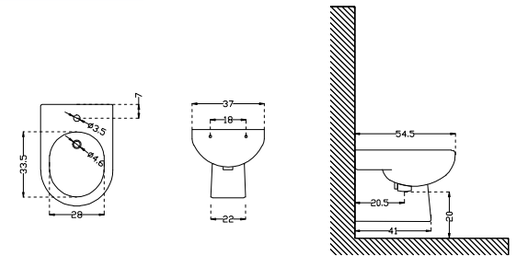



SANITARI **TRADIZIONALI**

CHRISTINA

Per soddisfare tutti i gusti e adattarsi a ogni spazio.





CHRISTINA



Prodotto/Codice	Descrizione	€/pz	Qtà/Pallett
LAVABO, 63 CM			
	GCH505/63	68,00	40
COLONNA			
	GCH504	40,00	80
SEMICOLONNA			
	GE304	45,00	70



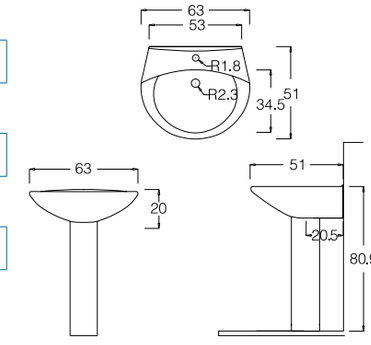

VASO A PAVIMENTO SCARICO A TERRA			
	WM806023U	70,00	-40
VASO A PAVIMENTO SCARICO A PARETE			
	WM806022U	70,00	40
SEDILE PER VASO			
	GE303	35,00	180



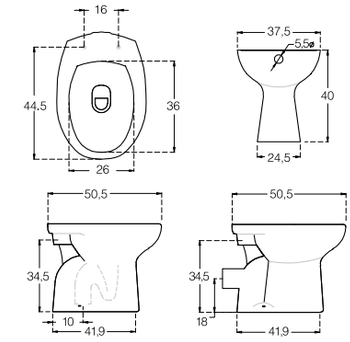

BIDET A PAVIMENTO			
	WM805000U	70,00	40



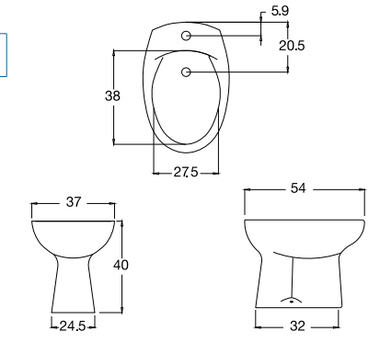

PICCOLO

Linee semplici e morbide.



Prodotto/Codice	Descrizione	€/pz	Qtà/Pallett



LAVABO, 60 CM

	GP205/60	60,00	20

COLONNA

	GP204	40,00	20

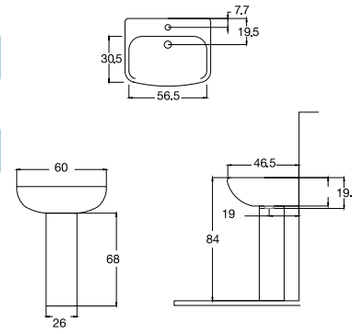



VASO A PAVIMENTO, SCARICO A TERRA

	GP201	70,00	40

SEDILE PER VASO

	GP203	35,00	180

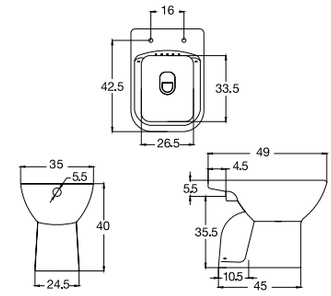



BIDET A PAVIMENTO

	GP202	70,00	40

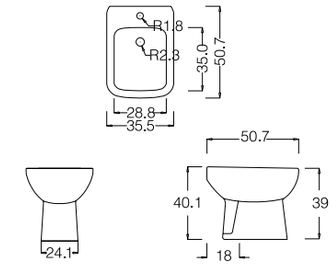

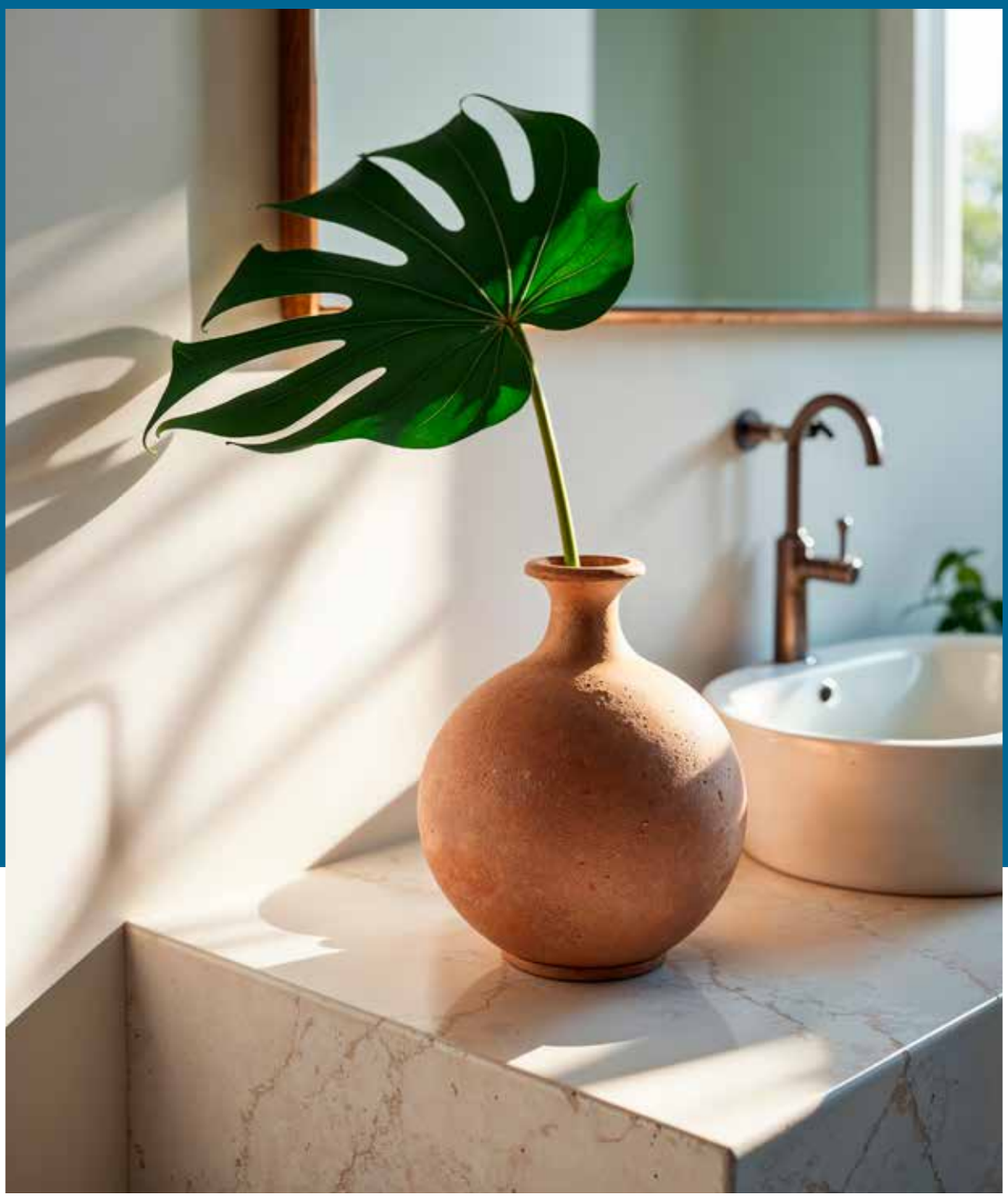

LAVABI AD APPOGGIO

OHTAKE

ALICE

LEVANTE

OUTLINE

GEO

NUO

Roca

COSMOS

VitrA

OHTAKE



Prodotto/Codice	Descrizione	€/pz	Qtà/Pallett

LAVABO OHTAKE, 55CM

Lavabo in ceramica, copripiletta incluso.

A327A13000	Bianco lucido	220,00	-



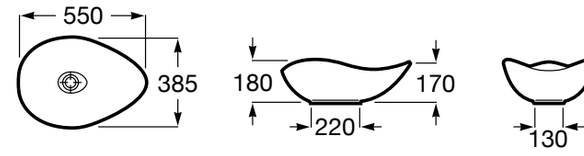

Il lavabo Ohtake è una vera e propria opera d'arte contemporanea.

Disegnato dal celebre architetto brasiliano Ruy Ohtake, ispirato alle forme fluide della natura, questo lavabo si distingue per la sua forma dinamica e asimmetrica.

ALICE



La collezione di lavabi da appoggio Alice unisce il fascino del design moderno con la praticità funzionale.

Perfetti per ambienti moderni, ma anche adatti a chi ama rinnovare il proprio spazio con un tocco di freschezza e raffinatezza.

Realizzati in ceramica di alta qualità, i lavabi Alice sono resistenti e durevoli nel tempo.

Prodotto/Codice	Descrizione	€/pz	Qtà/Pallett

60X38 CM

LAP1040	Bianco Lucido	130,00	-



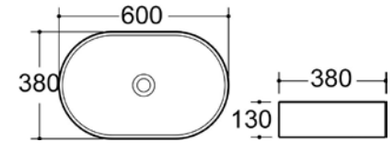

DIAMETRO 36 CM

LAP1060	Bianco Lucido	120,00	-



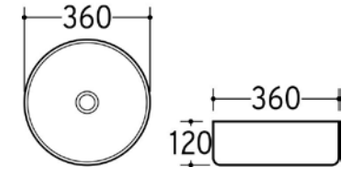

61X40 CM

LAPR6140	Bianco Lucido	140,00	-



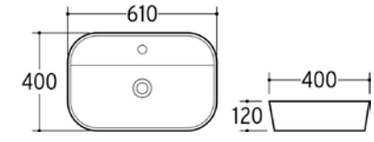

LEVANTE

Lavabi in ceramica con foro rubinetto, per installazione sospesa o in appoggio.



La collezione Levante si distingue per il suo design essenziale e moderno, caratterizzato da linee pulite e forme squadrate che conferiscono un'eleganza contemporanea a qualsiasi ambiente bagno.

I lavabi di questa collezione sono adatti a due versioni di installazione: sospesa o da appoggio.

Realizzati in ceramica di alta qualità, i lavabi Levante sono resistenti e durevoli nel tempo.

Prodotto/Codice	Descrizione	€/pz	Qtà/Pallett

100X46 CM



LSQ100	Bianco Lucido	330,00	-

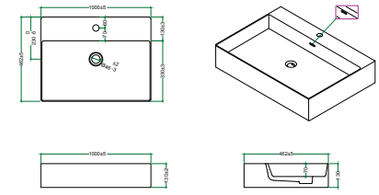

80X46 CM



LSQ80	Bianco Lucido	220,00	-

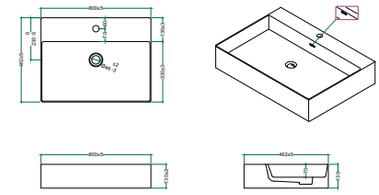

60X46 CM



LSQ60	Bianco Lucido	150,00	-

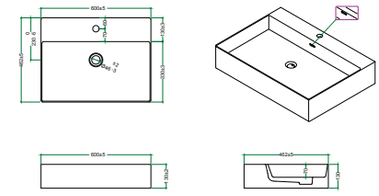

OUTLINE



Prodotto/Codice	Descrizione	€/pz	Qtà/Pallett

CATINO OVAL, 60 CM

In Cerafine, piletta e copripiletta incluse, senza foro rubinetto, senza troppo pieno.



5995B403-0016	White	250,00	16
5995B401-0016	Matte White	315,00	16
5995B483-0016	Matte Black	340,00	16

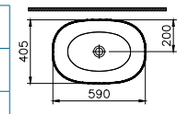

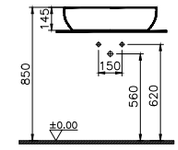

CATINO PEBBLE, 56 CM

In Cerafine, piletta e copripiletta incluse, senza foro rubinetto, senza troppo pieno.



5991B403-0016	White	250,00	18

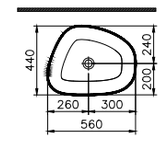

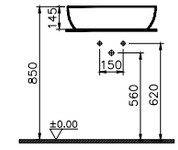

CATINO ROUND, 40 CM

In Cerafine, piletta e copripiletta incluse, senza foro rubinetto, senza troppo pieno.



5992B403-0016	White	250,00	24
5992B401-0016	Matte White	315,00	24
5992B483-0016	Matte Black	340,00	24

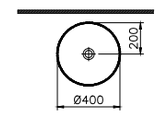

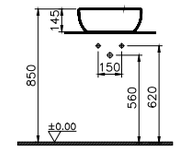

CATINO TV, 63 CM

In Cerafine, piletta e copripiletta incluse, senza foro rubinetto, senza troppo pieno.



5993B403-0016	White	250,00	16

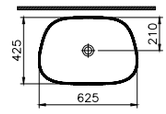

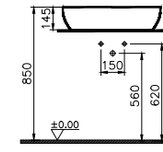

GEO

Geometrica armonia.





I lavabi Geo sono stati ridisegnati per ottenere una maggiore funzionalità, pur mantenendo le forme originali.

Forme ovali e rettangolari rivivono con i lavabi Geo.

Con le loro linee geometriche, i lavabi Geo si adattano ad ogni bagno.

Prodotto/Codice	Descrizione	€/pz	Qtà/Pallett

CATINO SOFT-SQUARE, 60 CM



7425B003-0016	White, senza foro rubinetto, senza troppo pieno	150,00	16

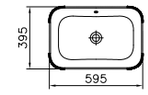

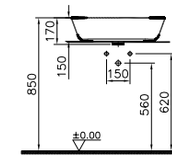

CATINO SOFT-SQUARE, 60 CM



7426B003-0001	White, con foro rubinetto, con troppo pieno	170,00	16

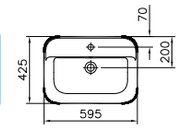

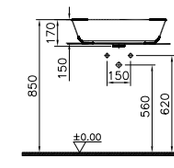

CATINO SOFT-SQUARE, 55 CM



7427B003-0016	White, Senza foro rubinetto, senza troppo pieno	150,00	16

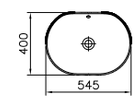

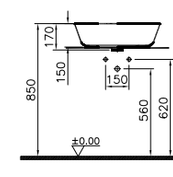

CATINO OVAL, 55 CM



7428B003-0001	White, con foro rubinetto, con troppo pieno	170,00	16

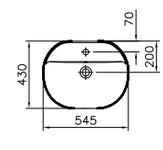

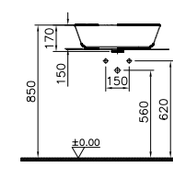

NUO

Naturale semplicità.



I lavabi Nuo presentano linee eleganti, funzionali e minimaliste. Tutti i lavabi Nuo sono stati ridisegnati con un look più moderno e presentano la giusta combinazione di profondità, forma e inclinazione per favorire il massimo flusso di acqua nell'area di scarico. In questo modo non si formano residui sulla superficie del lavabo, facilitandone la pulizia.

Prodotto/Codice	Descrizione	€/pz	Qtà/Pallett

LAVABO 60X46 CM CON FORO RUBINETTO, PER INSTALLAZIONE SOSPESA O IN APPOGGIO



7414B003-0041	White, con foro rubinetto, con troppo pieno	190,00	16

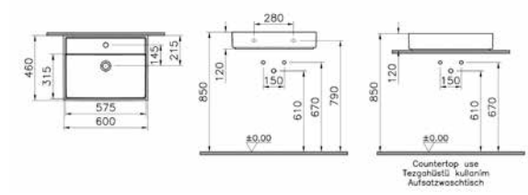

CATINO 60X38 CM SENZA FORO RUBINETTO, SENZA TROPPOPIENO



7441B003-0016	White, senza foro rubinetto, senza troppopieno	168,00	16

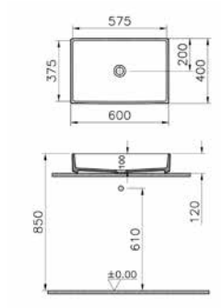

ARTICOLI PER COMUNITÀ

Prodotto/Codice	Descrizione	€/pz	Qtà/Pallett

COSMOS

ORINATOIO



	YB100134	70,00	24

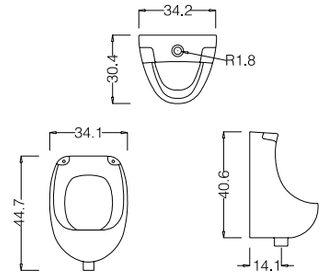

COSMOS

VASO ALLA TURCA



	YB100132023	80,00	48

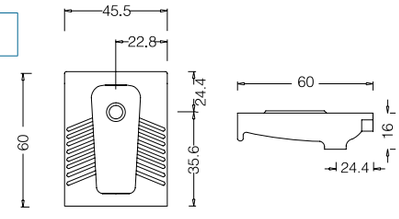

COSMOS

CASSETTA ALTA



	GCA90	40,00	30

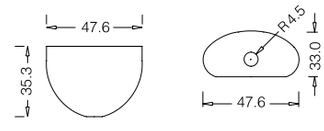

MAMOLI

MISCELATORE LAVABO H205 A FOTOCELLULA CON ALIMENTAZIONE A BATTERIA CROMO



	4092M0000011	340,00	-

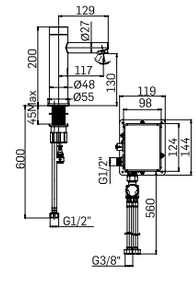

MAMOLI

MISCELATORE LAVABO H325 A FOTOCELLULA CON ALIMENTAZIONE A BATTERIA CROMO



	4092P0000011	360,00	-

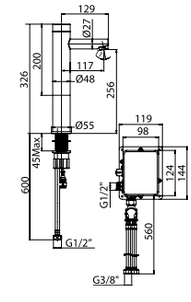

MAMOLI

MISCELATORE LAVABO A FOTOCELLULA CON ALIMENTAZIONE A BATTERIA CROMO



	4094M0000011	280,00	-

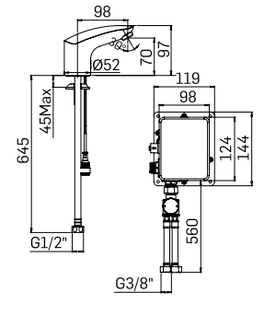

Prodotto/Codice	Descrizione	€/pz	Qtà/Pallett

LAVABO SOPRAPIANO 56X47 CM

	GL8056	75,00	-



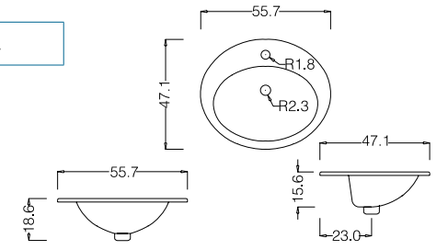

LAVABO SOTTOPIANO 54X45 CM

	GL8056UND	75,00	-



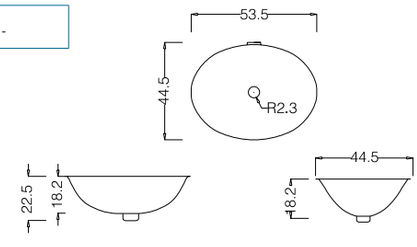

LAVABO, 46X34 CM

	GL80M	50,00	-



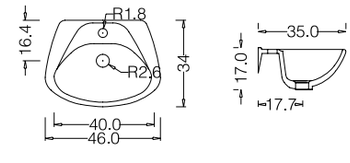

LAVABO, 45X36 CM

	GL8045	50,00	44



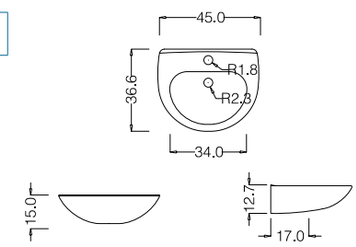

LAVABO, 50X45 CM

	GL8050	50,00	32



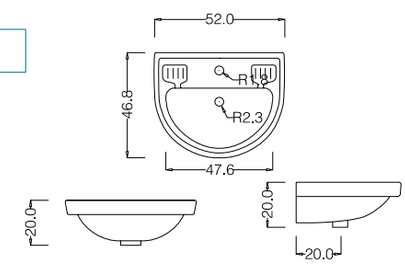

MISCELATORE MONOCOMANDO PARRUCCHIERE CON DOCCIA ESTRAIBILE CROMO

	4755F454V001	200,00	-



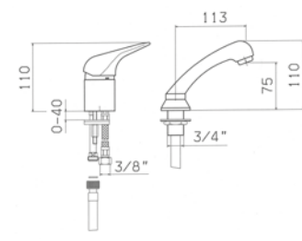

ACCESSORI PER SANITARI

Prodotto/Codice	Descrizione	€/pz

CURVA DI SCARICO A PARETE



311323YP1TE		16,00

CURVA DI SCARICO A PAVIMENTO



311324YP1TE		16,00

CURVA A GOMITO REGOLABILE, SCARICO A PAVIMENTO



311325YP1TE		21,00

CURVA A GOMITO REGOLABILE: CURVA TECNICA FLESSIBILE PER VASO TRASLATO



G1002N		19,00

STAFFE PER SOSPESI FISCHER LC PLUS



00501026		35,00

SISTEMI DI SCARICO PER WC

Prodotto/Codice	Descrizione	€/pz

GROHE

CASSETTA SCARICO GROHE

3863000	Cassetta sciacquo da incasso.	-



CANOTTO

37103SH	-	-

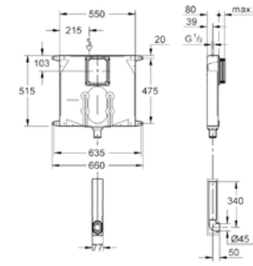



CON PLACCA

38732SH0	Cosmopolitan bianca	*netto



CON PLACCA

38732000	Cosmopolitan cromata	*netto

MAMOLI

PASSO RAPIDO DA INCASSO PER WC DA G. 3/4".

660100000031	Cromo	81,00



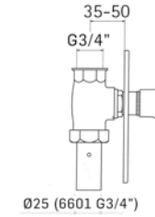

MAMOLI

PASSO RAPIDO DA INCASSO PER WC DA G. 1".

660100000041	Cromo	92,00



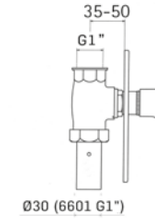

MAMOLI

FLUSSOMETRO INCASSO DA G. 3/4" CON PULSANTE IN METALLO.

651100000031	Cromo	120,00



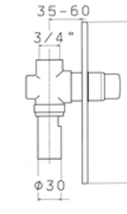

MAMOLI

FLUSSOMETRO ESTERNO DA G. 3/4" CON PULSANTE IN METALLO

651000000031	Cromo	138,00



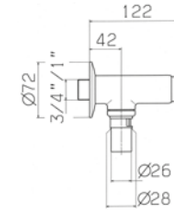

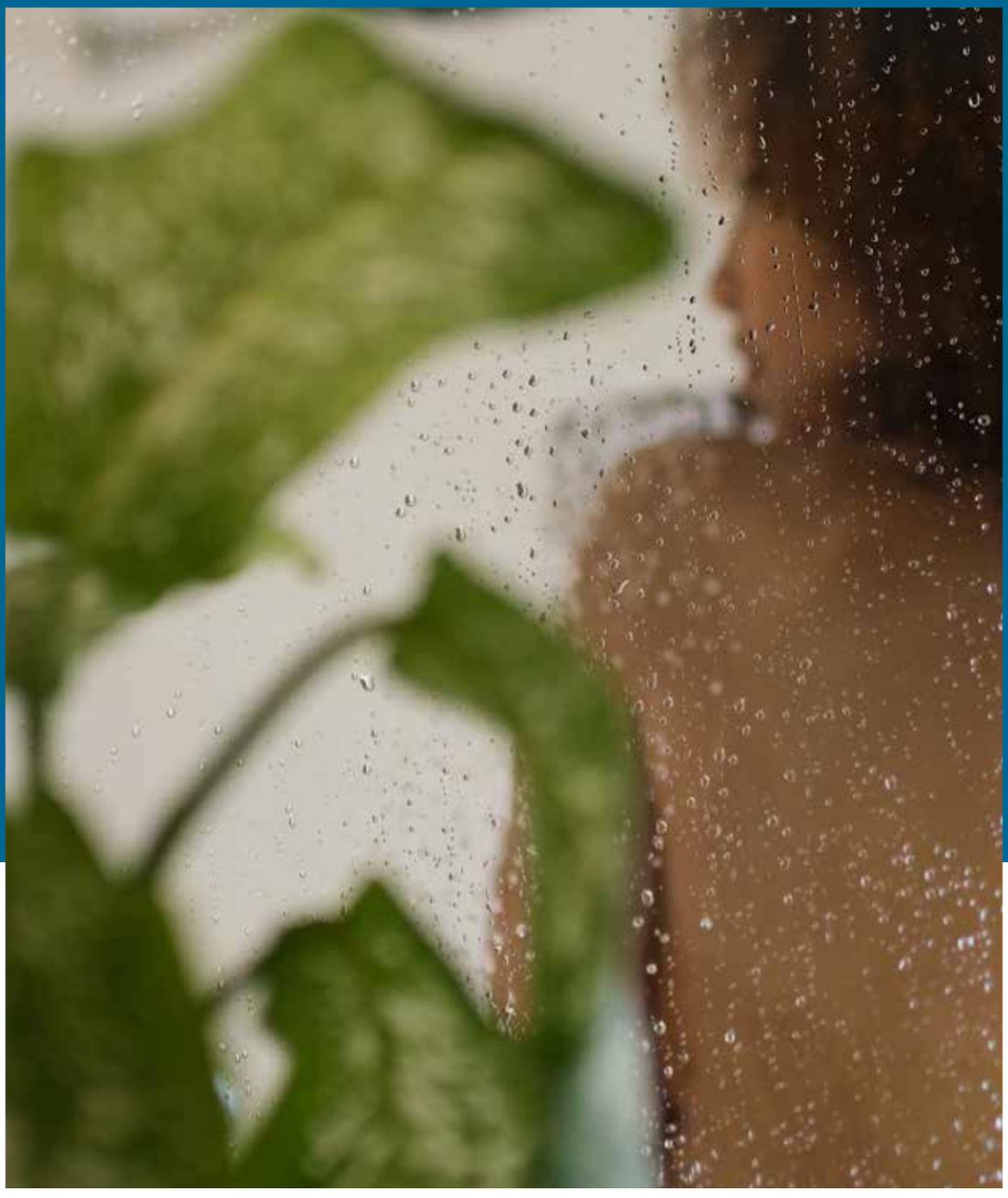

PIATTI DOCCIA

STONE

ROMA

STONE

In marmoresina.

I piatti doccia della collezione Stone, sono realizzati in composito di marmo, un materiale composito di resina e cariche minerali, rivestite da Gelcoat.

I materiali utilizzati ed il tecnologico processo produttivo, rendono i prodotti della collezione resistenti agli urti, all'usura ed ai solventi chimici.



bianco opaco



nero opaco



sabbia opaco



grafite opaco



grigio opaco

Prodotto/Codice	Dimensioni	Bianco	Colorati	Qtà/Pallett
FS7070..	70X70	€ 215,00	€ 240,00	18
FS7090..	70X90	€ 215,00	€ 240,00	18
FS70100..	70X100	€ 240,00	€ 270,00	18
FS70120..	70X120	€ 280,00	€ 320,00	18
FS70140..	70X140	€ 330,00	€ 370,00	18
FS70150..	70X150	€ 360,00	€ 410,00	18
FS70160..	70X160	€ 390,00	€ 440,00	18
FS70170..	70X170	€ 420,00	€ 470,00	18
FS70180..	70X180	€ 450,00	€ 510,00	18
FS70190..	70X190	€ 480,00	€ 540,00	18
FS8080..	80X80	€ 215,00	€ 240,00	18
FS80100..	80X100	€ 270,00	€ 310,00	18
FS80120..	80X120	€ 315,00	€ 350,00	18
FS80140..	80X140	€ 370,00	€ 420,00	18
FS80150..	80X150	€ 400,00	€ 450,00	18
FS80160..	80X160	€ 430,00	€ 480,00	18
FS80170..	80X170	€ 460,00	€ 520,00	18
FS80180..	80X180	€ 490,00	€ 550,00	18
FS80190..	80X190	€520,00	€ 580,00	18
FS80200..	80X200	€550,00	€ 610,00	18
FS9090..	90X90	€ 270,00	€ 310,00	18
FS90100..	90X100	€ 320,00	€ 360,00	18
FS90120..	90X120	€ 380,00	€ 430,00	18
FS90140..	90X140	€ 450,00	€ 510,00	18
FS90150..	90X150	€ 470,00	€ 530,00	18
FS90160..	90X160	€ 500,00	€ 560,00	18
FS90170..	90X170	€ 530,00	€ 600,00	18
FS90180..	90X180	€ 560,00	€ 630,00	18
FS90200..	90X200	€ 620,00	€ 690,00	18
FS8080SEM..	80X80 SEMICIRCOLARE	€ 240,00	€ 270,00	18
FS9090SEM..	90X90 SEMICIRCOLARE	€ 290,00	€ 330,00	18

PILETTA DOCCIA	BRPIL3 - PILETTA SIFONATPER PIATTI DOCCIASTONE - € 25,00
FINITURE	BIANCO (B), NERO (K), SABBIA (S), GRAFITE (F), GRIGIO (G)

- Piatto doccia ultrapiatto, h 3 cm
- Copripiletta in acciaio inox inclusa
- Texture effetto pietra
- Superfice antiscivolo
- Facile da tagliare
- Installazione a filo pavimento o ad appoggio

ROMA

Versione snella del piatto doccia tradizionale, estetica moderna e trame antiscivolo.



I piatti doccia Roma in porcellana sanitaria si distinguono per la loro economicità, facilità di pulizia e alta resistenza agli agenti chimici. La gamma vanta una superficie antiscivolo per una maggiore sicurezza.



ROMA

Prodotto/Codice	Descrizione	€/pz	Qtà/Pallett
SEMICIRCOLARE, 90 CM			
A374124000	White, altezza 5 cm.	200,00	20
SEMICIRCOLARE, 80 CM			
A374128000	White, altezza 5 cm.	175,00	20
70X90 CM			
A374122000	White, altezza 5 cm.	160,00	20
70X100 CM			
A374121000	White, altezza 5 cm.	190,00	19
70X120 CM			
A374120000	White, altezza 5 cm.	220,00	15
90X90 CM			
A374123000	White, altezza 5 cm.	200,00	20
80X80 CM			
A374127000	White, altezza 5 cm.	165,00	20
80X100 CM			
A374126000	White, altezza 5 cm.	220,00	19
80X120 CM			
A374125000	White, altezza 5 cm.	245,00	15
PILETTA DOCCIA			
370115	Piletta doccia Ø 115 per docce foro Ø 90 - coperchio in ABS e ghiera di fissaggio in acciaio inox.	30,00	-

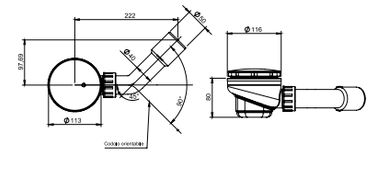

I piatti doccia Roma in porcellana sanitaria si distinguono per la loro economicità, facilità di pulizia e alta resistenza agli agenti chimici.
La gamma vanta una superficie antiscivolo per una maggiore sicurezza.



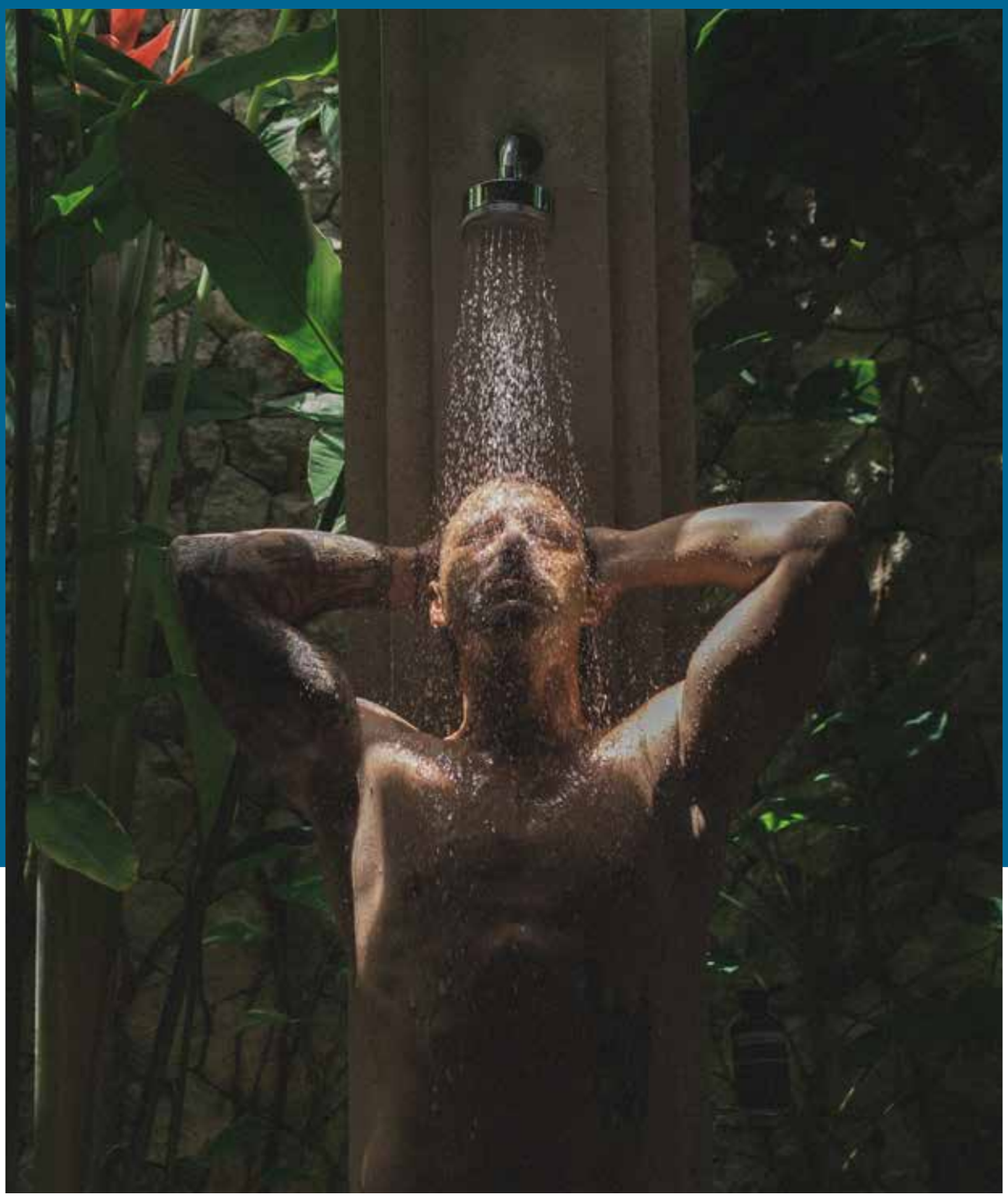

RUBINETTERIE

ALICE
LEVANTE
BLADE
MENDINI
TUTTODUNPEZZO
ARMONIA GRIP
LUMOS YO
LUMOS
BEAM
TOSCA
TWINKLE YO
TWINKLE
BOREA
SUNSET YO
SUNSET
TWILIGHT
MOONLIGHT
EOLO
LUCENTE
PENELOPE
ACQUACHIARA
NAPOLI
ARIEL

COSMOS

MAMOLI
MILANO 1932

Jacuzzi
RUBINETTERIA

Piralla

ALICE



Prodotto/Codice	Descrizione	€/pz
T3PJ211ME3SSRCOPI	**Miscelatore monoforo lavabo tipo medio con piletta clic clac.** PVD oro spazzolato.	175,00



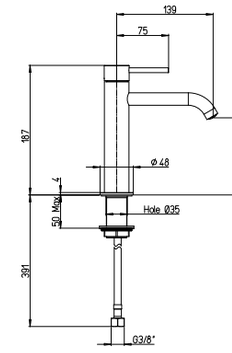

T3PJ211LL3SSRCOPI	**Miscelatore monoforo lavabo tipo alto con piletta clic clac.** PVD oro spazzolato.	205,00



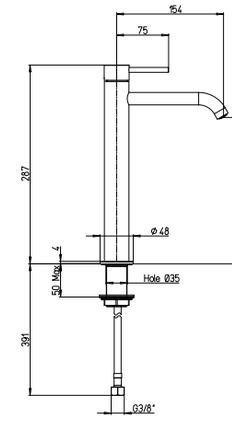

T3PJ2083SCOPI	**Miscelatore lavabo a muro senza scarico.** PVD oro spazzolato.	190,00
AC53PJ	Piletta universale clic clac tonda. Oro spazzolato.	32,00



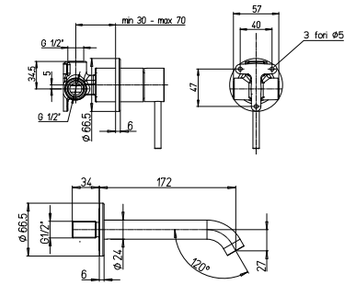

• Descrizioni e caratteristiche tecniche non sono impegnative e possono variare senza preavviso

ALICE

Prodotto/Codice	Descrizione	€/pz
T3PJ3063SSRCOPI	**Miscelatore monoforo bidet con piletta clic clac.** PVD oro spazzolato.	175,00



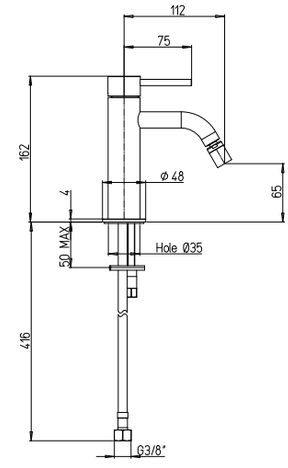

T3PJ100RKCOPI	**Miscelatore vasca esterno con kit doccia.** PVD oro spazzolato.	255,00



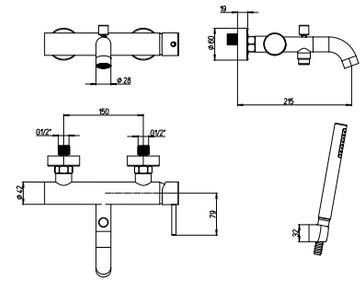

• Descrizioni e caratteristiche tecniche non sono impegnative e possono variare senza preavviso

Prodotto/Codice	Descrizione	€/pz
T3PJ6903SQCOPI	**Miscelatore doccia incasso ad 1 uscita.** PVD oro spazzolato.	150,00



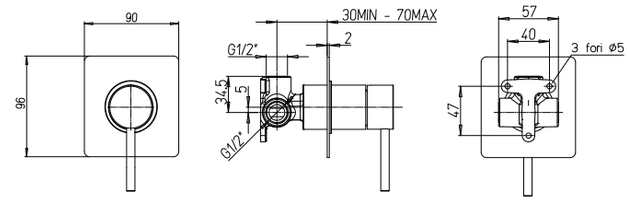

T3PJ69113SQCOPI	**Miscelatore doccia incasso con deviatore rotativo 2 uscite.** PVD oro spazzolato.	230,00



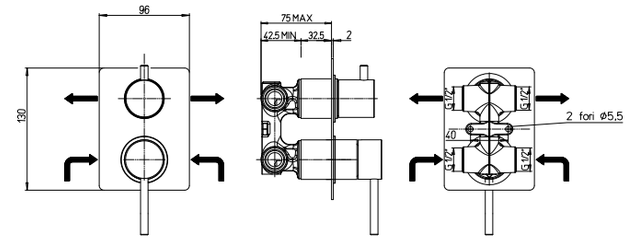

• Descrizioni e caratteristiche tecniche non sono impegnative e possono variare senza preavviso

ALICE

Prodotto/Codice	Descrizione	€/pz
T3CR211ME3SSRCOPI	**Miscelatore monoforo lavabo tipo medio con piletta clic clac.** Cromo.	115,00



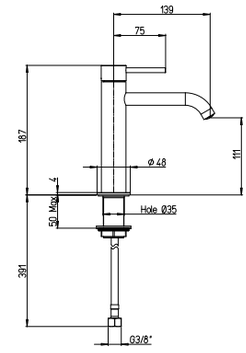

T3CR211LL3SSRCOPI	**Miscelatore monoforo lavabo tipo alto con piletta clic clac.** Cromo.	140,00



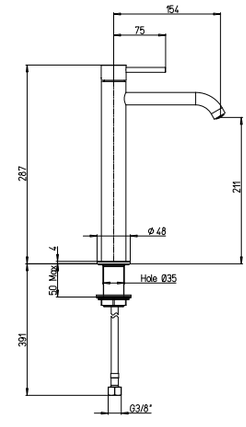

T3CR2083SCOPI	**Miscelatore lavabo a muro senza scarico.** Cromo.	135,00
AC53CR	Piletta universale clic clac tonda. Cromo.	18,00



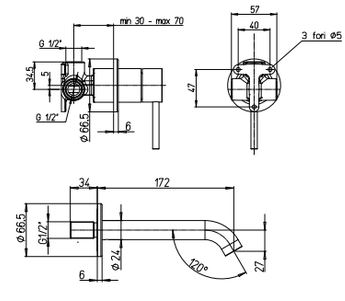

• Descrizioni e caratteristiche tecniche non sono impegnative e possono variare senza preavviso

Prodotto/Codice	Descrizione	€/pz
T3CR3063SSRCOPI	**Miscelatore monoforo bidet con piletta clic clac.** Cromo.	115,00



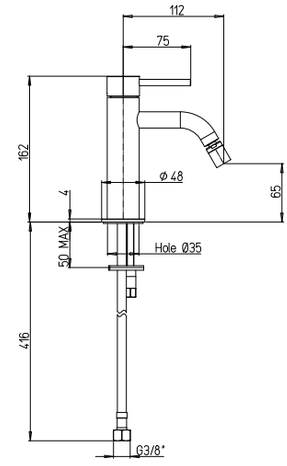

T3CR100RKCOPI	**Miscelatore vasca esterno con kit doccia.** Cromo.	170,00





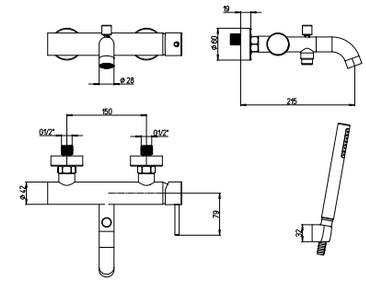

• Descrizioni e caratteristiche tecniche non sono impegnative e possono variare senza preavviso

ALICE

Prodotto/Codice	Descrizione	€/pz
T3CR6903SQCOPI	**Miscelatore doccia incasso ad 1 uscita.** Cromo.	100,00



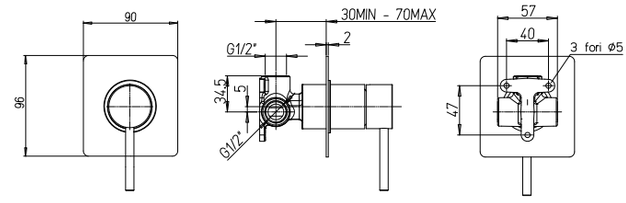

Prodotto/Codice	Descrizione	€/pz
T3CR69113SQCOPI	**Miscelatore doccia incasso con deviatore rotativo 2 uscite.** Cromo.	155,00



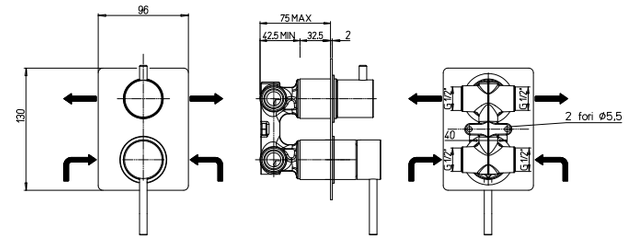

• Descrizioni e caratteristiche tecniche non sono impegnative e possono variare senza preavviso


COSMOS

LEVANTE



Prodotto/Codice	Descrizione	€/pz
09CR211MESRCOPI	**Miscelatore monoforo lavabo tipo medio con piletta clic clac.** Cromo.	110,00



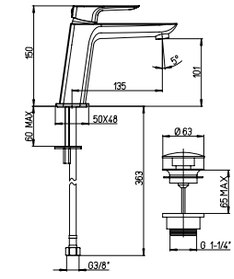

09CR211LLSRCOPI	**Miscelatore monoforo lavabo tipo alto con piletta clic clac.** Cromo.	175,00



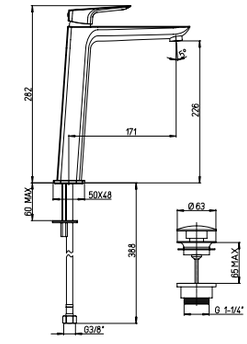

09CR306SRCOPI	**Miscelatore monoforo bidet con piletta clic clac.** Cromo.	92,00



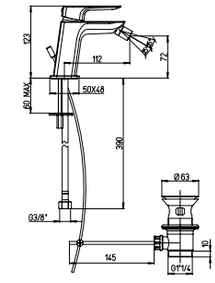

09CR100COPI	**Miscelatore vasca esterno con kit doccia.** Cromo.	175,00



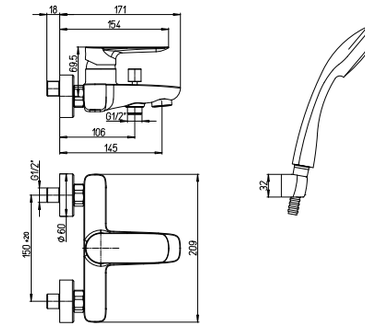

• Descrizioni e caratteristiche tecniche non sono impegnative e possono variare senza preavviso

LEVANTE

Prodotto/Codice	Descrizione	€/pz
09CR690COPI	**Miscelatore doccia incasso ad 1 uscita.** Cromo.	65,00



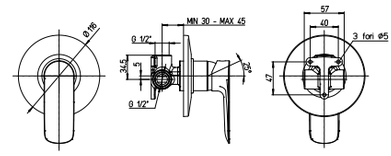

Prodotto/Codice	Descrizione	€/pz
09CR6911COPI	**Miscelatore doccia incasso con deviatore rotativo 2 uscite.** Cromo.	120,00



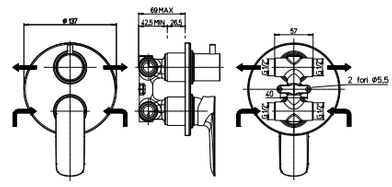

• Descrizioni e caratteristiche tecniche non sono impegnative e possono variare senza preavviso



BLADE



Prodotto/Codice	Descrizione	€/pz



489300000001	**Miscelatore lavabo senza scarico.** Cromo.	125,00
000004950051	Piletta universale clic clac tonda. Cromo.	20,00

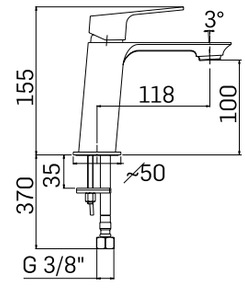



489600000001	**Miscelatore lavabo alto senza scarico.** Cromo.	220,00
000004950051	Piletta universale clic clac tonda. Cromo.	20,00

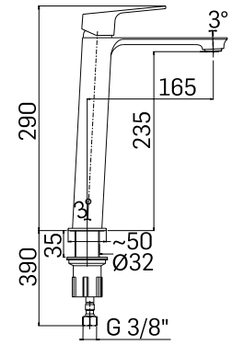



489700000021	**Miscelatore lavabo a muro senza scarico.** Cromo.	265,00
000004950051	Piletta universale clic clac tonda. Cromo.	20,00

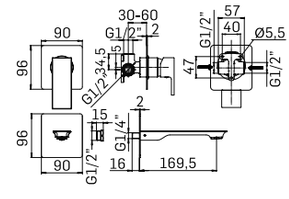



589300000001	**Miscelatore bidet senza scarico.** Cromo.	125,00
000004950051	Piletta universale clic clac tonda. Cromo.	20,00

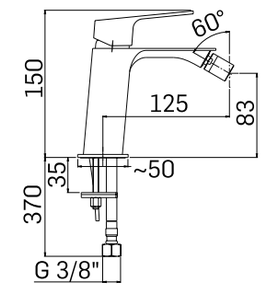

• Descrizioni e caratteristiche tecniche non sono impegnative e possono variare senza preavviso

BLADE

Prodotto/Codice	Descrizione	€/pz
1840PD40D321	**Miscelatore vasca esterno completo.** Cromo.	310,00



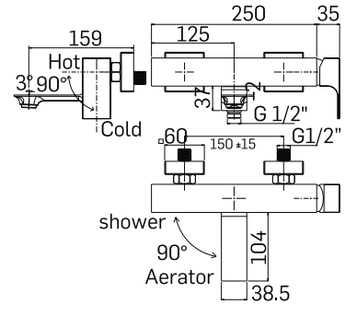

38430000D121	**Miscelatore doccia esterno.** Cromo.	180,00



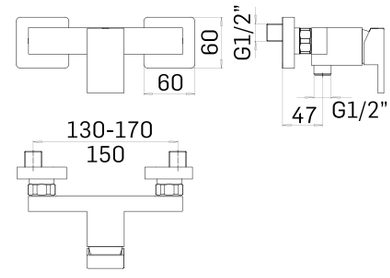

• Descrizioni e caratteristiche tecniche non sono impegnative e possono variare senza preavviso

Prodotto/Codice	Descrizione	€/pz
3846PE00D101	**Parte esterna per doccia incasso ad 1 uscita.** Cromo.	72,00
370300000021	**Parte interna per doccia incasso ad 1 uscita.** Cromo.	58,00



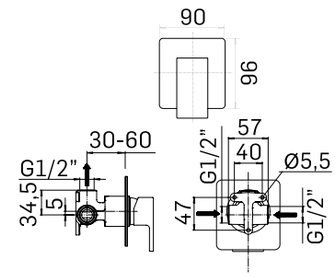

2849PE00D101	**Parte esterna per doccia incasso con deviatore rotativo 2 uscite.** Cromo.	100,00
270300000021	**Parte interna per doccia incasso con deviatore rotativo 2 uscite.** Cromo.	123,00



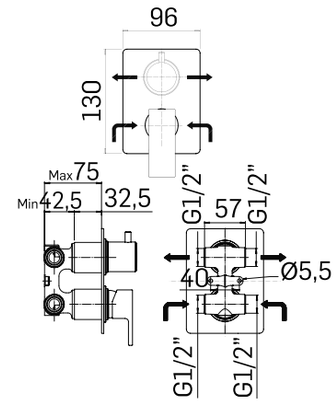

• Descrizioni e caratteristiche tecniche non sono impegnative e possono variare senza preavviso

MENDINI



Prodotto/Codice	Descrizione	€/pz
48540000C001	**Miscelatore lavabo medio senza scarico.** Cromo.	250,00
000004950051	Piletta universale clic clac tonda. Cromo.	20,00



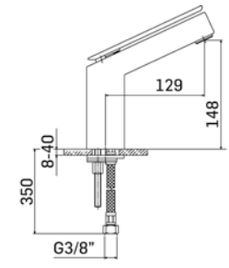

48560000C001	**Miscelatore lavabo alto senza scarico.** Cromo.	280,00
000004950051	Piletta universale clic clac tonda. Cromo.	20,00



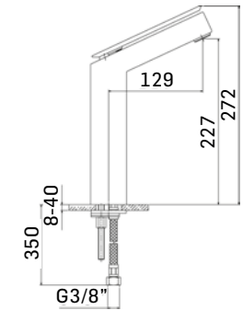

58530000C001	**Miscelatore bidet senza scarico.** Cromo.	250,00
000004950051	Piletta universale clic clac tonda. Cromo.	20,00



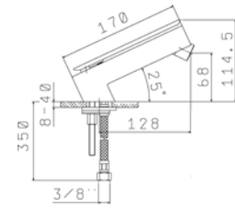

1850PD40C121	**Miscelatore vasca esterno completo.** Cromo.	450,00



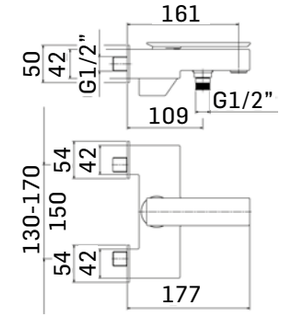

• Descrizioni e caratteristiche tecniche non sono impegnative e possono variare senza preavviso

MENDINI

Prodotto/Codice	Descrizione	€/pz
3858PE00C001	**Parte esterna per doccia incasso ad 1 uscita.** Cromo.	150,00



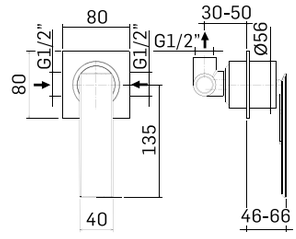

370700000027	**Parte interna per doccia incasso ad 1 uscita.** Cromo.	85,00



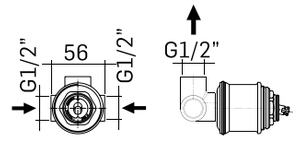

2858PE00C001	**Parte esterna per doccia incasso con deviatore automatico a 2 uscite.** Cromo.	220,00



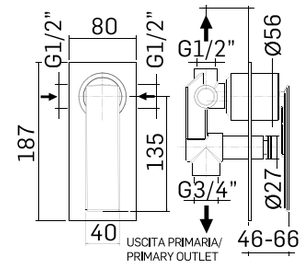

270700000027	**Parte interna per doccia incasso con deviatore 2 uscite.** Cromo.	180,00



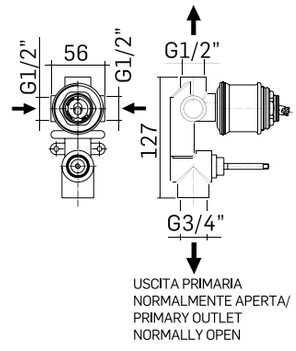

• Descrizioni e caratteristiche tecniche non sono impegnative e possono variare senza preavviso



TUTTODUNPEZZO



Prodotto/Codice	Descrizione	€/pz

MISCELATORE LAVABO CON SCARICO

471000000051	Cromo	150,00
47100000005K	Nero opaco	190,00
47100000005A	Acciaio spazzolato	195,00



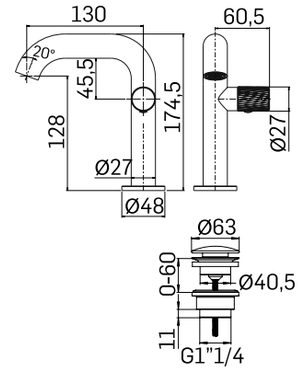

MISCELATORE LAVABO MEDIO CON SCARICO

471200000051	Cromo	160,00
47120000005K	Nero opaco	200,00
47120000005A	Acciaio spazzolato	210,00



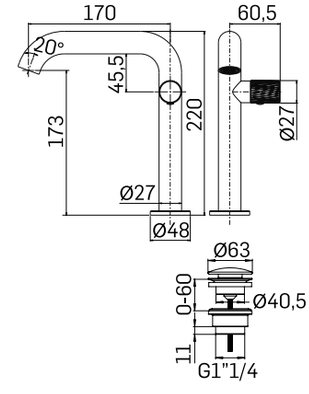

MISCELATORE LAVABO ALTO SENZA SCARICO

471600000001	Cromo	170,00
000004950051	Piletta universale click clack tonda. Cromo.	20,00
47160000000K	Nero opaco	210,00
00000495005K	Piletta universale click clack tonda. Nero opaco.	30,00
47160000000A	Acciaio spazzolato	220,00
00000495005F	Piletta universale click clack tonda. Acciaio spazzolato.	32,00



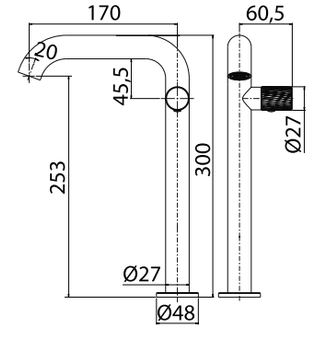

• Descrizioni e caratteristiche tecniche non sono impegnative e possono variare senza preavviso

TUTTODUNPEZZO

Prodotto/Codice	Descrizione	€/pz

MISCELATORE LAVABO A MURO SENZA SCARICO

471700000021	Cromo	190,00
000004950051	Piletta universale click clack tonda. Cromo.	20,00
47170000002K	Nero opaco	235,00
00000495005K	Piletta universale click clack tonda. Nero opaco.	30,00
47170000002A	Acciaio spazzolato	250,00
00000495005F	Piletta universale click clack tonda. Acciaio spazzolato.	32,00



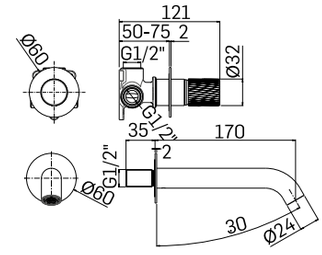

MISCELATORE BIDET CON SCARICO

571000000051	Cromo	150,00
57100000005K	Nero opaco	190,00
57100000005A	Acciaio spazzolato	195,00



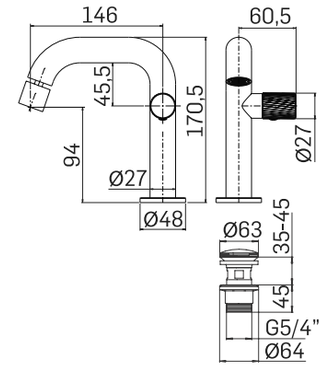

MISCELATORE VASCA ESTERNO COMPLETO DI KIT DOCCIA

1710FB300021	Cromo	220,00
1710FB30002K	Nero opaco	280,00
1710FB30002A	Acciaio spazzolato	300,00



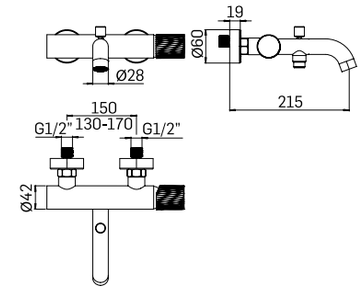

• Descrizioni e caratteristiche tecniche non sono impegnative e possono variare senza preavviso

Prodotto/Codice	Descrizione	€/pz

MISCELATORE DOCCIA ESTERNO

373300000021	Cromo	145,00
37330000002K	Nero opaco	180,00
37330000002A	Acciaio spazzolato	190,00



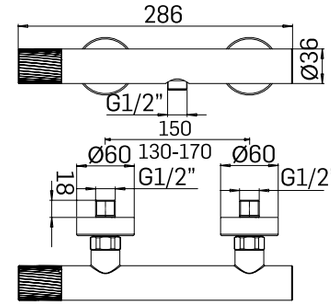

MISCELATORE DOCCIA INCASSO COMPLETO

373000000021	Cromo	115,00
37300000002K	Nero opaco	145,00
37300000002A	Acciaio spazzolato	155,00



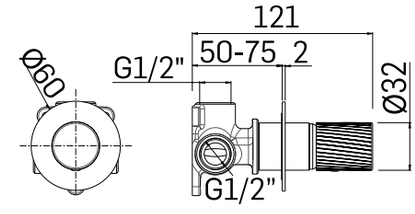

DEVIATORE INCASSO A 2 USCITE

273200000021	Cromo	125,00
27320000002K	Nero opaco	155,00
27320000002A	Acciaio spazzolato	165,00



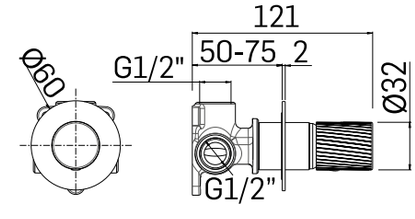

• Descrizioni e caratteristiche tecniche non sono impegnative e possono variare senza preavviso

ARMONIA GRIP



Prodotto/Codice	Descrizione	€/pz
0AG00286JA00	**Miscelatore monoforo lavabo tipo medio senza scarico.** Cromo.	162,00
1751051JA01	Piletta universale clic clac tonda.	28,00



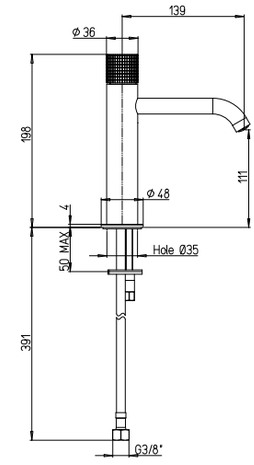

0AG00493JA00	**Miscelatore monoforo lavabo tipo alto senza scarico.** Cromo.	195,00
1751051JA01	Piletta universale clic clac tonda.	28,00



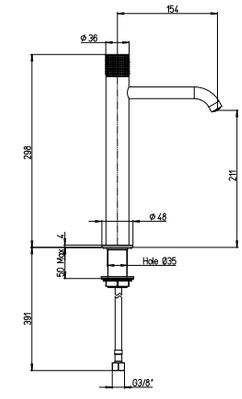

0AG00497JA00	**Miscelatore lavabo a muro senza scarico.** Cromo.	195,00
1751051JA01	Piletta universale clic clac tonda.	28,00



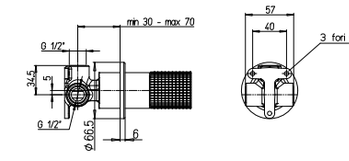

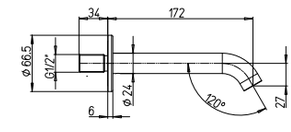

• Descrizioni e caratteristiche tecniche non sono impegnative e possono variare senza preavviso

ARMONIA GRIP

Prodotto/Codice	Descrizione	€/pz
0AG00092JA00	**Miscelatore monoforo bidet senza scarico.** Cromo.	162,00
1751051JA01	Piletta universale clic clac tonda.	28,00



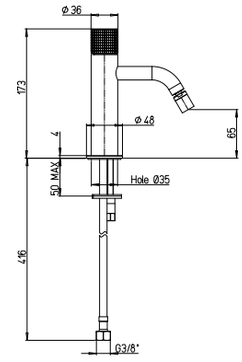

0AG00002JA00	**Miscelatore vasca esterno con kit doccia.** Cromo.	260,00



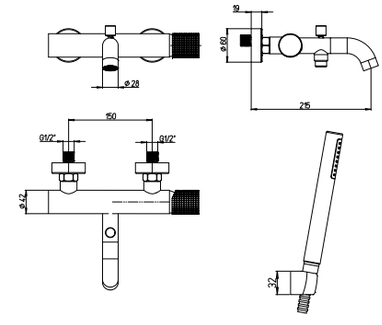

0AG00028JA00	**Miscelatore doccia esterno.** Cromo.	148,00



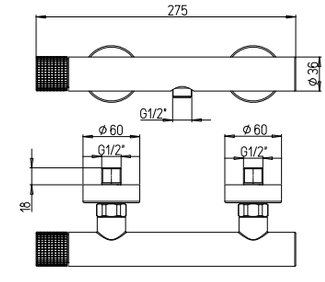

• Descrizioni e caratteristiche tecniche non sono impegnative e possono variare senza preavviso

Prodotto/Codice	Descrizione	€/pz
0AG00410JA00	**Miscelatore doccia incasso ad 1 uscita.** Cromo.	148,00



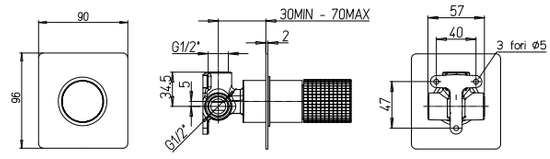

0AG00400JA00	**Miscelatore doccia incasso con deviatore rotativo 2 uscite.** Cromo.	220,00



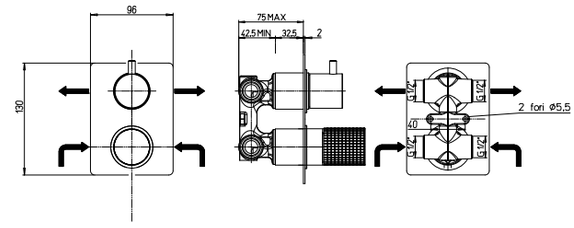

• Descrizioni e caratteristiche tecniche non sono impegnative e possono variare senza preavviso

LUMOS YO - LUMOS





Prodotto/Codice	Descrizione	€/pz
0LMYO086JA00	**Miscelatore monoforo lavabo senza scarico.** Nero opaco.	244,00
1751011JAYO	Piletta universale clic clac tonda.	43,00



1150115

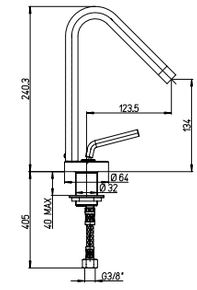

0LMYO493JA00	**Miscelatore monoforo lavabo tipo alto senza scarico.** Nero opaco.	269,00
1751011JAYO	Piletta universale clic clac tonda.	43,00



1150115

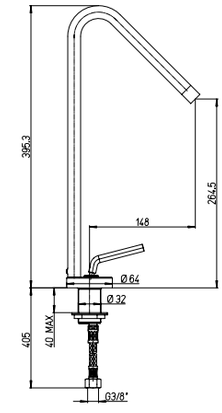

0LMYO497JA04	**Batteria lavabo a muro senza scarico.** Nero opaco.	302,00
1751011JAYO	Piletta universale clic clac tonda.	43,00



1951138
vitone DX

1951139
vitone SX

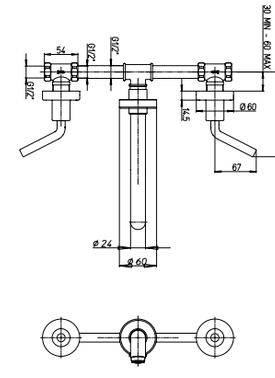

• Descrizioni e caratteristiche tecniche non sono impegnative e possono variare senza preavviso

LUMOS YO

Prodotto/Codice	Descrizione	€/pz
0LMYO497JA00	**Miscelatore lavabo a muro senza scarico.** Nero opaco.	246,00
1751011JAYO	Piletta universale clic clac tonda.	43,00
0MLYO073JA00	Prolunga 2,5 cm.	90,00



1150014

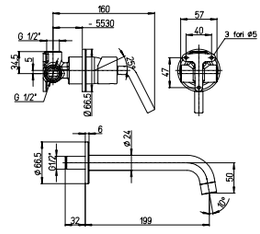

Prodotto/Codice	Descrizione	€/pz
0LMYO497JA03	**Miscelatore lavabo a muro con piastra senza scarico.** Nero opaco.	285,00
1751011JAYO	Piletta universale clic clac tonda.	43,00
0MLYO073JA00	Prolunga 2,5 cm.	90,00



1150014

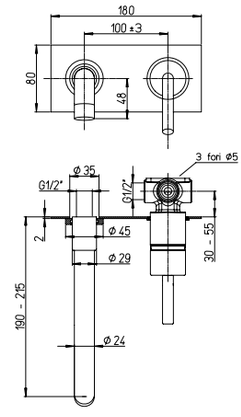

Prodotto/Codice	Descrizione	€/pz
0LMYO092JA00	**Miscelatore monoforo bidet senza scarico.** Nero opaco.	244,00
1751011JAYO	Piletta universale clic clac tonda.	43,00



1150115

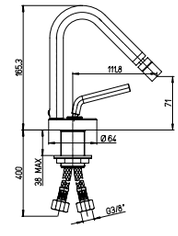

• Descrizioni e caratteristiche tecniche non sono impegnative e possono variare senza preavviso

Prodotto/Codice	Descrizione	€/pz
0LMYO002JA00	**Miscelatore vasca esterno con kit doccia fisso.** Nero opaco.	336,00



1150016

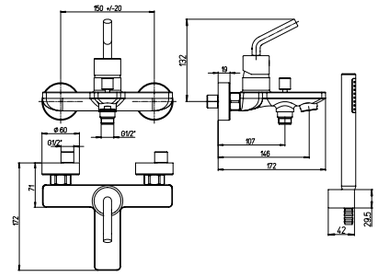

0LMYO011JA00	**Miscelatore vasca esterno senza kit doccia.** Nero opaco.	290,00



1150016

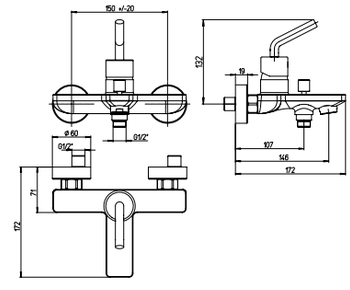

0LMYO028JA00	**Miscelatore doccia esterno.** Nero opaco.	228,00



1150016

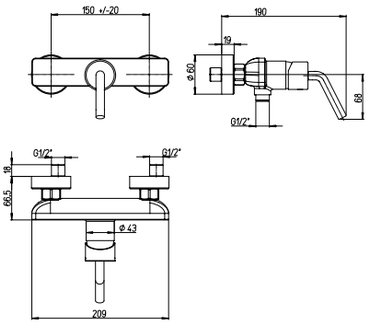

• Descrizioni e caratteristiche tecniche non sono impegnative e possono variare senza preavviso

LUMOS YO

Prodotto/Codice	Descrizione	€/pz
0LMYO410JA00	**Miscelatore doccia incasso ad 1 uscita.** Nero opaco.	180,00
0MLYO073JA00	Prolunga 2,5 cm.	90,00



1150014

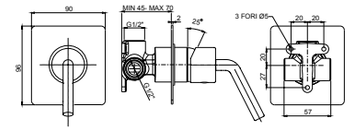

Prodotto/Codice	Descrizione	€/pz
0LMYO400JA00	**Miscelatore doccia incasso con deviatore rotativo 2 uscite.** Nero opaco.	280,00
0MLYO095JA00	Prolunga 2,5 cm.	150,00



1150014

1150120
cartuccia deviatrice

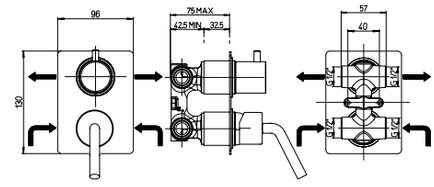

• Descrizioni e caratteristiche tecniche non sono impegnative e possono variare senza preavviso



LUMOS

Prodotto/Codice	Descrizione	€/pz
0LM00086JA00	**Miscelatore monoforo lavabo senza scarico.** Cromo.	174,00
1751051JA01	Piletta universale clic clac tonda.	28,00



1150115

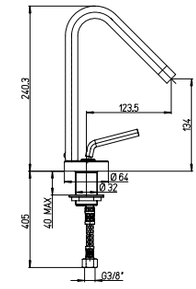

0LM00493JA00	**Miscelatore monoforo lavabo tipo alto senza scarico.** Cromo.	192,00
1751051JA01	Piletta universale clic clac tonda.	28,00



1150115

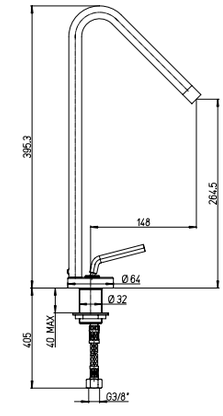

0LM00497JA04	**Batteria lavabo a muro senza scarico.** Cromo.	216,00
1751051JA01	Piletta universale clic clac tonda.	28,00



1951138
vitone DX

1951139
vitone SX

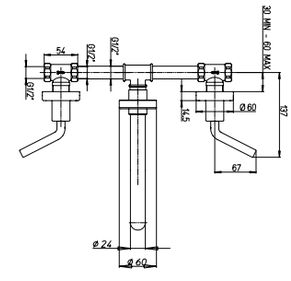

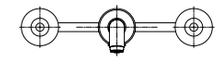

• Descrizioni e caratteristiche tecniche non sono impegnative e possono variare senza preavviso

Prodotto/Codice	Descrizione	€/pz
0LM00497JA00	**Miscelatore lavabo a muro senza scarico.** Cromo.	176,00
1751051JA01	Piletta universale clic clac tonda.	28,00
0ML00073JA00	Prolunga 2,5 cm.	60,00



1150014

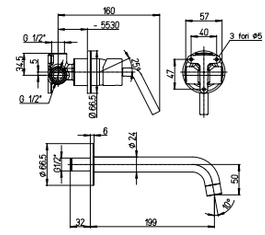

0LM00497JA03	**Miscelatore lavabo a muro con piastra senza scarico.** Cromo.	204,00
1751051JA01	Piletta universale clic clac tonda.	28,00
0ML00073JA00	Prolunga 2,5 cm.	60,00



1150014

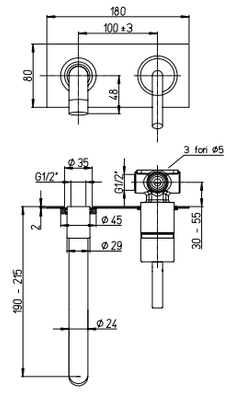

0LM00092JA00	**Miscelatore monoforo bidet senza scarico.** Cromo.	174,00
1751051JA01	Piletta universale clic clac tonda.	28,00



1150115

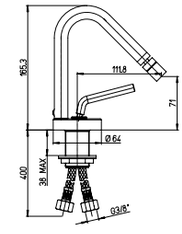

• Descrizioni e caratteristiche tecniche non sono impegnative e possono variare senza preavviso

LUMOS

Prodotto/Codice	Descrizione	€/pz
0LM00002JA00	**Miscelatore vasca esterno con kit doccia fisso.** Cromo.	240,00



1150016

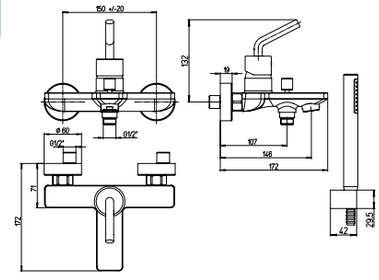

0LM00011JA00	**Miscelatore vasca esterno senza kit doccia.** Cromo.	207,00



1150016

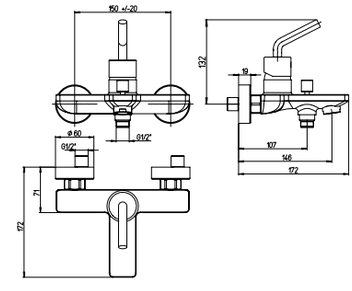

0LM00028JA00	**Miscelatore doccia esterno.** Cromo.	163,00



1150016

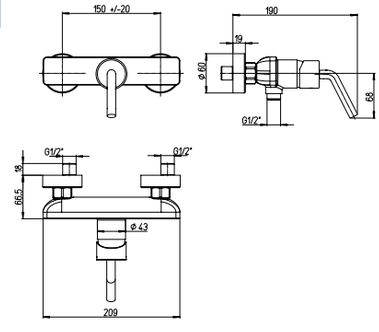

• Descrizioni e caratteristiche tecniche non sono impegnative e possono variare senza preavviso

Prodotto/Codice	Descrizione	€/pz
0LM00410JA00	**Miscelatore doccia incasso ad 1 uscita.** Cromo.	128,00
0ML00073JA00	Prolunga 2,5 cm.	60,00



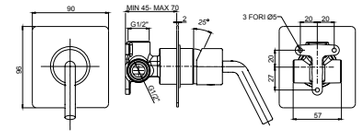

1150014

0LM00400JA00	**Miscelatore doccia incasso con deviatore rotativo 2 uscite.** Cromo.	200,00
0ML00095JA00	Prolunghe 2,5 cm.	100,00



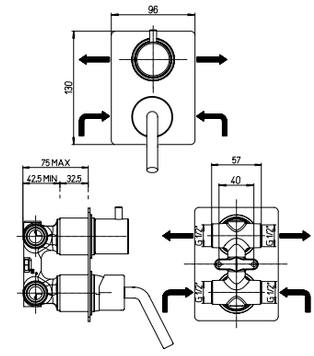

1150014

1150120
cartuccia deviatrice

• Descrizioni e caratteristiche tecniche non sono impegnative e possono variare senza preavviso

BEAM



Prodotto/Codice	Descrizione	€/pz
0AM00086JA00	**Miscelatore monoforo lavabo senza scarico.** Cromo.	240,00
1751051JA01	Piletta universale clic clac tonda.	28,00



1150124

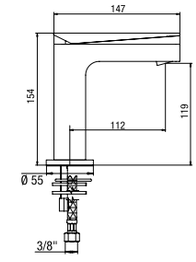

0AM00493JA00	**Miscelatore monoforo lavabo tipo alto senza scarico.** Cromo.	352,00
1751051JA01	Piletta universale clic clac tonda.	28,00



1150124

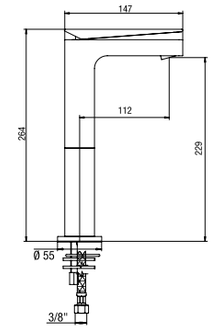

0AM00497JA00	**Miscelatore lavabo a muro con piastra senza scarico.** Cromo.	710,00
1751051JA01	Piletta universale clic clac tonda.	28,00
0MLN1084JA00	Prolunga 2,5 cm.	100,00



1150014

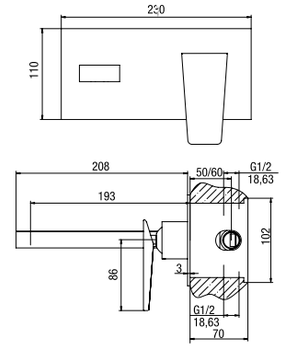

• Descrizioni e caratteristiche tecniche non sono impegnative e possono variare senza preavviso

BEAM

Prodotto/Codice	Descrizione	€/pz
0AM00497JA01	**Miscelatore lavabo a muro con piastra senza scarico.** Cromo.	710,00
1751051JA01	Piletta universale clic clac tonda.	28,00
0MLN1084JA00	Prolunga 2,5 cm.	100,00



1150014

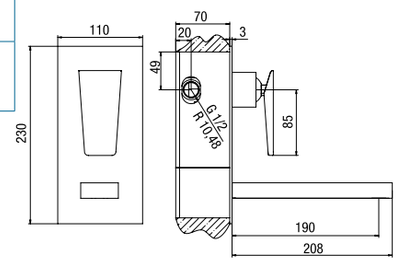

0AM00092JA00	**Miscelatore monoforo bidet senza scarico.** Cromo.	240,00
1751051JA01	Piletta universale clic clac tonda.	28,00



1150124

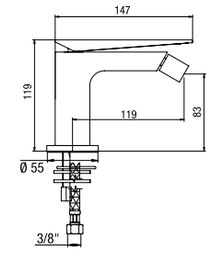

0AM00002JA02	**Miscelatore vasca esterno termostatico con kit doccia fisso.** Cromo.	345,00



1150089
cartuccia termostatica

1150088
cartuccia deviatrice

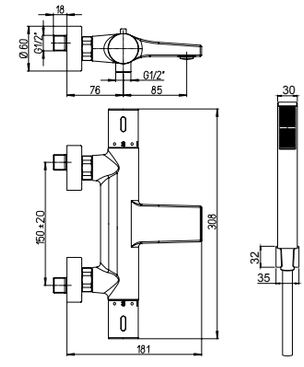

• Descrizioni e caratteristiche tecniche non sono impegnative e possono variare senza preavviso

Prodotto/Codice	Descrizione	€/pz
0AM00011JA01	**Miscelatore vasca esterno termostatico senza kit doccia.** Cromo.	305,00



1150089 cartuccia termostatica
1150088 cartuccia deviatrice

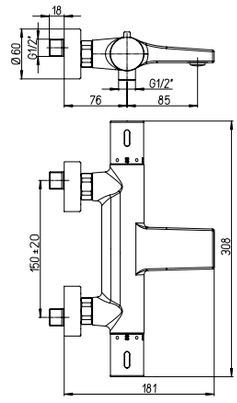

0AM00410JA00	**Miscelatore doccia incasso ad 1 uscita.** Cromo.	200,00
0ML00039JA00	Prolunga 2,5 cm.	60,00



1150014

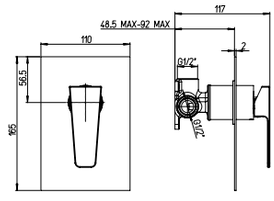

0AM00400JA01	**Miscelatore doccia incasso con deviatore rotativo 2 uscite.** Cromo.	295,00
0ML00069JA00	Prolunghe 2,5 cm	100,00



1150014
1150120 cartuccia deviatrice

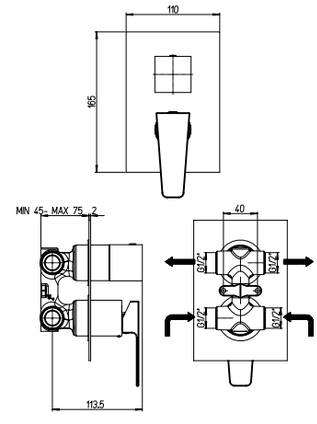

• Descrizioni e caratteristiche tecniche non sono impegnative e possono variare senza preavviso

BEAM

Prodotto/Codice	Descrizione	€/pz
0AM00436JA00	**Miscelatore doccia incasso con deviatore rotativo 3 uscite.** Cromo.	567,00



1150014

1150080K
cartuccia deviatrice

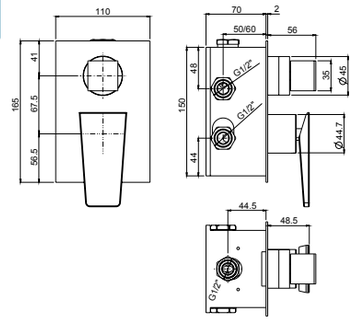

Prodotto/Codice	Descrizione	€/pz
0AM00437JA00	**Miscelatore doccia incasso con deviatore rotativo 5 uscite.** Cromo.	600,00



1150014

1150081K
cartuccia deviatrice

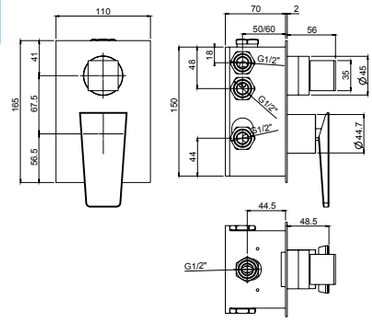

• Descrizioni e caratteristiche tecniche non sono impegnative e possono variare senza preavviso

SU ORDINAZIONE



TOSCA





Prodotto/Codice	Descrizione	€/pz



0TO000086JA00	**Miscelatore monoforo lavabo senza scarico.** Cromo.	160,00
1751051JA01	Piletta universale clic clac tonda.	28,00

1150016

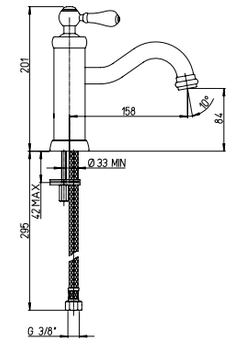



0TO000493JA00	**Miscelatore monoforo lavabo tipo alto senza scarico.** Cromo.	188,00
1751051JA01	Piletta universale clic clac tonda.	28,00

1150016

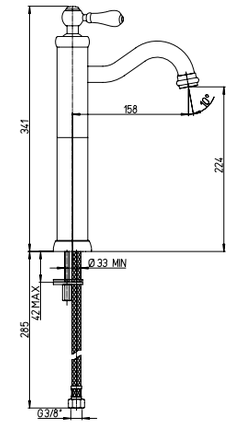



0TO000092JA00	**Miscelatore monoforo bidet senza scarico.** Cromo.	160,00
1751051JA01	Piletta universale clic clac tonda.	28,00

1150016

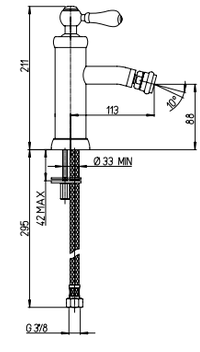

• Descrizioni e caratteristiche tecniche non sono impegnative e possono variare senza preavviso

TOSCA

Prodotto/Codice	Descrizione	€/pz
0TO00002JA01	**Miscelatore vasca esterno con kit doccia fisso.** Cromo.	232,00



1150016

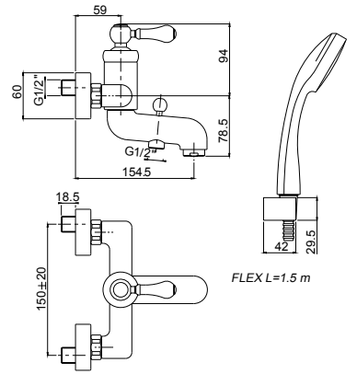

0TO00011JA01	**Miscelatore vasca esterno senza kit doccia.** Cromo.	188,00



1150016

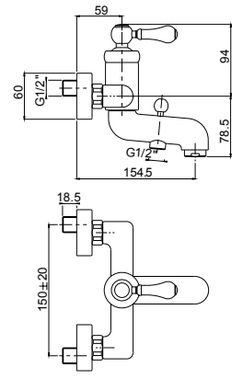

0TO00028JA00	**Miscelatore doccia esterno.** Cromo.	143,00



1150016

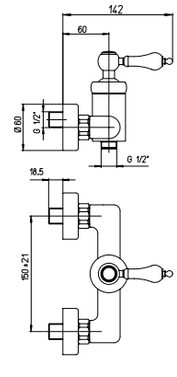

• Descrizioni e caratteristiche tecniche non sono impegnative e possono variare senza preavviso

Prodotto/Codice	Descrizione	€/pz
0TO00410JA00	**Miscelatore doccia incasso ad 1 uscita.** Cromo.	90,00
0ML00073JA00	Prolunga 2,5 cm.	60,00



1150014

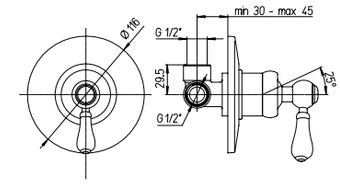

0TO00400JA00	**Miscelatore doccia incasso con deviatore rotativo 2 uscite.** Cromo.	183,00
0ML00095JA00	Prolunghe 2,5 cm.	100,00



1150014

1150120
cartuccia deviatrice

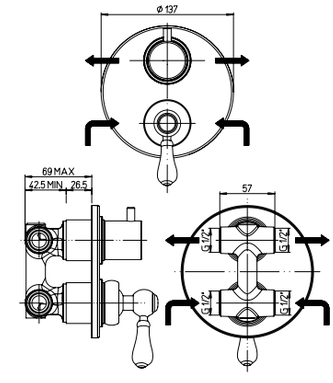

• Descrizioni e caratteristiche tecniche non sono impegnative e possono variare senza preavviso

TWINKLE YO - TWINKLE





Prodotto/Codice	Descrizione	€/pz
0TWYO086JA00	**Miscelatore monoforo lavabo senza scarico.** Nero opaco.	210,00
1751011JAYO	Piletta universale clic clac tonda.	43,00



1150091

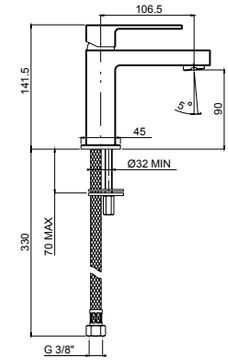

0TWYO493JA00	**Miscelatore monoforo lavabo tipo alto senza scarico.** Nero opaco.	377,00
1751011JAYO	Piletta universale clic clac tonda.	43,00



1150091

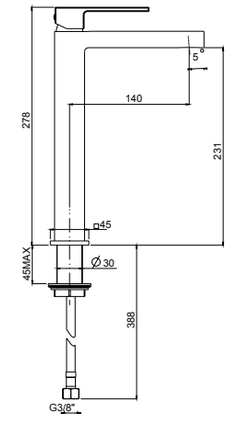

0TWYO497JA00	**Miscelatore lavabo a muro senza scarico.** Nero opaco.	348,00
1751011JAYO	Piletta universale clic clac tonda.	43,00
0MLYO073JA00	Prolunga 2,5 cm	90,00



1150014

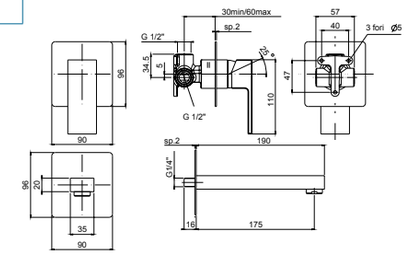

• Descrizioni e caratteristiche tecniche non sono impegnative e possono variare senza preavviso

TWINKLE YO

Prodotto/Codice	Descrizione	€/pz
0TWYO092JA00	**Miscelatore monoforo bidet senza scarico.** Nero opaco.	210,00
1751011JAYO	Piletta universale clic clac tonda.	43,00



1150091

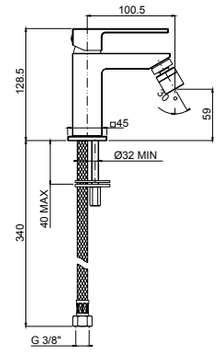

0TWYO002JA00	**Miscelatore vasca esterno termostatico con kit doccia fisso.** Nero opaco.	658,00



1150089
cartuccia termostatica
1150088
cartuccia deviatrice

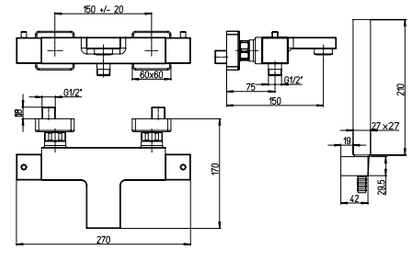

0TWYO011JA00	**Miscelatore vasca esterno termostatico senza kit doccia.** Nero opaco.	581,00



1150089
cartuccia termostatica
1150088
cartuccia deviatrice

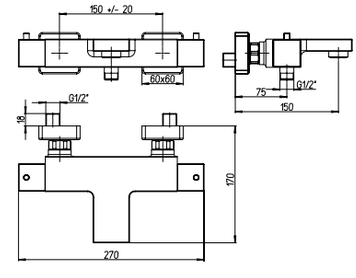

• Descrizioni e caratteristiche tecniche non sono impegnative e possono variare senza preavviso

Prodotto/Codice	Descrizione	€/pz
0TWYO028JA00	**Gruppo esterno termostatico doccia.** Nero opaco.	411,00



1150089 cartuccia termostatica

1951161 vitone

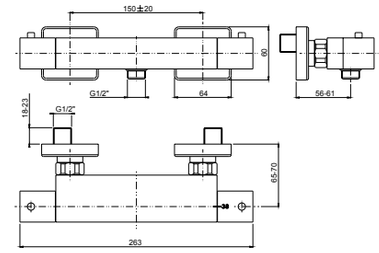

0TWYO410JA00	**Miscelatore doccia incasso ad 1 uscita.** Nero opaco.	157,00
0MLYO073JA00	Prolunga 2,5 cm.	90,00



1150014

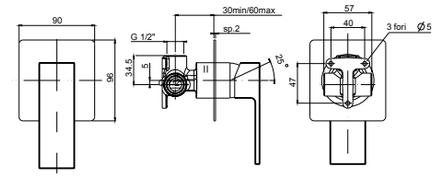

0TWYO400JA00	**Miscelatore doccia incasso con deviatore rotativo 2 uscite.** Nero opaco.	278,00
0MLYO095JA00	Prolunghe 2,5 cm	150,00



1150014

1150120 cartuccia deviatrice

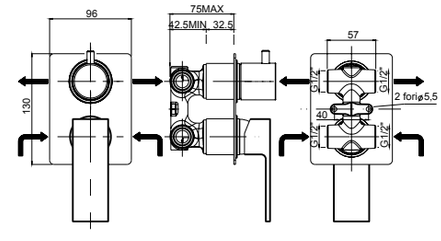

• Descrizioni e caratteristiche tecniche non sono impegnative e possono variare senza preavviso

TWINKLE

Prodotto/Codice	Descrizione	€/pz
0TW00086JA00	**Miscelatore monoforo lavabo senza scarico.** Cromo.	150,00
1751051JA01	Piletta universale clic clac tonda.	28,00



1150091

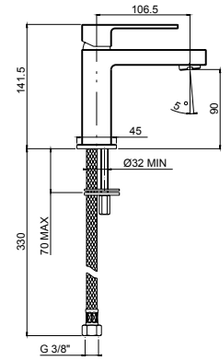

Prodotto/Codice	Descrizione	€/pz
0TW00493JA00	**Miscelatore monoforo lavabo tipo alto senza scarico.** Cromo.	269,00
1751051JA01	Piletta universale clic clac tonda.	28,00



1150091

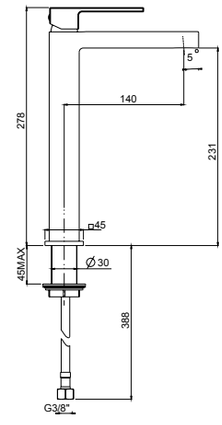

Prodotto/Codice	Descrizione	€/pz
0TW00497JA00	**Miscelatore lavabo a muro senza scarico.** Cromo.	249,00
1751012JA00	Piletta universale clic clac quadra.	40,00
0ML00073JA00	Prolunga 2,5 cm.	60,00



1150014

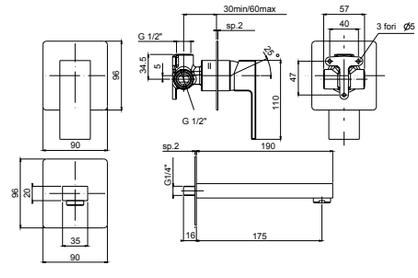

• Descrizioni e caratteristiche tecniche non sono impegnative e possono variare senza preavviso

Prodotto/Codice	Descrizione	€/pz
0TW00092JA00	**Miscelatore monoforo bidet senza scarico.** Cromo.	150,00
1751051JA01	Piletta universale clic clac tonda.	28,00



1150091

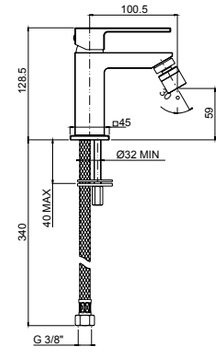

0TW00002JA00	**Miscelatore vasca esterno termostatico con kit doccia fisso.** Cromo.	470,00



1150089 THERMO
cartuccia termostatica
1150088
cartuccia deviatrice

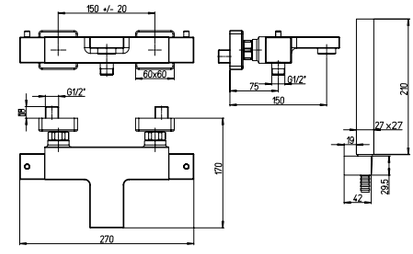

0TW00011JA00	**Miscelatore vasca esterno termostatico senza kit doccia.** Cromo.	415,00



1150089 THERMO
cartuccia termostatica
1150088
cartuccia deviatrice

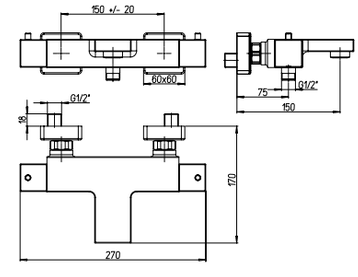

• Descrizioni e caratteristiche tecniche non sono impegnative e possono variare senza preavviso

TWINKLE

Prodotto/Codice	Descrizione	€/pz
0TW00028JA00	**Gruppo termostatico doccia.** Cromo.	294,00



1150089 cartuccia termostatica

1951161 vitone

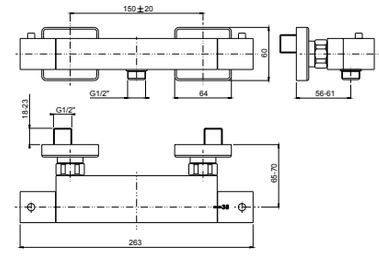

0TW00410JA00	**Miscelatore doccia incasso ad 1 uscita.** Cromo.	112,00
0ML00073JA00	Prolunga 2,5 cm.	60,00



1150014

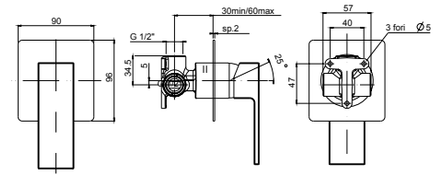

0TW00400JA00	**Miscelatore doccia incasso con deviatore rotativo 2 uscite.** Cromo.	199,00
0ML00095JA00	Prolunghe 2,5 cm	100,00



1150014

1150120 cartuccia deviatrice

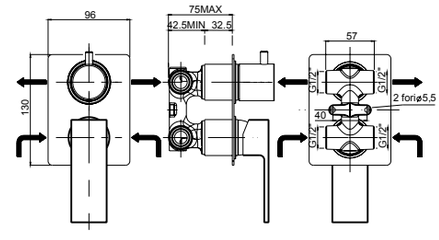

• Descrizioni e caratteristiche tecniche non sono impegnative e possono variare senza preavviso



BOREA





Prodotto/Codice	Descrizione	€/pz
0BO000086JA00	**Miscelatore monoforo lavabo senza scarico.** Cromo.	130,00
1751051JA01	Piletta universale clic clac tonda.	28,00



1150083

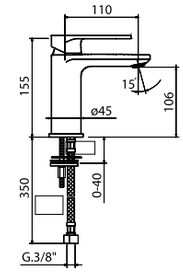

0BO000092JA01	**Miscelatore monoforo bidet senza scarico.** Cromo.	130,00
1751051JA01	Piletta universale clic clac tonda.	28,00



1150083

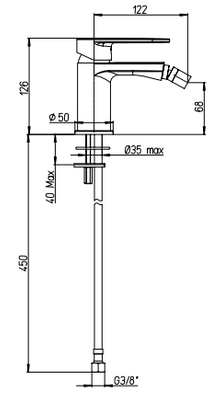

0BO000002JA01	**Miscelatore vasca esterno con kit doccia fisso.** Cromo.	253,00



1150014

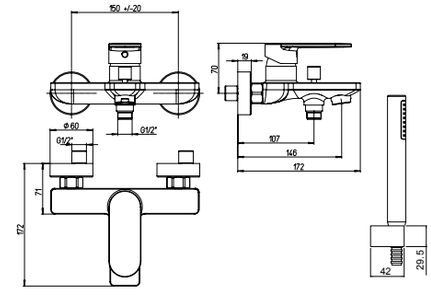

• Descrizioni e caratteristiche tecniche non sono impegnative e possono variare senza preavviso

BOREA

Prodotto/Codice	Descrizione	€/pz
0BO00011JA01	**Miscelatore vasca esterno senza kit doccia.** Cromo.	220,00



1150014

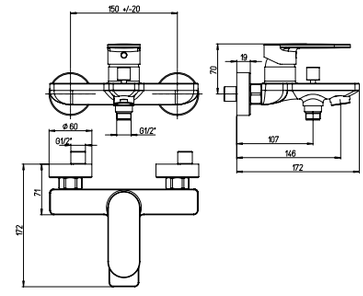

0BO00028JA01	**Miscelatore doccia esterno.** Cromo.	154,00



1150014

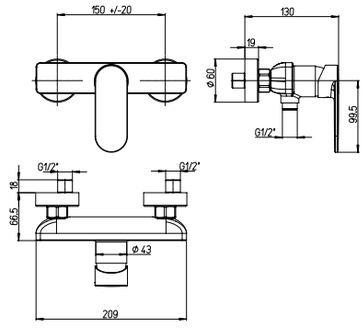

0BO00410JA01	**Miscelatore doccia incasso ad 1 uscita.** Cromo.	105,00
0ML00073JA00	Prolunga 2,5 cm.	60,00



1150014

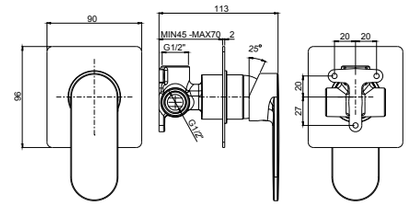

0BO00400JA01	**Miscelatore doccia incasso con deviatore rotativo 2 uscite.** Cromo.	190,00
0ML00095JA00	Prolunghe 2,5 cm	100,00



1150014

1150120
cartuccia deviatrice

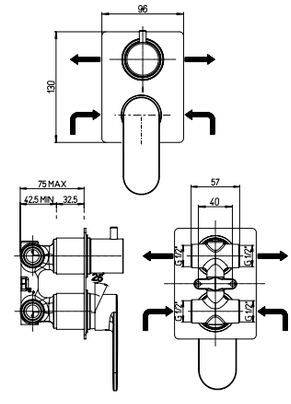



• Descrizioni e caratteristiche tecniche non sono impegnative e possono variare senza preavviso

SUNSET YO - SUNSET





Prodotto/Codice	Descrizione	€/pz
0SUYO086JA01	**Miscelatore monoforo lavabo senza scarico.** Nero opaco	177,00
1751011JAYO	Piletta universale clic clac tonda.	43,00



1150083

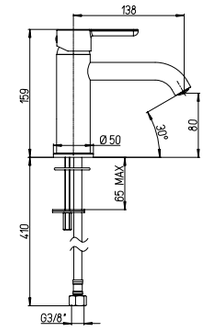

0SUYO493JA01	**Miscelatore monoforo lavabo tipo alto senza scarico.** Nero opaco	227,00
1751011JAYO	Piletta universale clic clac tonda.	43,00



1150083

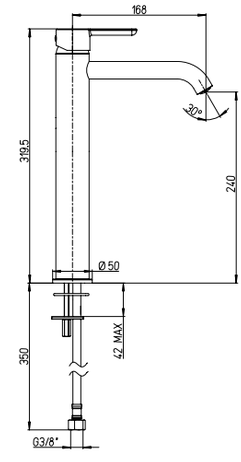

0SUYO497JA00	**Miscelatore lavabo a muro senza scarico.** Nero opaco.	216,00
1751011JAYO	Piletta universale clic clac tonda.	43,00
0MLYO073JA00	Prolunga 2,5 cm	90,00



1150014

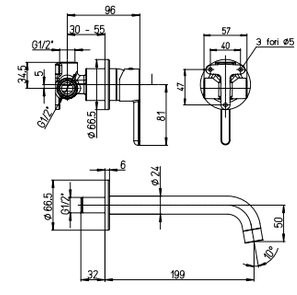

• Descrizioni e caratteristiche tecniche non sono impegnative e possono variare senza preavviso

SUNSET YO

Prodotto/Codice	Descrizione	€/pz
0SUYO497JA03	**Miscelatore lavabo a muro con piastra senza scarico.** Nero opaco.	266,00
1751011JAYO	Piletta universale clic clac tonda.	43,00
0MLYO073JA00	Prolunga 2,5 cm	90,00



1150014

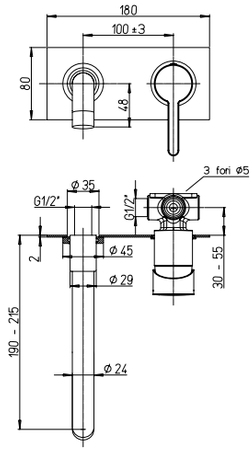

0SUYO092JA01	**Miscelatore monoforo bidet senza scarico.** Nero opaco.	177,00
1751011JAYO	Piletta universale clic clac tonda.	43,00



1150083

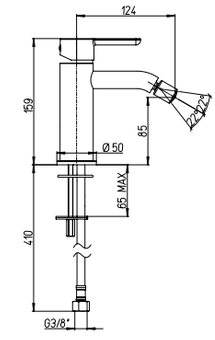

0SUYO002JA01	**Miscelatore vasca esterno con kit doccia fisso.** Nero opaco.	317,00



1150016

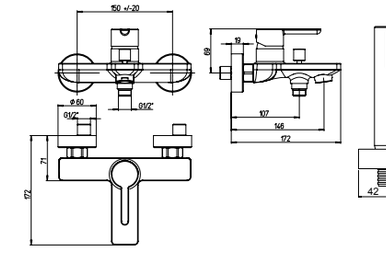

• Descrizioni e caratteristiche tecniche non sono impegnative e possono variare senza preavviso

Prodotto/Codice	Descrizione	€/pz
0SUYO011JA01	**Miscelatore vasca esterno senza kit doccia.** Nero opaco.	274,00



1150016

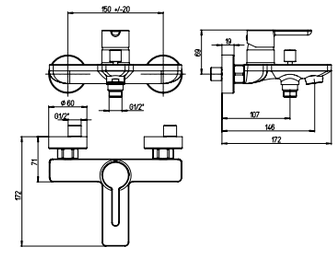

0SUYO028JA01	**Miscelatore doccia esterno.** Nero opaco.	207,00



1150016

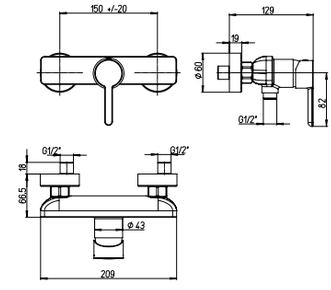

0SUYO410JA01	**Miscelatore doccia incasso ad 1 uscita.** Nero opaco.	140,00
0MLYO073JA00	Prolunga 2,5 cm	90,00



1150014

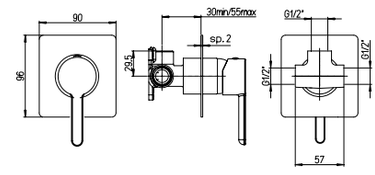

0SUYO400JA01	**Miscelatore doccia incasso con deviatore rotativo 2 uscite.** Nero opaco.	260,00
0MLYO095JA00	Prolunghe 2,5 cm	150,00



1150014

1150120
cartuccia deviatrice

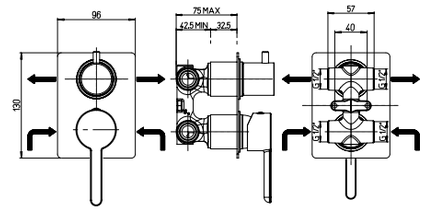

• Descrizioni e caratteristiche tecniche non sono impegnative e possono variare senza preavviso





SUNSET

Prodotto/Codice	Descrizione	€/pz
0SU00086JA01	**Miscelatore monoforo lavabo senza scarico.** Cromo.	127,00
1751051JA01	Piletta universale clic clac tonda.	28,00



1150083

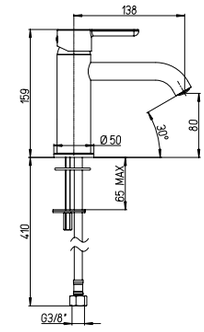

0SU00493JA01	**Miscelatore monoforo lavabo tipo alto senza scarico.** Cromo.	162,00
1751051JA01	Piletta universale clic clac tonda.	28,00



1150083

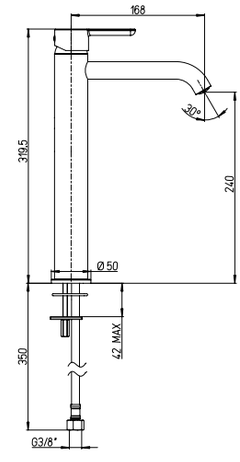

0SU00186JA00	**Miscelatore monoforo lavabo con bocca tubo orientabile senza scarico.** Cromo.	142,00
1751051JA01	Piletta universale clic clac tonda.	28,00



1150014

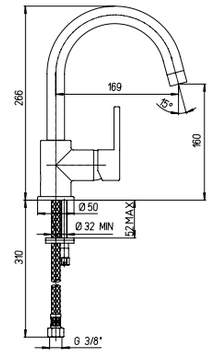

• Descrizioni e caratteristiche tecniche non sono impegnative e possono variare senza preavviso

Prodotto/Codice	Descrizione	€/pz
0SU00497JA00	**Miscelatore lavabo a muro senza scarico.** Cromo.	154,00
1751051JA01	Piletta universale clic clac tonda.	28,00
0ML00073JA00	Prolunga 2,5 cm.	60,00



1150014

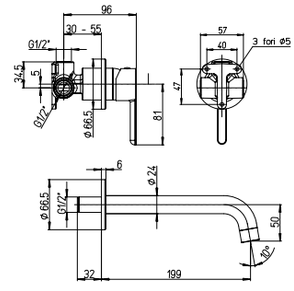

Prodotto/Codice	Descrizione	€/pz
0SU00497JA03	**Miscelatore lavabo a muro con piastra senza scarico.** Cromo.	190,00
1751051JA01	Piletta universale clic clac tonda.	28,00
0ML00073JA00	Prolunga 2,5 cm.	60,00



1150014

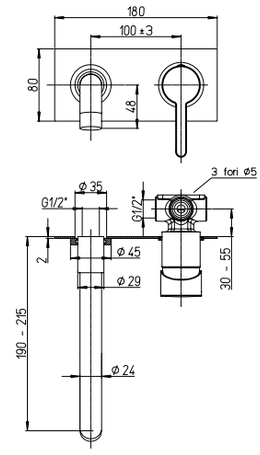

Prodotto/Codice	Descrizione	€/pz
0SU00092JA01	**Miscelatore monoforo bidet senza scarico.** Cromo.	127,00
1751051JA01	Piletta universale clic clac tonda.	28,00



1150083

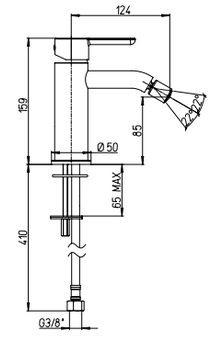

• Descrizioni e caratteristiche tecniche non sono impegnative e possono variare senza preavviso

SUNSET

Prodotto/Codice	Descrizione	€/pz
0SU00192JA00	**Miscelatore monoforo bidet con bocca tubo orientabile senza scarico.** Cromo.	158,00
1751051JA01	Piletta universale clic clac tonda.	28,00



1150014

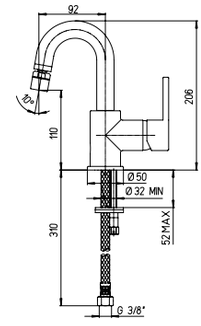

0SU00002JA01	**Miscelatore vasca esterno con kit doccia fisso.** Cromo.	227,00



1150016

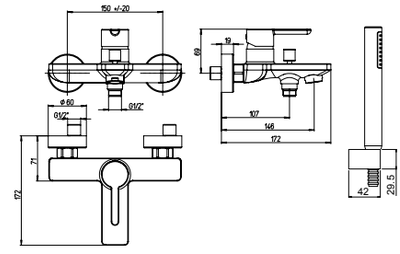

0SU00011JA01	**Miscelatore vasca esterno senza kit doccia.** Cromo.	196,00



1150016

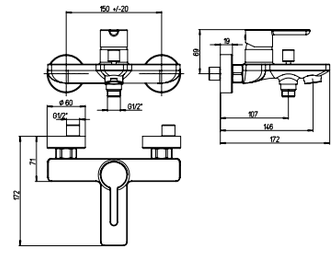

• Descrizioni e caratteristiche tecniche non sono impegnative e possono variare senza preavviso

Prodotto/Codice	Descrizione	€/pz
0SU00016JA00	**Gruppo bordo vasca completo.** Cromo.	612,00



1951138 vitone DX
1951139 vitone SX

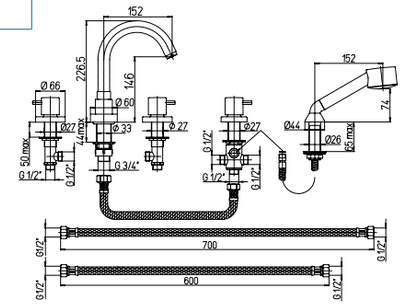

0SU00028JA01	**Miscelatore doccia esterno.** Cromo.	148,00



1150016

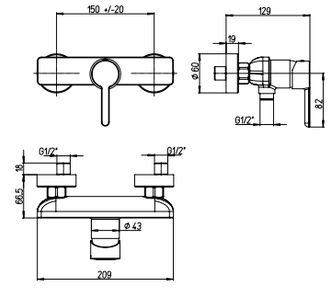

0SU00410JA01	**Miscelatore doccia incasso ad 1 uscita.** Cromo.	100,00
0ML00073JA0	Prolunghe 2,5 cm.	60,00



1150014

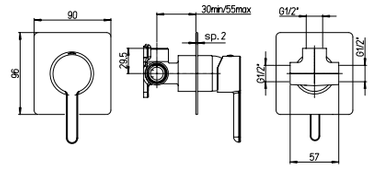

0SU00400JA02	**Miscelatore doccia incasso con deviatore rotativo 2 uscite.** Cromo.	186,00
0ML00095JA00	Prolunghe 2,5 cm.	100,00



1150014
1150120 cartuccia deviatrice

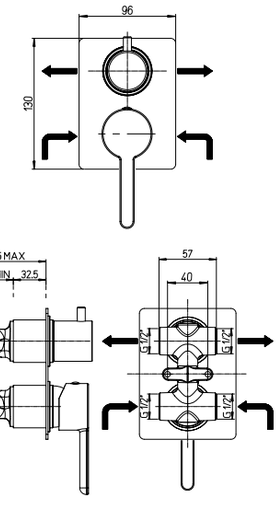

• Descrizioni e caratteristiche tecniche non sono impegnative e possono variare senza preavviso

TWILIGHT





Prodotto/Codice	Descrizione	€/pz



0TI00086JA00	**Miscelatore monoforo lavabo senza scarico.** Cromo.	126,00
1751051JA01	Piletta universale clic clac tonda.	28,00

1150091

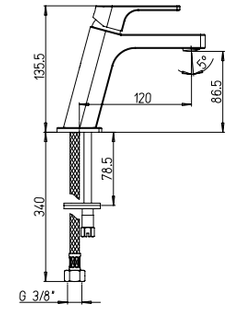



0TI00497JA00	**Miscelatore lavabo a muro senza scarico.** Cromo.	160,00
1751051JA01	Piletta universale clic clac tonda.	28,00
0ML00073JA00	Prolunga 2,5 cm.	60,00

1150014

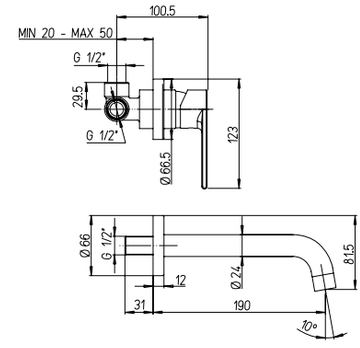



0TI00497JA03	**Miscelatore lavabo a muro con piastra senza scarico.** Cromo.	200,00
1751051JA01	Piletta universale clic clac tonda.	28,00
0ML00073JA00	Prolunga 2,5 cm.	60,00

1150014

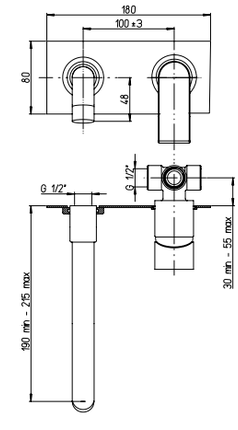

• Descrizioni e caratteristiche tecniche non sono impegnative e possono variare senza preavviso

TWILIGHT

Prodotto/Codice	Descrizione	€/pz
0TI00092JA00	**Miscelatore monoforo bidet senza scarico.** Cromo.	126,00
1751051JA01	Piletta universale clic clac tonda.	28,00



1150091

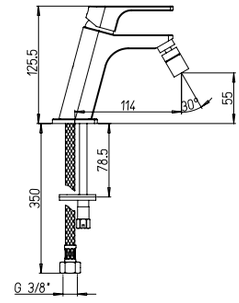

Prodotto/Codice	Descrizione	€/pz
0TI00002JA03	**Miscelatore vasca esterno con kit doccia fisso.** Cromo.	253,00



1150016

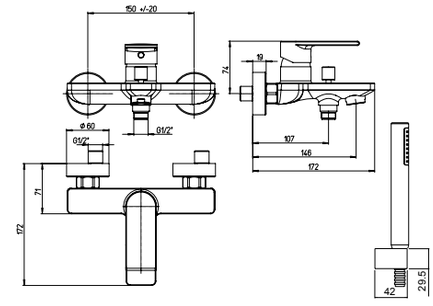

Prodotto/Codice	Descrizione	€/pz
0TI00011JA03	**Miscelatore vasca esterno senza kit doccia.** Cromo.	220,00



1150016

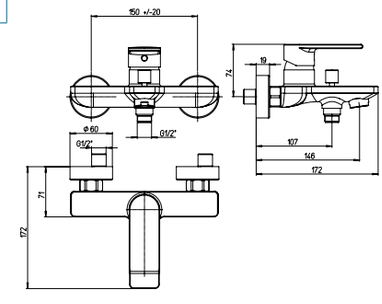

• Descrizioni e caratteristiche tecniche non sono impegnative e possono variare senza preavviso

Prodotto/Codice	Descrizione	€/pz
0TI00028JA03	**Miscelatore doccia esterno.** Cromo.	151,00



1150016

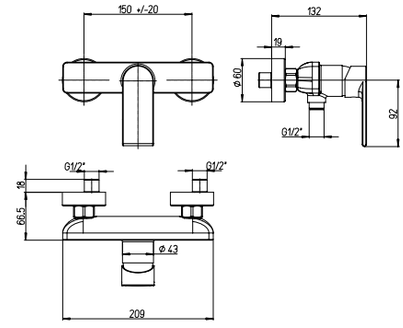

0TI00410JA00	**Miscelatore doccia incasso ad 1 uscita.** Cromo.	100,00
0ML00073JA00	Prolunga 2,5 cm.	60,00



1150014

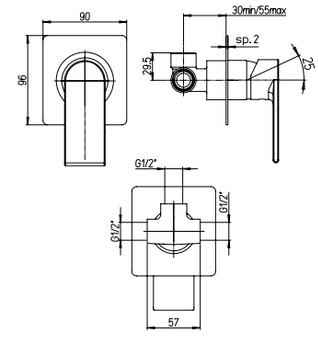

0TI00400JA00	**Miscelatore doccia incasso con deviatore rotativo 2 uscite.** Cromo.	188,00
0ML00095JA00	Prolunga 2,5 cm	100,00



1150014

1150120
cartuccia deviatrice

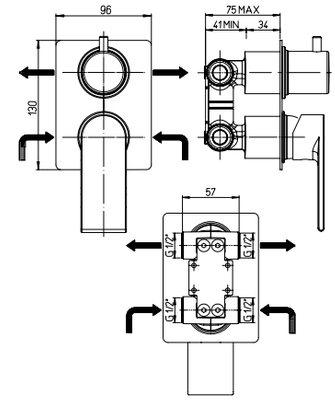

• Descrizioni e caratteristiche tecniche non sono impegnative e possono variare senza preavviso

MOONLIGHT





Prodotto/Codice	Descrizione	€/pz



0MG00086JA00	**Miscelatore monoforo lavabo senza scarico.** Cromo.	122,00
1751051JA01	Piletta universale clic clac tonda.	28,00

1150083

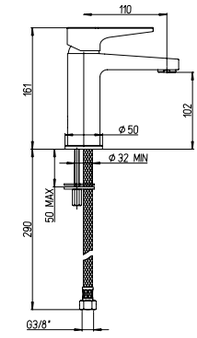



0MG00497JA00	**Miscelatore lavabo a muro senza scarico.** Cromo.	150,00
1751051JA01	Piletta universale clic clac tonda.	28,00
0ML00073JA00	Prolunga 2,5 cm.	60,00

1150014

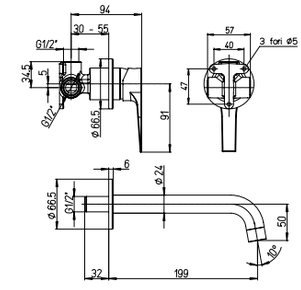



0MG00497JA03	**Miscelatore lavabo a muro con piastra senza scarico.** Cromo.	186,00
1751051JA01	Piletta universale clic clac tonda.	28,00
0ML00073JA00	Prolunga 2,5 cm.	60,00

1150014

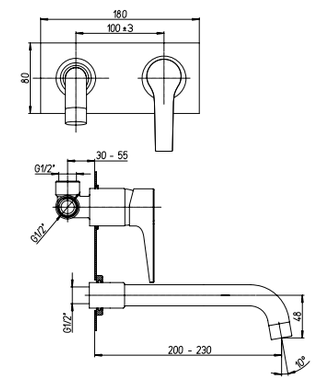

• Descrizioni e caratteristiche tecniche non sono impegnative e possono variare senza preavviso

MOONLIGHT

Prodotto/Codice	Descrizione	€/pz
0MG00092JA01	**Miscelatore monoforo bidet senza scarico.** Cromo.	122,00
1751051JA01	Piletta universale clic clac tonda.	28,00



1150083

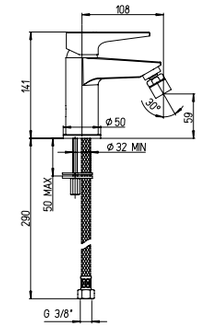

0MG00002JA02	**Miscelatore vasca esterno con kit doccia fisso.** Cromo.	209,00



1150014

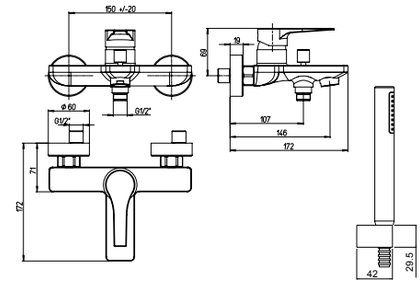

0MG00011JA02	**Miscelatore vasca esterno senza kit doccia.** Cromo.	185,00



1150014

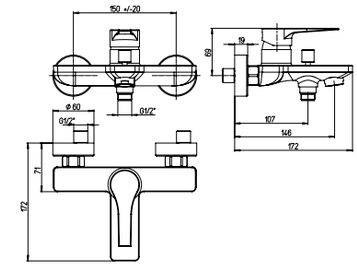

• Descrizioni e caratteristiche tecniche non sono impegnative e possono variare senza preavviso

Prodotto/Codice	Descrizione	€/pz
0MG00028JA02	**Miscelatore doccia esterno.** Cromo.	145,00



1150014

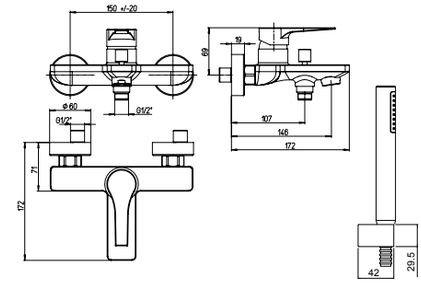

0MG00410JA02	**Miscelatore doccia incasso ad 1 uscita.** Cromo.	100,00
0ML00073JA00	Prolunga 2,5 cm.	60,00



1150014

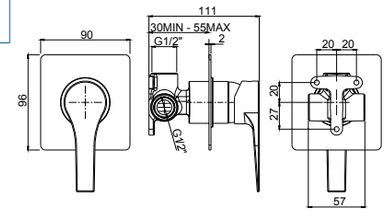

0MG00400JA02	**Miscelatore doccia incasso con deviatore rotativo 2 uscite.** Cromo.	185,00
0ML00095JA00	Prolunghe 2,5 cm.	100,00



1150014

1150120
cartuccia deviatrice

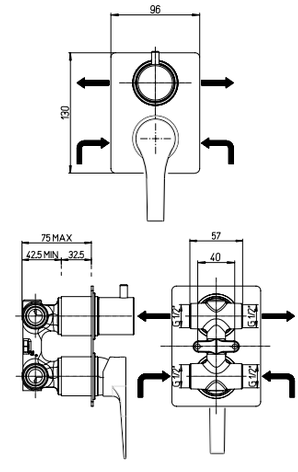

• Descrizioni e caratteristiche tecniche non sono impegnative e possono variare senza preavviso

EOLO





Prodotto/Codice	Descrizione	€/pz
0E000086JA00	**Miscelatore monoforo lavabo senza scarico.** Cromo.	110,00
1751051JA01	Piletta universale clic clac tonda.	28,00



1150083

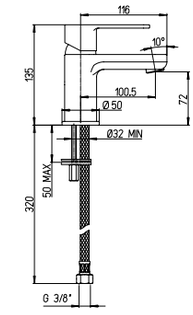

0E000493JA00	**Miscelatore monoforo lavabo tipo alto senza scarico.** Cromo.	173,00
1751051JA01	Piletta universale clic clac tonda.	28,00



1150083

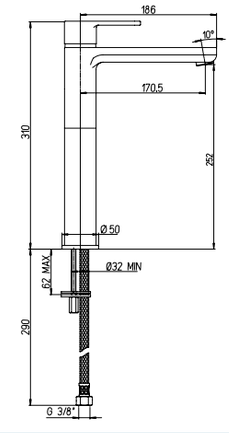

0E000497JA00	**Miscelatore lavabo a muro senza scarico.** Cromo.	156,00
1751051JA01	Piletta universale clic clac tonda.	28,00
0ML00073JA00	Prolunga 2,5 cm.	60,00



1150014

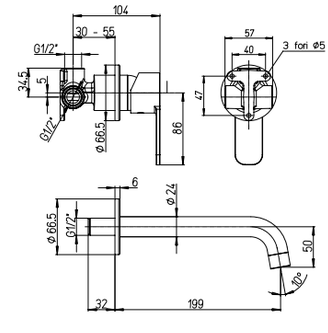

• Descrizioni e caratteristiche tecniche non sono impegnative e possono variare senza preavviso

EOLO

Prodotto/Codice	Descrizione	€/pz
0E000497JA03	**Miscelatore lavabo a muro con piastra senza scarico.** Cromo.	186,00
1751051JA01	Piletta universale clic clac tonda.	28,00
0ML00073JA00	Prolunga 2,5 cm.	60,00



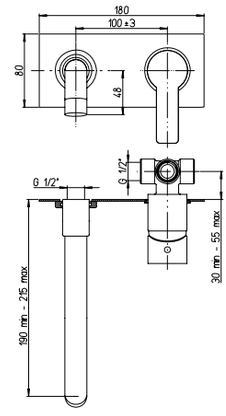

1150014

0E000092JA01	**Miscelatore monoforo bidet senza scarico.** Cromo.	110,00
1751051JA01	Piletta universale clic clac tonda.	28,00



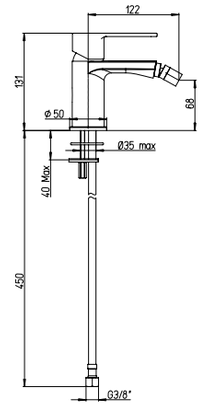

1150083

0E000002JA01	**Miscelatore vasca esterno con kit doccia fisso.** Cromo.	210,00



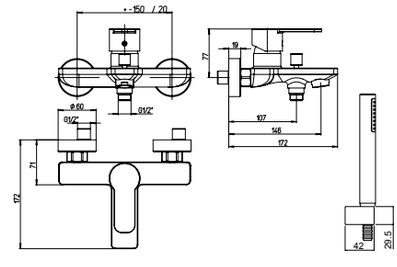

1150014

• Descrizioni e caratteristiche tecniche non sono impegnative e possono variare senza preavviso

Prodotto/Codice	Descrizione	€/pz
0E000011JA01	**Miscelatore vasca esterno senza kit doccia.** Cromo.	185,00



1150014

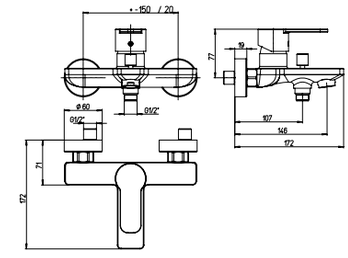

0E000028JA01	**Miscelatore doccia esterno.** Cromo.	147,00



1150014

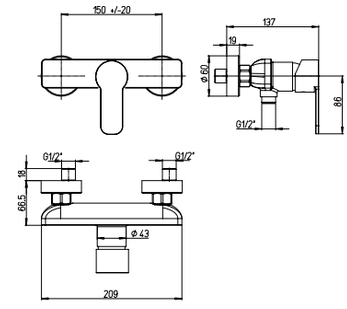

0E000410JA00	**Miscelatore doccia incasso ad 1 uscita.** Cromo.	71,00
0ML00073JA00	Prolunga 2,5 cm.	60,00



1150014

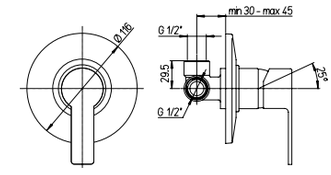

0E000400JA00	**Miscelatore doccia incasso con deviatore rotativo 2 uscite.** Cromo.	163,00
0ML00095JA00	Prolunghe 2,5 cm.	100,00



1150014

1150120
cartuccia deviatrice

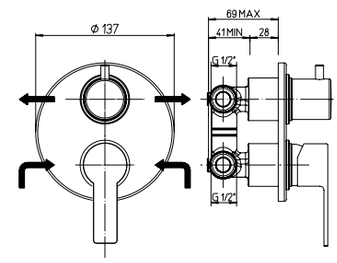

• Descrizioni e caratteristiche tecniche non sono impegnative e possono variare senza preavviso

LUCENTE





Prodotto/Codice	Descrizione	€/pz



0LU00086JA00	**Miscelatore monoforo lavabo senza scarico.** Cromo.	95,00
1751051JA01	Piletta universale clic clac tonda.	28,00

1150091

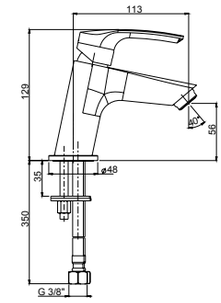



0LU00286JA00	**Miscelatore monoforo lavabo tipo medio senza scarico.** Cromo.	100,00
1751051JA01	Piletta universale clic clac tonda.	28,00

1150090

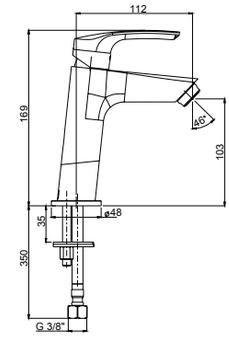



0LU00493JA00	**Miscelatore monoforo lavabo tipo alto senza scarico.** Cromo.	121,00
1751051JA01	Piletta universale clic clac tonda.	28,00

1150091

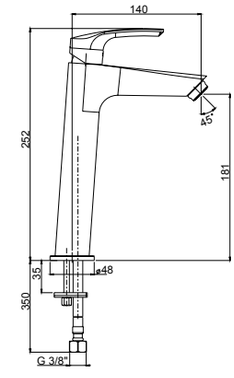

• Descrizioni e caratteristiche tecniche non sono impegnative e possono variare senza preavviso

LUCENTE

Prodotto/Codice	Descrizione	€/pz
0LU00092JA00	**Miscelatore monoforo bidet senza scarico.** Cromo.	95,00
1751051JA01	Piletta universale clic clac tonda.	28,00



1150091

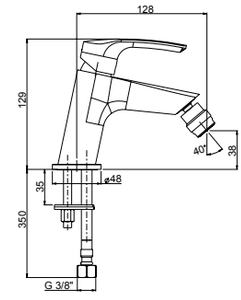

0LU00002JA00	**Miscelatore vasca esterno con kit doccia fisso.** Cromo.	153,00



1150014

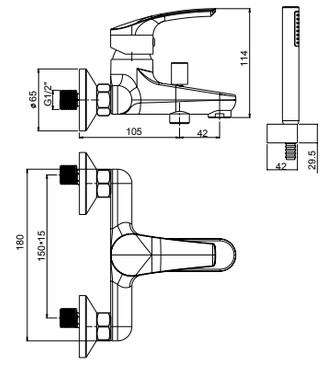

0LU00028JA00	**Miscelatore doccia esterno.** Cromo.	77,00



1150014

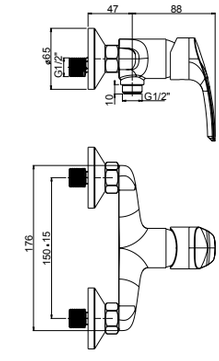

• Descrizioni e caratteristiche tecniche non sono impegnative e possono variare senza preavviso

Prodotto/Codice	Descrizione	€/pz



0LU00410JA00	**Miscelatore doccia incasso ad 1 uscita.** Cromo.	74,00
0ML00073JA00	Prolunga 2,5 cm.	60,00

1150014

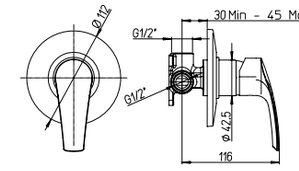



0LU00400JA00	**Miscelatore doccia incasso con deviatore rotativo 2 uscite.** Cromo.	166,00
0ML00095JA00	Prolunghe 2,5 cm.	100,00

1150014

1150120
cartuccia deviatrice

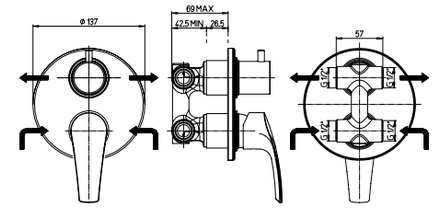

• Descrizioni e caratteristiche tecniche non sono impegnative e possono variare senza preavviso

PENELOPE



Prodotto/Codice	Descrizione	€/pz
491100000051	**Miscelatore monoforo lavabo, scarico automatico 1"1/4.**Cromo.	93,00



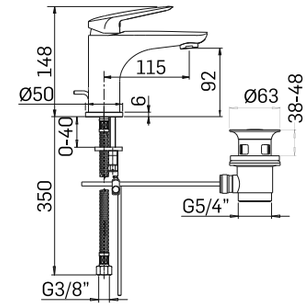

491600000001	**Miscelatore monoforo lavabo tipo alto senza scarico.** Cromo.	155,00



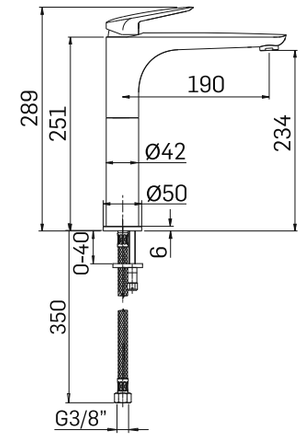

591100000051	**Miscelatore monoforo bidet, scarico automatico 1"1/4.** Cromo.	93,00



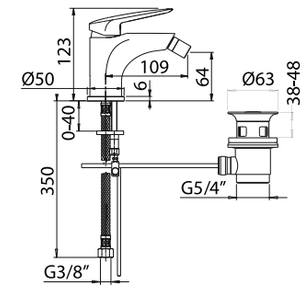

1912FB290021	**Miscelatore vasca esterno con kit doccia.** Cromo.	160,00



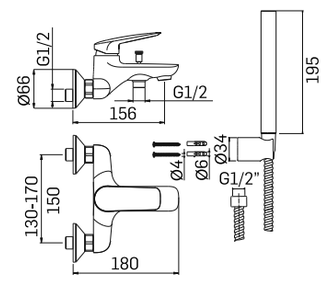

• Descrizioni e caratteristiche tecniche non sono impegnative e possono variare senza preavviso

PENELOPE

Prodotto/Codice	Descrizione	€/pz
391200000021	**Miscelatore doccia esterno.** Cromo.	70,00



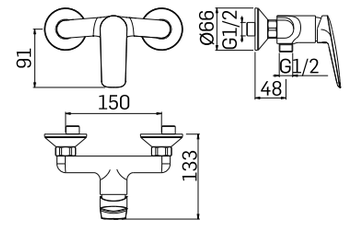

3910PE000001	**Parte esterna per doccia incasso ad 1 uscita.** Cromo.	58,00
370300000021	**Parte interna per doccia incasso ad 1 uscita.** Cromo.	58,00



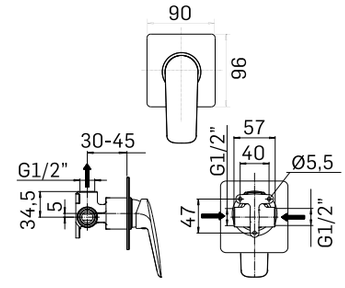

2912PE000001	**Parte esterna per doccia incasso con deviatore rotativo 2 uscite.** Cromo.	88,00
270300000021	**Parte interna per doccia incasso con deviatore rotativo 2 uscite.** Cromo.	123,00



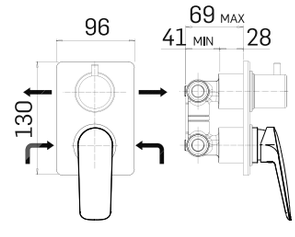

• Descrizioni e caratteristiche tecniche non sono impegnative e possono variare senza preavviso



ACQUACHIARA



Prodotto/Codice	Descrizione	€/pz
4061H130N351	**Miscelatore monoforo lavabo, scarico automatico 1"1/4.** Cromo.	78,00



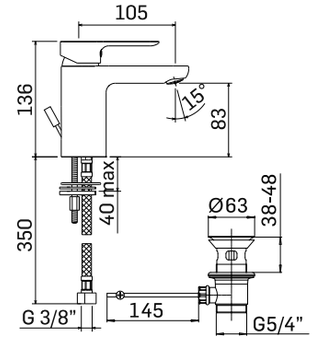

50610000N251	**Miscelatore monoforo bidet, scarico automatico 1"1/4.** Cromo.	78,00



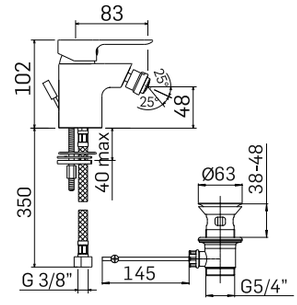

1062FB68N221	**Miscelatore vasca esterno con kit doccia.** Cromo.	110,00



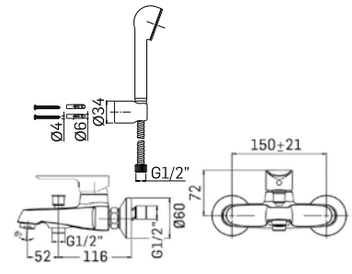

• Descrizioni e caratteristiche tecniche non sono impegnative e possono variare senza preavviso

ACQUACHIARA

Prodotto/Codice	Descrizione	€/pz
30630000N221	**Miscelatore doccia esterno.** Cromo.	80,00



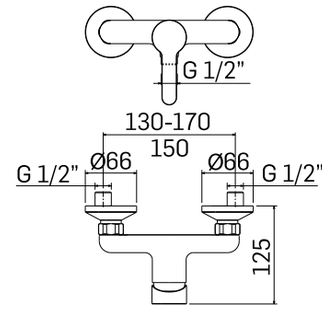

3060PE00N201	**Parte esterna per doccia incasso ad 1 uscita.** Cromo.	24,00
370300000021	**Parte interna per doccia incasso ad 1 uscita.** Cromo.	58,00



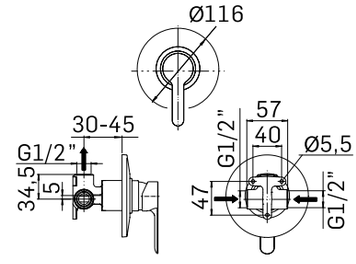

2062PE00N201	**Parte esterna per doccia incasso con deviatore rotativo 2 uscite.** Cromo.	48,00
270300000021	**Parte interna per doccia incasso con deviatore rotativo 2 uscite.** Cromo.	123,00



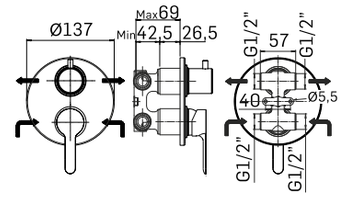

• Descrizioni e caratteristiche tecniche non sono impegnative e possono variare senza preavviso


COSMOS

NAPOLI



Prodotto/Codice	Descrizione	€/pz
MR300911	**Miscelatore monoforo lavabo, scarico automatico 1"1/4.** Cromo.	62,00



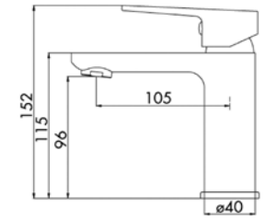

MR300961	**Miscelatore monoforo bidet, scarico automatico 1"1/4.** Cromo.	62,00



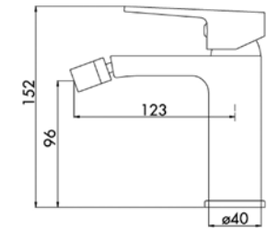

MR300921	**Miscelatore vasca esterno con kit doccia.** Cromo.	100,00



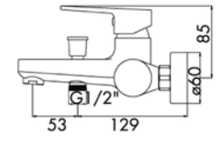

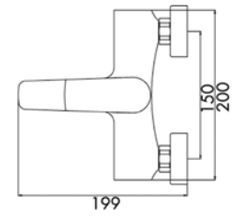

• Descrizioni e caratteristiche tecniche non sono impegnative e possono variare senza preavviso

NAPOLI

Prodotto/Codice	Descrizione	€/pz
MR300951	**Miscelatore doccia esterno.** Cromo.	70,00



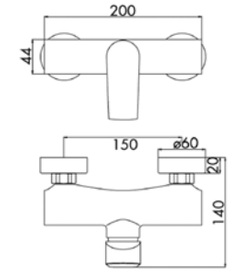

MR300741	**Miscelatore doccia incasso ad 1 uscita.** Cromo.	58,00



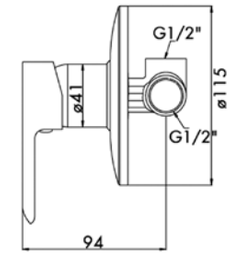

MR300743	**Miscelatore doccia incasso con deviatore rotativo 2 uscite.** Cromo.	110,00



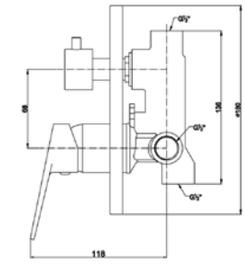



ARIEL



Prodotto/Codice	Descrizione	€/pz
ORE00088A21	**Miscelatore monoforo lavabo, scarico automatico 1"1/4.** Cromo.	53,00



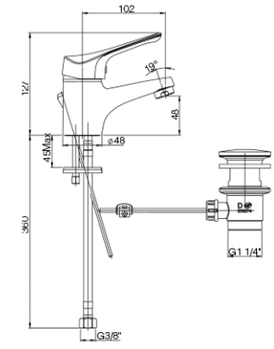

ORE00088C21	**Miscelatore monoforo lavabo, leva clinica e scarico automatico 1"1/4.** Cromo.	65,00



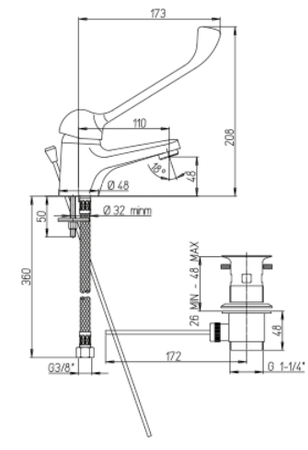

ORE00094A21	**Miscelatore monoforo bidet, scarico automatico 1"1/4.** Cromo.	53,00



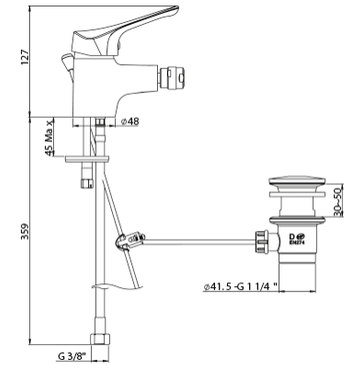

ORE00002A21	**Miscelatore vasca esterno con doccia "Duplex".** Cromo.	80,00



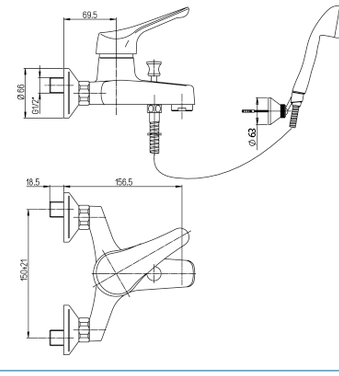

• Descrizioni e caratteristiche tecniche non sono impegnative e possono variare senza preavviso

ARIEL

Prodotto/Codice	Descrizione	€/pz
ORE00028A21	**Miscelatore doccia esterno 1/2".** Cromo.	58,00



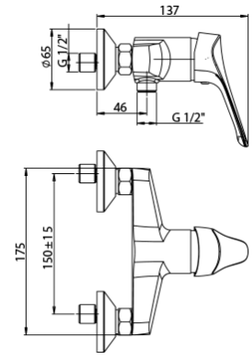

0RE00410A16	**Miscelatore doccia incasso.** Cromo.	48,00



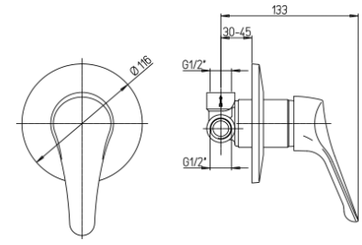

0RE00400A16	**Miscelatore doccia incasso con deviatore.** Cromo.	108,00



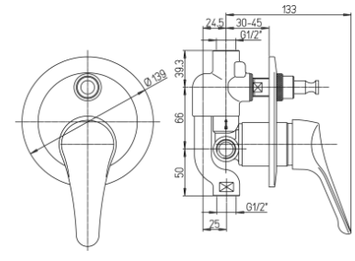

• Descrizioni e caratteristiche tecniche non sono impegnative e possono variare senza preavviso


HOME

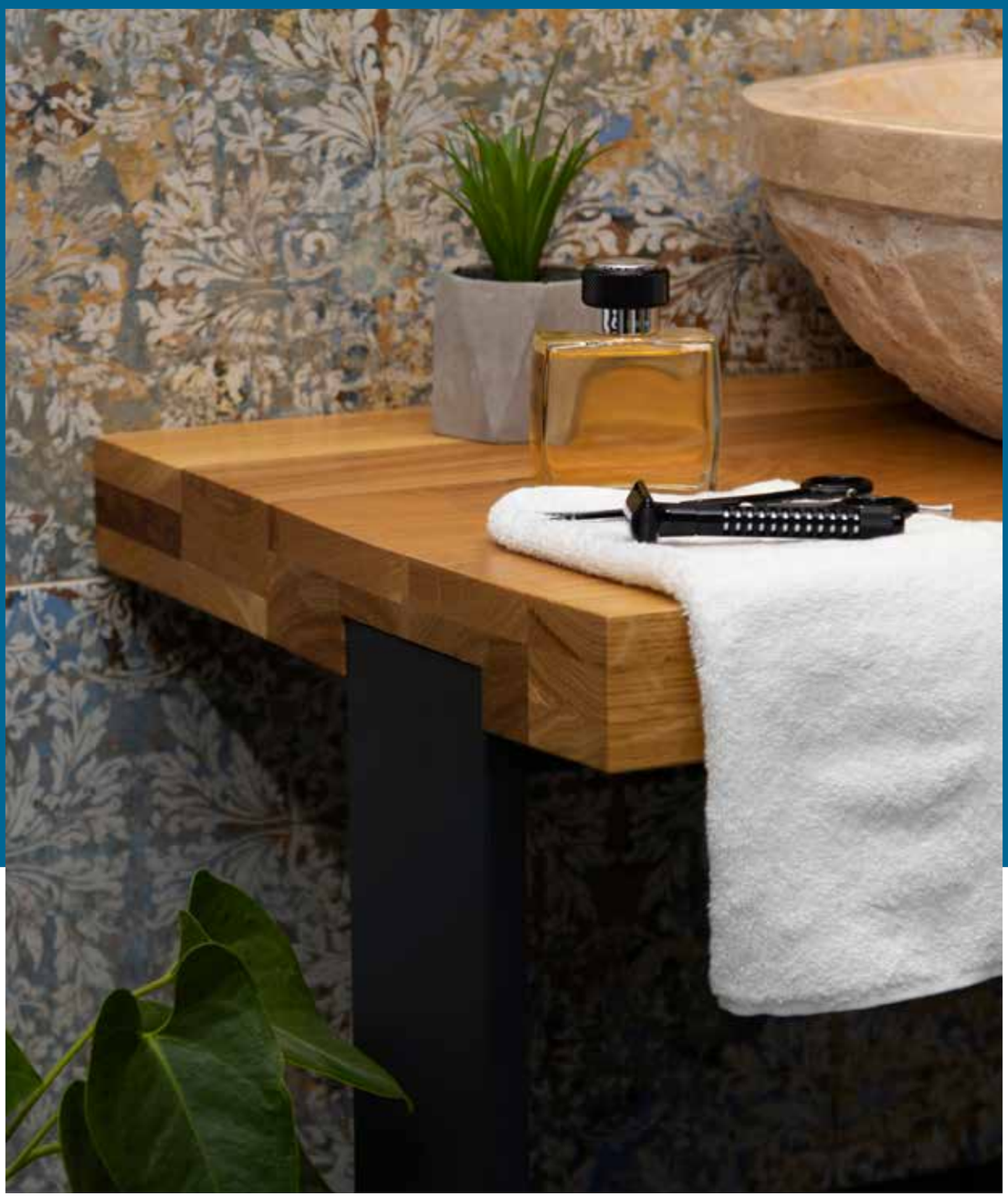

SIFONI
RUBINETTI FILTRO
PILETTE

Jacuzzi
RUBINETTERIA
MAMOLI
MILANO 1932
COSMOS

SIFONI - RUBINETTI FILTRO - PILETTE

Prodotto/Codice	Descrizione	€/pz
1771011JA00	**Sifone alto minimale 1 1/4" tondo.** Cromo.	80,00
1771011JAYO	**Sifone alto minimale 1 1/4" tondo.** Nero opaco.	112,00



Prodotto/Codice	Descrizione	€/pz
1771012JA00	**Sifone basso minimale 1 1/4" tondo.** Cromo. Low round 1 1/4" bottle trap	72,00



Prodotto/Codice	Descrizione	€/pz
1771027JA00	**Sifone minimale 1 1/4" quadro.** Cromo.	88,00
1771027JAYO	**Sifone minimale 1 1/4" quadro.** Nero opaco.	130,00



• Descrizioni e caratteristiche tecniche non sono impegnative e possono variare senza preavviso

Prodotto/Codice	Descrizione	€/pz
RUBINETTERIA		
1991233JA00	**Coppia di rubinetti filtro sottolavabo tondo.** Cromo.	53,00
1991233JAYO	**Coppia di rubinetti filtro sottolavabo tondo.** Nero opaco.	74,00



RUBINETTERIA		
1991234JA00	**Coppia di rubinetti filtro sottolavabo quadro.** Cromo.	63,00
1991234JAYO	**Coppia di rubinetti filtro sottolavabo quadro.** Nero opaco.	65,00



RUBINETTERIA		
1751051JA01	**Piletta universale clic clac tonda.** Cromo.	28,00
1751011JAYO	**Piletta universale clic clac tonda.** Nero opaco.	43,00



RUBINETTERIA		
1751012JA00	**Piletta universale clic clac quadra.** Cromo.	40,00
1751012JAYO	**Piletta universale clic clac quadra.** Nero opaco.	53,00



• Descrizioni e caratteristiche tecniche non sono impegnative e possono variare senza preavviso

SIFONI - RUBINETTI FILTRO - PILETTE

Prodotto/Codice	Descrizione	€/pz

MAMOLI

PILETTA UNIVERSALE CLICK CLACK TONDA

000004950051	Cromo	20,00
00000495005K	Nero opaco	30,00
00000495005F	Acciaio spazzolato	32,00
00000495005G	Oro spazzolato	35,00



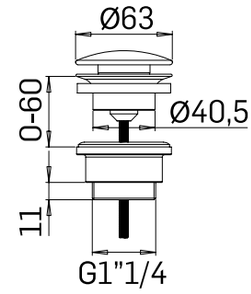

COSMOS

PILETTA UNIVERSALE CLICK CLACK TONDA

AC53CR	Cromo	18,00
AC53PJ	Oro spazzolato	32,00



• Descrizioni e caratteristiche tecniche non sono impegnative e possono variare senza preavviso



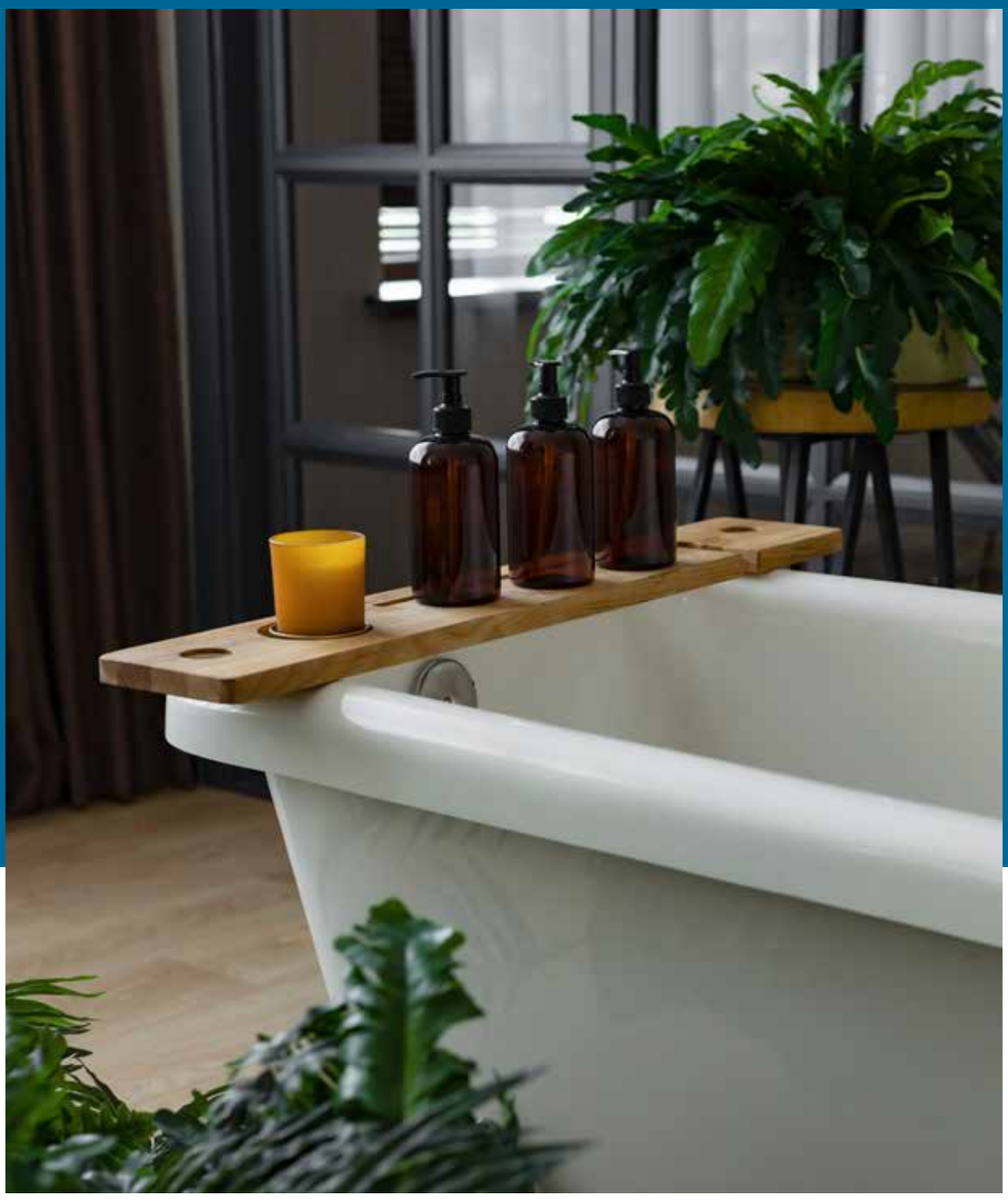

TERMOSTATICI

TWINKLE

SUNSET

Jacuzzi

RUBINETTERIA

TERMOSTATICI

Prodotto/Codice	Descrizione	€/pz
0TWYO011JA00	**TWINKLE** **Miscelatore vasca esterno termostatico.** Nero opaco.	581,00



1150099 THERMO

1150088
cartuccia deviatrice

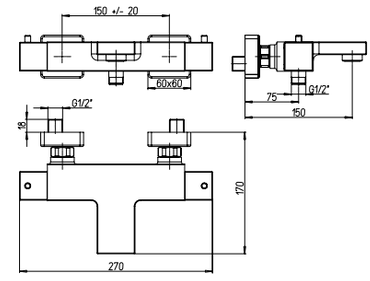

Prodotto/Codice	Descrizione	€/pz
0TW00443JA00	**TWINKLE** **Miscelatore vasca esterno termostatico.** Cromo.	415,00



1150099 THERMO

1150088
cartuccia deviatrice

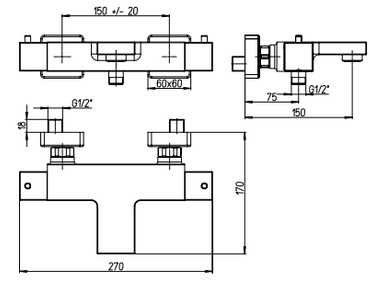

Prodotto/Codice	Descrizione	€/pz
0SU00443JA00	**SUNSET** **Miscelatore vasca esterno termostatico.** Cromo.	282,00



1150089 THERMO

1150088
cartuccia deviatrice

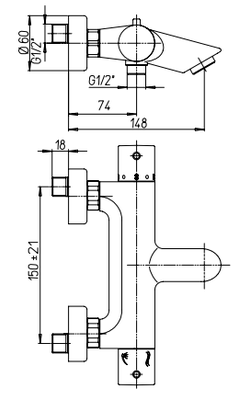

• Descrizioni e caratteristiche tecniche non sono impegnative e possono variare senza preavviso

Prodotto/Codice	Descrizione	€/pz
0TWYO028JA00	**TWINKLE** **Miscelatore doccia esterno termostatico.** Nero opaco..	411,00



1150089 THERMO

1951161 vitone

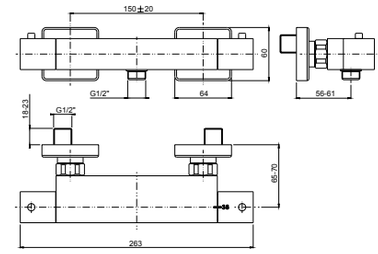

Prodotto/Codice	Descrizione	€/pz
0TW00028JA00	**TWINKLE** **Miscelatore doccia esterno termostatico.** Cromo.	294,00



1150089 THERMO

1951161 vitone

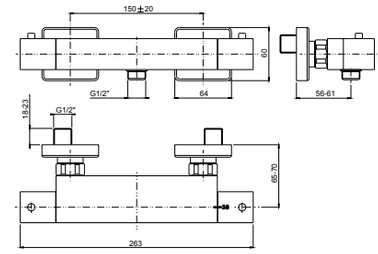

Prodotto/Codice	Descrizione	€/pz
0SUYO448JA00	**SUNSET** **Miscelatore doccia esterno termostatico.** Nero opaco.	290,00



1150089 THERMO

1951161 vitone

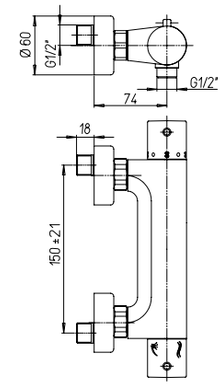

• Descrizioni e caratteristiche tecniche non sono impegnative e possono variare senza preavviso

TERMOSTATICI

Prodotto/Codice	Descrizione	€/pz
0SU00448JA00	**SUNSET** **Miscelatore doccia esterno termostatico.** Cromo.	207,00



1150089 THERMO

1951161
vitone

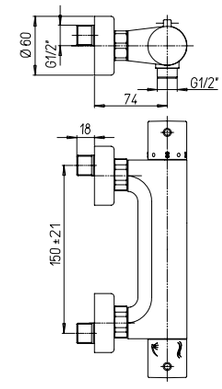

0SU00445JA01	**SUNSET** **Miscelatore termostatico incasso a una uscita con rubinetto di arresto**. Cromo.	330,00
0ML00094JA00	Prolunghe 2,5 cm	140,00



1150089 THERMO

1951160
vitone

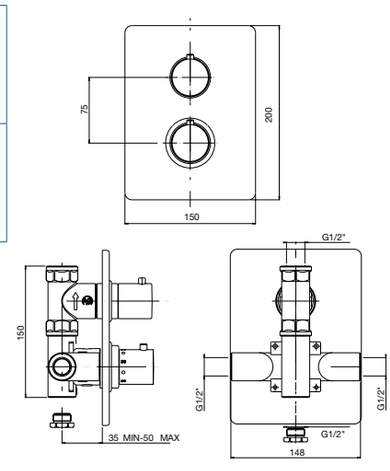

0SU00444JA01	**SUNSET** **Gruppo doccia incasso termostatico con rubinetto di arresto e deviatore rotativo 2 uscite.** Cromo.	338,00
0ML00094JA01	Prolunghe 2,5 cm	140,00



1150089 THERMO

1150044
cartuccia deviatrice

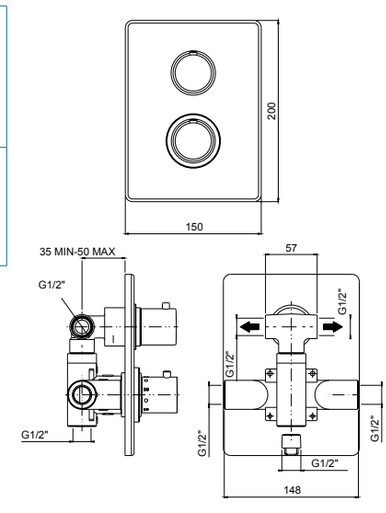

• Descrizioni e caratteristiche tecniche non sono impegnative e possono variare senza preavviso





COLONNE DOCCIA

COLONNE DOCCIA **TERMOSTATICHE**

COLONNE DOCCIA CON **MISCELATORE MECCANICO**

COLONNE DOCCIA CON **DEVIATORE**

COLONNE DOCCIA **MULTIFUNZIONE**

COLONNE **VASCA**

COSMOS

Jacuzzi

RUBINETTERIA

MAMOLI
MILANO 1932

Huber
AQUA EMOTIONS



COLONNE DOCCIA
TERMOSTATICHE

COLONNE DOCCIA **TERMOSTATICHE**

Prodotto/Codice	Descrizione	€/pz
0IQ00199JA06	**GLINT** **Colonna doccia termostatica telescopica, deviatore integrato, soffione in acciaio 250x250 mm, doccia monogetto minimalista e flessibile PVC grigio 150 cm.** Cromo.	878,00

Jacuzzi
RUBINETTERIA



1150089 THERMO

1150088
cartuccia deviatrice

soffioni doccia
acciaio inox ultrapiatti

soffione regolabile

altezza regolabile

PVC grigio cm 150
doppia calotta girevole

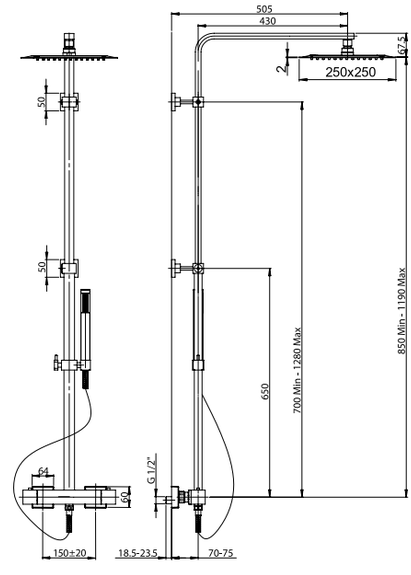

Prodotto/Codice	Descrizione	€/pz
QTC8602H.21	**Colonna doccia termostatica telescopica con corpo SAFE-TOUCH, manopole in metallo, soffione in acciaio inox 250x250 mm, flessibile silverflex.**	460,00

Huber



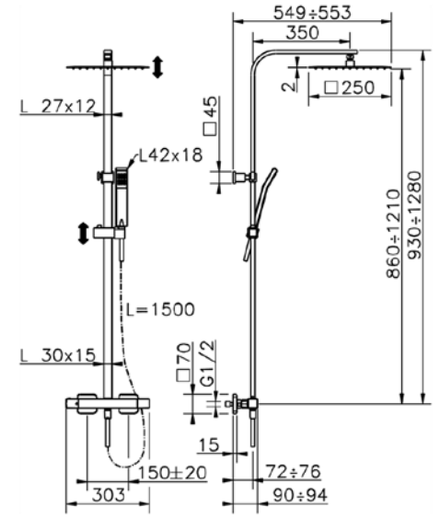

• Descrizioni e caratteristiche tecniche non sono impegnative e possono variare senza preavviso

Prodotto/Codice	Descrizione	€/pz
0IQ00199JA09	**GLINT** **Colonna doccia termostatica con tubo tondo, deviatore integrato, soffione in acciaio 250x250 mm, doccia monogetto minimalista e flessibile PVC grigio 150 cm.** Cromo.	625,00

RUBINETTERIA



1150089

1150088
cartuccia deviatrice

soffioni doccia
acciaio inox ultrapiatti

soffione regolabile

PVC grigio cm 150
doppia calotta girevole

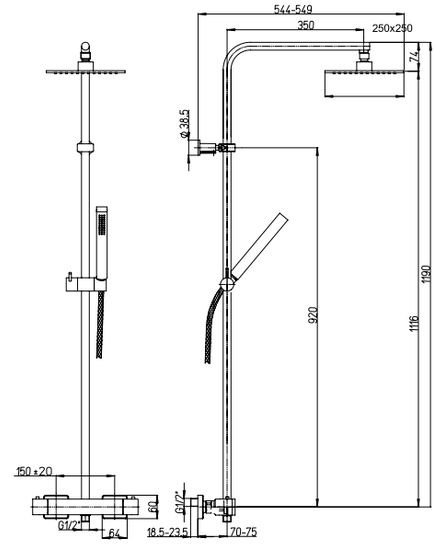

Prodotto/Codice	Descrizione	€/pz
M3114-9040-3133	**PARIGI PLUS 01** **Colonna doccia telescopica con soffione in acciaio 250x250 mm, completa di miscelatore termostatico, supporti in ottone,doccia monogetto minimalista e flessibile silver in PVC.** Cromo.	320,00



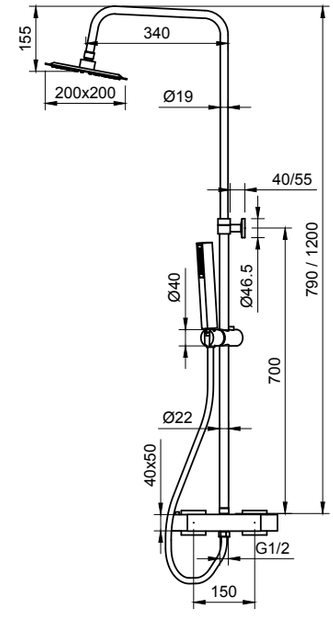

• Descrizioni e caratteristiche tecniche non sono impegnative e possono variare senza preavviso

COLONNE DOCCIA **TERMOSTATICHE**

Prodotto/Codice	Descrizione	€/pz
M3114-9035-3130	**BERLINO PLUS 01** **Colonna doccia telescopica con soffione in acciaio Ø 250 mm, completa di miscelatore termostatico, supporti in ottone, doccia monogetto minimalista e flessibile silver in PVC.** Cromo.	285,00



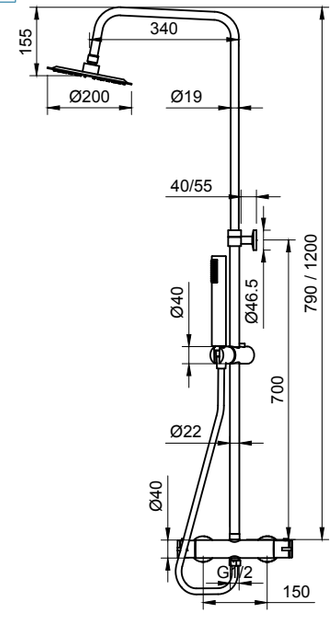

Prodotto/Codice	Descrizione	€/pz
M3114-9035-31301	**BERLINO PLUS 02** **Colonna doccia telescopica con soffione in acciaio Ø 250 mm, completa di miscelatore termostatico, supporti in ottone, doccia 3 getti e flessibile silver in PVC.** Cromo.	285,00



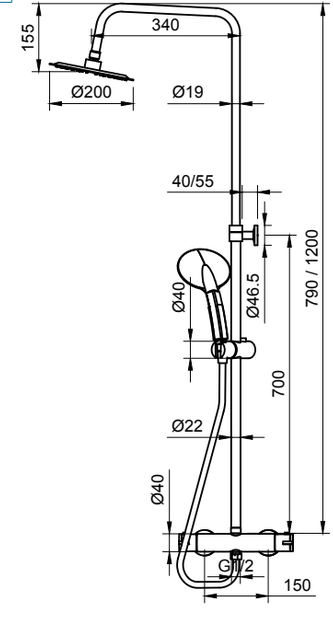

• Descrizioni e caratteristiche tecniche non sono impegnative e possono variare senza preavviso

Prodotto/Codice	Descrizione	€/pz
0SU00199JA02	**SUNSET** **Colonna doccia termostatica, deviatore integrato, soffione in acciaio Ø 250 mm, doccia monogetto minimalista e flessibile PVC grigio 150 cm.** Cromo.	523,00

Jacuzzi RUBINETTERIA

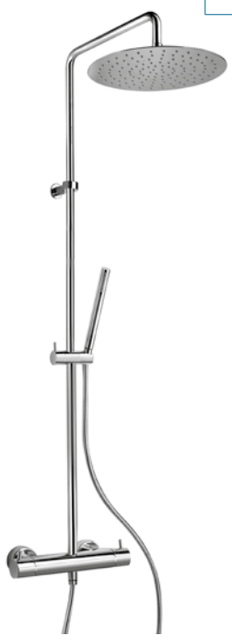

1150089 THERMO

1150088
cartuccia deviatrice

soffioni doccia
acciaio inox ultrapiatti

soffione regolabile

PVC grigio cm 150
doppia calotta girevole

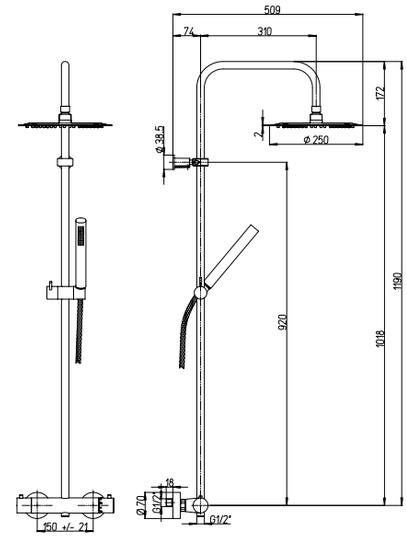

Huber

H2C8402A.21	**Colonna doccia termostatica telescopica con corpo SAFE-TOUCH, manopole in metallo, soffione in acciaio ø 250 mm, flessibile silverflex.**	375,00



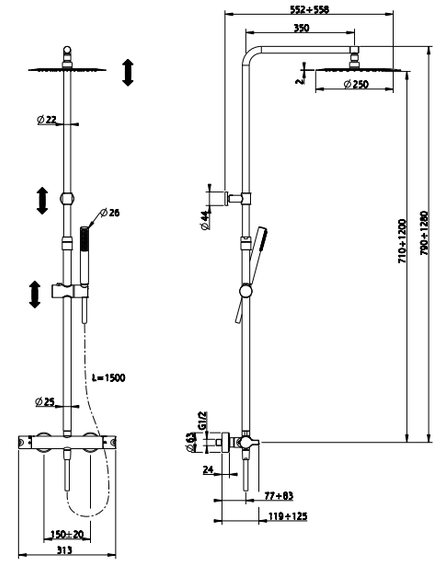

• Descrizioni e caratteristiche tecniche non sono impegnative e possono variare senza preavviso

COLONNE DOCCIA **TERMOSTATICHE**

Prodotto/Codice	Descrizione	€/pz
0SU00199JA00	**SUNSET** **Colonna doccia termostatica, deviatore integrato, soffione ABS Ø 200 mm, doccia monogetto minimalista e flessibile PVC grigio 150 cm.** Cromo.	480,00

Jacuzzi RUBINETTERIA



1150089 THERMO

1150088 cartuccia deviatrice

soffione regolabile

altezza regolabile

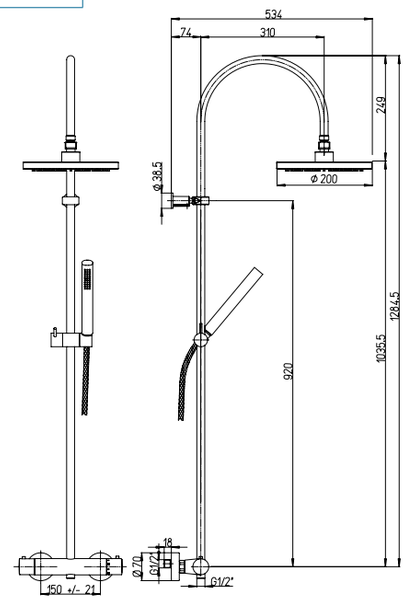

Jacuzzi RUBINETTERIA

Prodotto/Codice	Descrizione	€/pz
0SU00209JA00	**SUNSET** **Colonna doccia/vasca termostatica, deviatore integrato, soffione in acciaio Ø 250 mm, doccia monogetto minimalista e flessibile PVC grigio 150 cm.** Cromo.	612,00

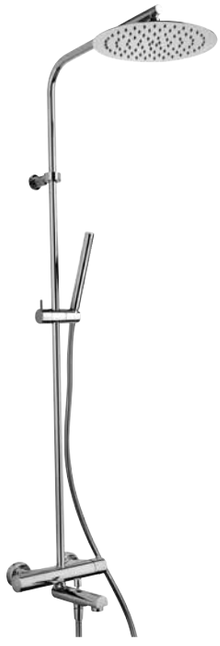

1150089 THERMO

1150088 cartuccia deviatrice

soffioni doccia acciaio inox ultrapiatti

soffione regolabile

PVC grigio cm 150 doppia calotta girevole

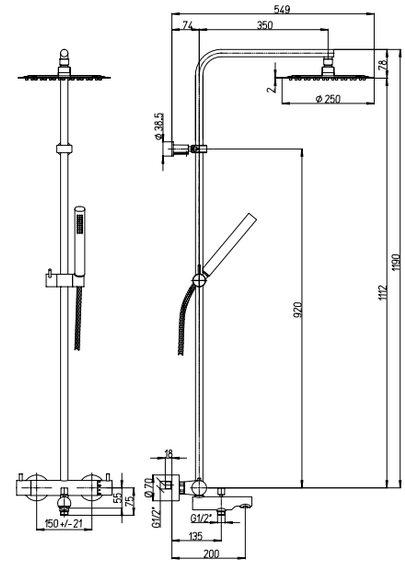

• Descrizioni e caratteristiche tecniche non sono impegnative e possono variare senza preavviso

Prodotto/Codice	Descrizione	€/pz
0TWYO199JA00	**TWINKLE** **Colonna doccia termostatica con deviatore integrato, soffione acciaio 20x20 cm, flessibile 150 cm, doccia monogetto minimalista.** Nero opaco.	1.080,00

Jacuzzi RUBINETTERIA



1150089 THERMO

1150088
cartuccia deviatrice

soffioni doccia
acciaio inox ultrapiatti

soffione regolabile

PVC nero opaco cm 150
doppia calotta girevole

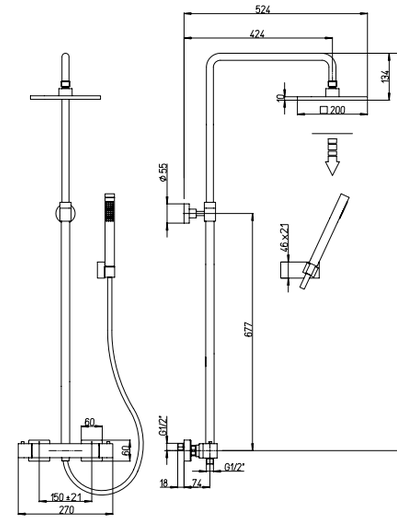

Prodotto/Codice	Descrizione	€/pz
0LMYO199JA00	**LUMOS** **Colonna doccia termostatica con deviatore integrato, soffione acciaio Ø 20 cm, flessibile 150 cm, doccia monogetto minimalista.** Nero opaco.	970,00

Jacuzzi RUBINETTERIA



1150089 THERMO

1150088
cartuccia deviatrice

soffioni doccia
acciaio inox ultrapiatti

soffione regolabile

PVC nero opaco cm 150
doppia calotta girevole

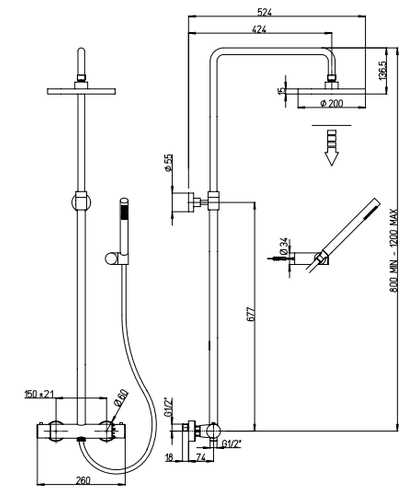

• Descrizioni e caratteristiche tecniche non sono impegnative e possono variare senza preavviso

COLONNE DOCCIA **TERMOSTATICHE**

Prodotto/Codice	Descrizione	€/pz

MAMOLI

COLONNA DOCCIA TERMOSTATICA CON GETTO A PIOGGIA GENERATO DALL'AERATORE.



371800000021	Cromo	470,00
37180000002K	Nero opaco	620,00
37180000002A	Acciaio spazzolato	650,00
37180000002G	Oro spazzolato	680,00

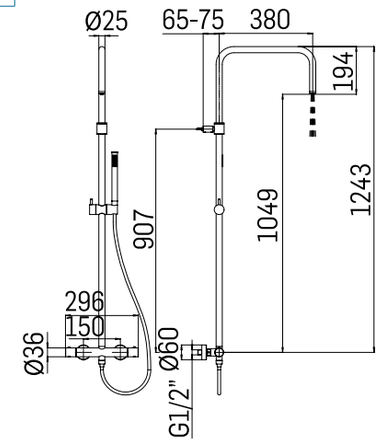

MAMOLI

COLONNA DOCCIA TERMOSTATICA CON SOFFIONE IN ACCIAIO INOX Ø 250.



371803300021	Cromo	550,00
37180330002K	Nero opaco	690,00
37180330002A	Acciaio spazzolato	750,00
37180330002G	Oro spazzolato	780,00

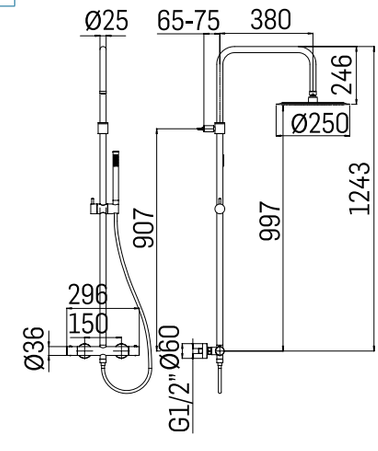

• Descrizioni e caratteristiche tecniche non sono impegnative e possono variare senza preavviso





COLONNE DOCCIA CON
MISCELATORE MECCANICO

COLONNE DOCCIA CON **MISCELATORE MECCANICO**

Prodotto/Codice	Descrizione	€/pz
QT0R4031.21	**Colonna doccia telescopica con miscelatore meccanico, manopole in metallo, soffione in acciaio inox 250x250 mm, flessibile silverflex.**	398,00



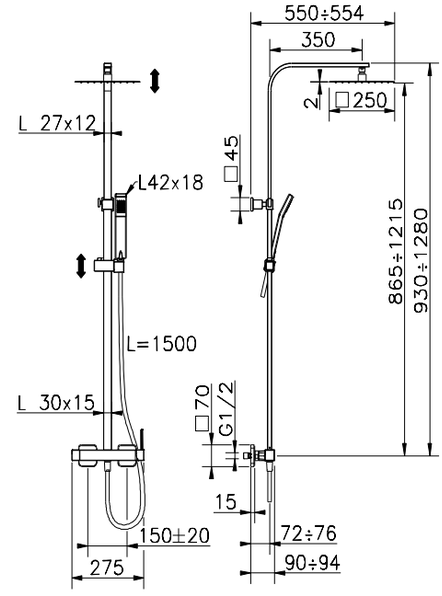

Prodotto/Codice	Descrizione	€/pz
M3114-9035-3110	**SMART** **Colonna doccia telescopica con soffione in acciaio Ø 250 mm, completa di miscelatore meccanico, supporti in ottone, doccia monogetto minimalista e flessibile silver in PVC.** Cromo.	255,00



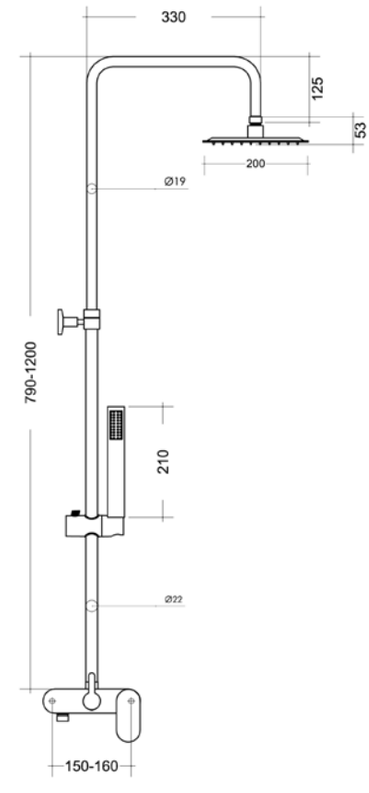

• Descrizioni e caratteristiche tecniche non sono impegnative e possono variare senza preavviso

Prodotto/Codice	Descrizione	€/pz

Jacuzzi
RUBINETTERIA

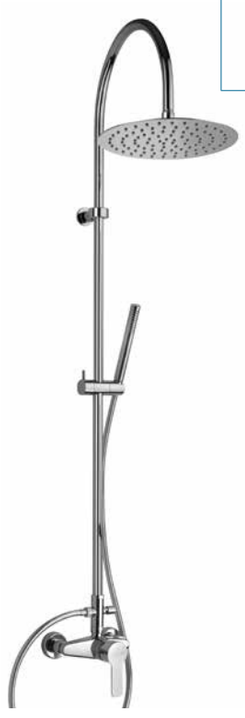

0E000899JA01	**EOLO** **Colonna doccia con miscelatore meccanico, soffione in acciaio inox Ø 200 mm, doccia monogetto minimalista tonda e flessibile PVC grigio 150 cm.** Cromo.	470,00

1150119
cartuccia deviatrice

soffioni doccia
acciaio inox ultrapiatti

soffione regolabile

PVC grigio cm 150
doppia calotta girevole

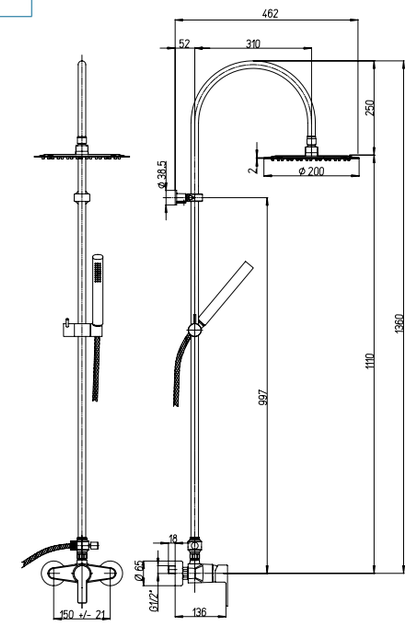

COSMOS



M3118-9035-3110N	**DUBAI** **Colonna doccia telescopica con soffione in acciaio Ø 250 mm, completa di miscelatore meccanico, supporti in ottone, doccia 5 getti e flessibile in PVC.** Nero opaco.	420,00

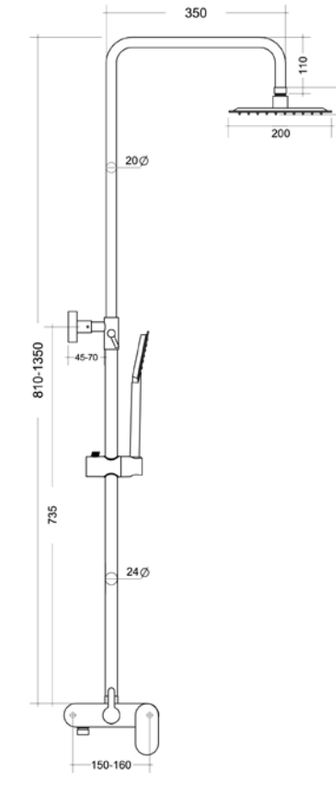

• Descrizioni e caratteristiche tecniche non sono impegnative e possono variare senza preavviso

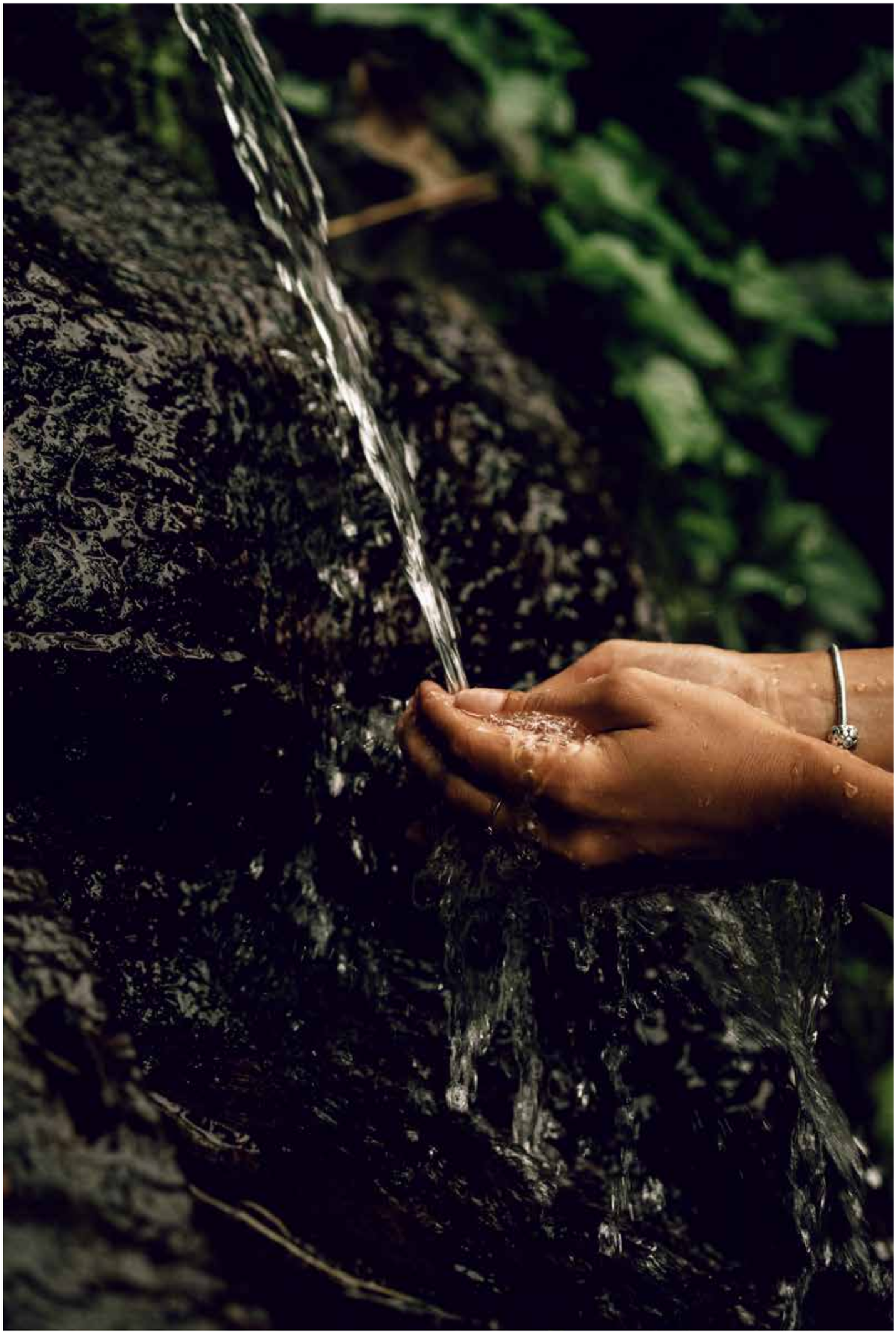

COLONNE DOCCIA CON **DEVIATORE**

COLONNE DOCCIA CON **DEVIATORE**

Prodotto/Codice	Descrizione	€/pz

Jacuzzi
RUBINETTERIA



0IQ00846JA00	**GLINT** **Colonna doccia senza miscelatore, soffione in acciaio inox 250x250 mm, deviatore meccanico, doccia monogetto minimalista e flessibile PVC grigio 60 e 150 cm.** Cromo.	515,00

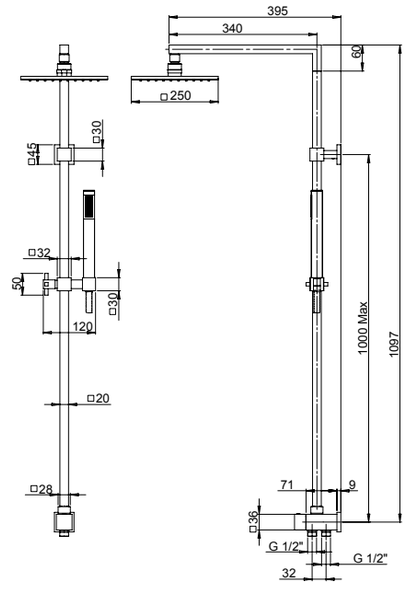

1990325JA00
deviatore

soffioni doccia
acciaio inox ultrapiatti

PVC grigio cm 150
doppia calotta girevole

COSMOS



M3160-9041-DEV	**LONDRA** **Colonna doccia con soffione in acciaio 250x250 mm, supporti in ottone, deviatore ceramico, doccia monogetto e flessibile silver in PVC.** Cromo.	210,00

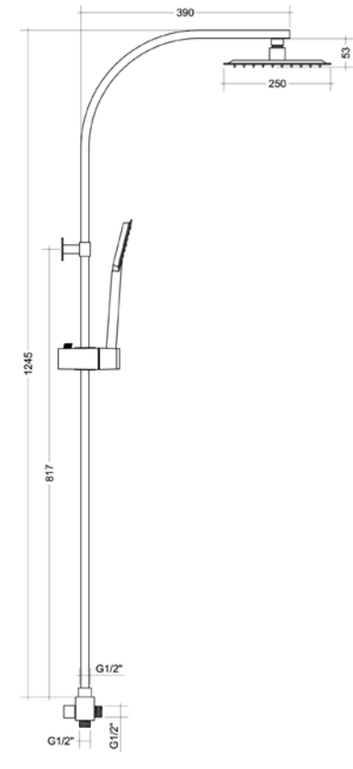

• Descrizioni e caratteristiche tecniche non sono impegnative e possono variare senza preavviso

Prodotto/Codice	Descrizione	€/pz
M3114-9040-DEV	**PARIGI 01** **Colonna doccia telescopica con soffione in acciaio 250x250 mm, supporti in ottone, deviatore ceramico, doccia monogetto minimalista e flessibile silver in PVC.** Cromo.	195,00



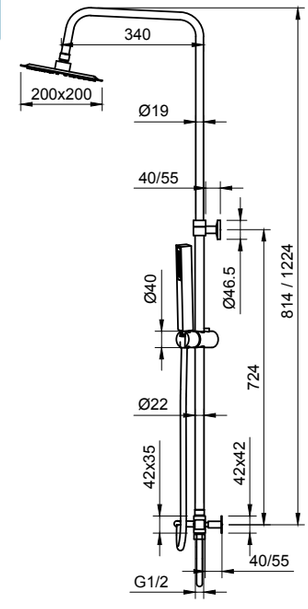

RUBINETTERIA

Prodotto/Codice	Descrizione	€/pz
0SU00846JA04	**SUNSET** **Colonna doccia telescopica senza miscelatore, soffione in acciaio inox 250x250 mm, deviatore meccanico, doccia monogetto minimalista e flessibile PVC grigio 60 e 150 cm.** Cromo.	445,00



1990325JA00
deviatore

soffioni doccia
acciaio inox ultrapiatti

soffione regolabile

altezza regolabile

PVC grigio cm 150
doppia calotta girevole

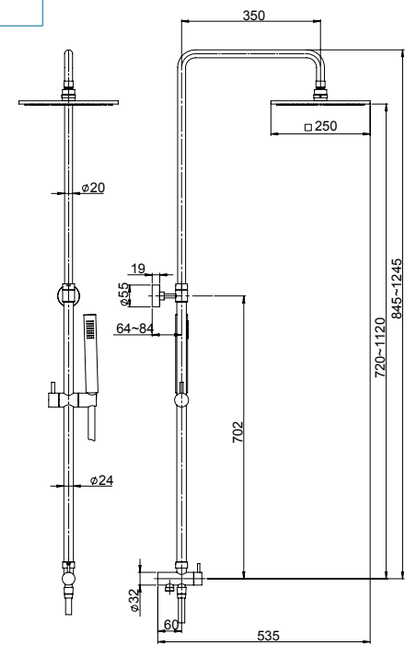

• Descrizioni e caratteristiche tecniche non sono impegnative e possono variare senza preavviso

COLONNE DOCCIA CON **DEVIATORE**

Prodotto/Codice	Descrizione	€/pz
0SU00846JA00	**SUNSET** **Colonna doccia telescopica senza miscelatore, soffione in acciaio inox 250 Ø mm, deviatore meccanico, doccia monogetto minimalista e flessibile PVC grigio 60 e 150 cm.** Cromo.	442,00

Jacuzzi
RUBINETTERIA



1990325JA00
deviatore

soffioni doccia
acciaio inox ultrapiatti

soffione regolabile

altezza regolabile

PVC grigio cm 150
doppia calotta girevole

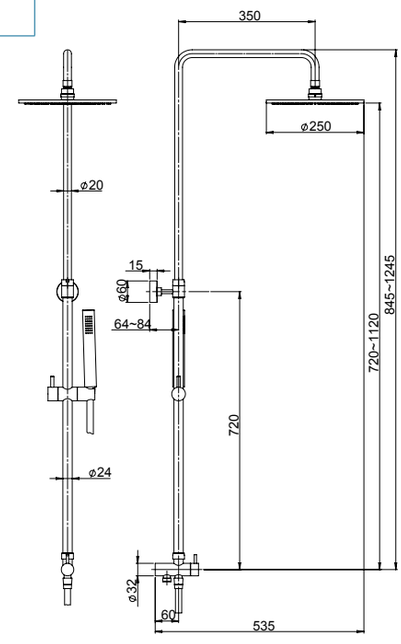

Prodotto/Codice	Descrizione	€/pz
M3114-9035-DEV	**BERLINO 01** **Colonna doccia telescopica con soffione in acciaio Ø 250 mm, supporti in ottone, deviatore ceramico, doccia monogetto minimalista e flessibile silver in PVC.** Cromo.	168,00

COSMOS



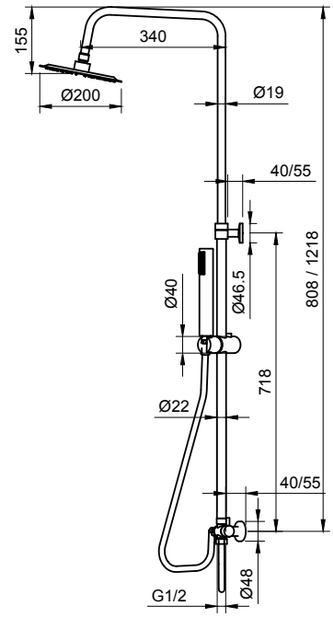

• Descrizioni e caratteristiche tecniche non sono impegnative e possono variare senza preavviso

Prodotto/Codice	Descrizione	€/pz
M3114-9035-DEV1	**BERLINO 02** **Colonna doccia telescopica con soffione in acciaio ø 250 mm, supporti in ottone, deviatore ceramico, doccia 3 getti e flessibile silver in PVC.** Cromo.	168,00



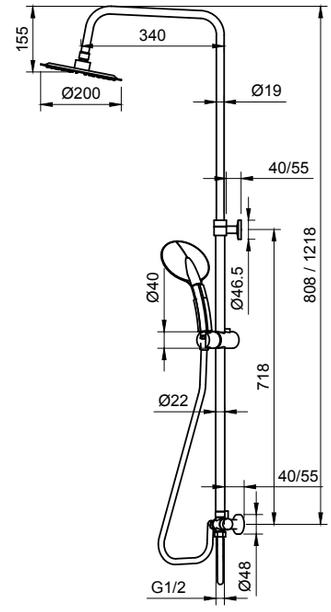

Prodotto/Codice	Descrizione	€/pz
SSZ78010.21	**Colonna doccia con presa acqua superiore, per sostituzione braccio doccia pre-esistente, con deviatore, soffione in ABS ø 250 mm, flessibile silverflex.**	330,00



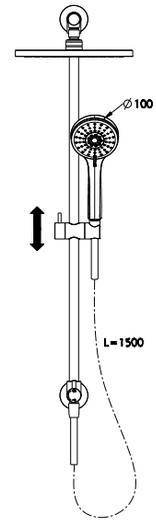

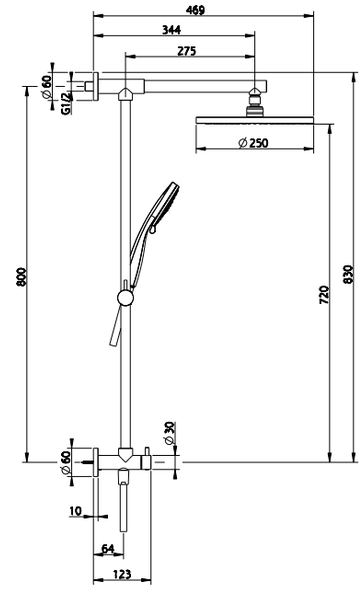

• Descrizioni e caratteristiche tecniche non sono impegnative e possono variare senza preavviso

COLONNE DOCCIA CON **DEVIATORE**

Prodotto/Codice	Descrizione	€/pz
M639	**STOCCOLMA** **Colonna doccia con soffione in acciaio 200x200 mm, supporti in ABS, deviatore ceramico, doccia monogetto e flessibile in acciaio.** Cromo.	130,00



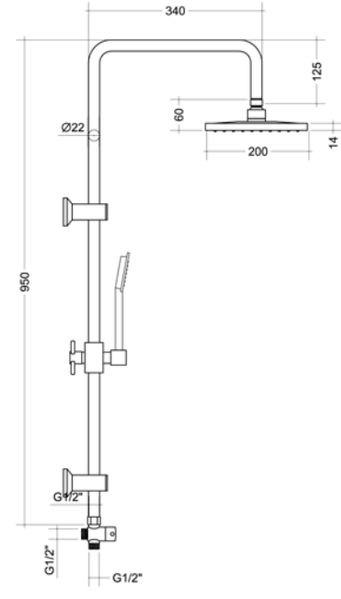

Prodotto/Codice	Descrizione	€/pz
M635	**OSLO** **Colonna doccia con soffione in acciaio Ø 200 mm, supporti in ABS, deviatore ceramico, doccetta 3 getti e flessibile in acciaio.** Cromo.	110,00



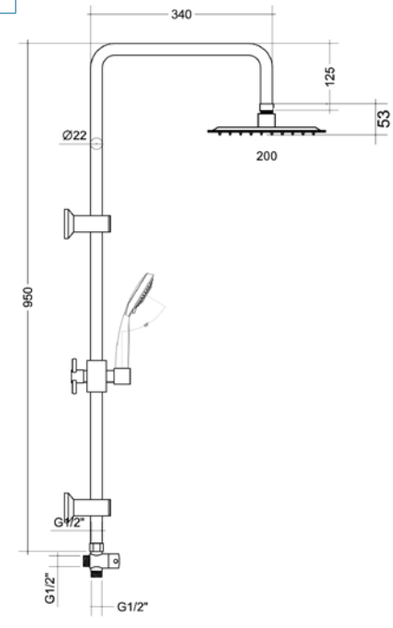

• Descrizioni e caratteristiche tecniche non sono impegnative e possono variare senza preavviso

Prodotto/Codice	Descrizione	€/pz
M634	**SIDNEY** **Colonna doccia con soffione in ABS 200x200 mm, supporti in ABS, doccia monogetto e flessibile in acciaio.** Cromo.	80,00



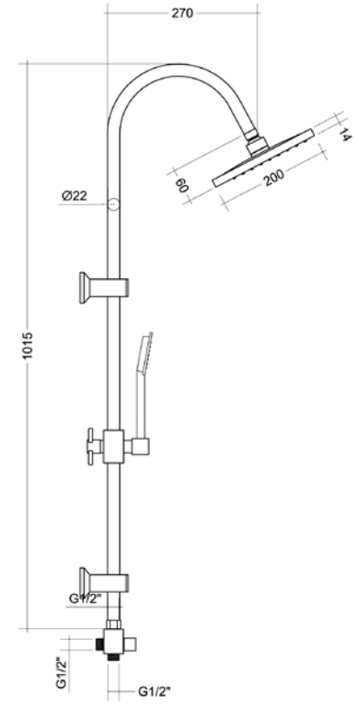

RUBINETTERIA

Prodotto/Codice	Descrizione	€/pz
50CR191A1QCSPI	**VICTOR** **Colonna doccia regolabile a fori esistenti, soffione regolabile in ABS 200 x 200, deviatore meccanico, doccia monogetto.** Cromo.	85,00



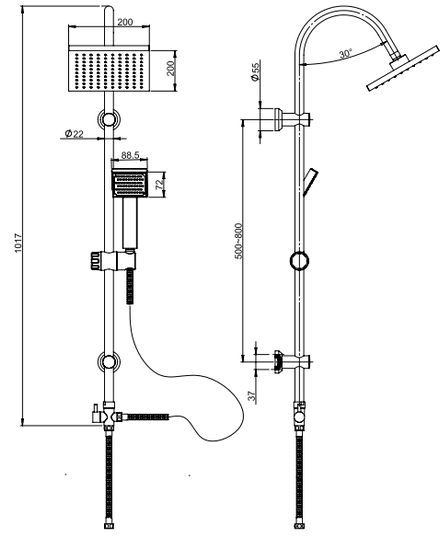

• Descrizioni e caratteristiche tecniche non sono impegnative e possono variare senza preavviso

COLONNE DOCCIA CON **DEVIATORE**

Prodotto/Codice	Descrizione	€/pz
M633	**TOKYO** **Colonna doccia con soffione in abs Ø 200 mm, supporti in ABS, doccetta 3 getti e flessibile in acciaio.** Cromo.	80,00



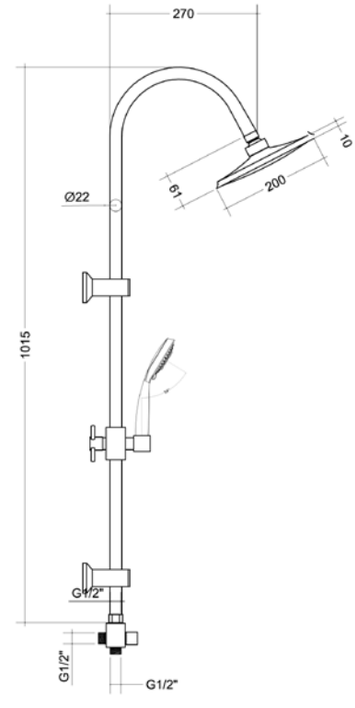

RUBINETTERIA

Prodotto/Codice	Descrizione	€/pz
50CR191A3/1CSPI	**DIEGO** **Colonna doccia regolabile a fori esistenti, soffione regolabile in ABS ø 160, deviatore meccanico, doccia 3 getti.** Cromo.	75,00



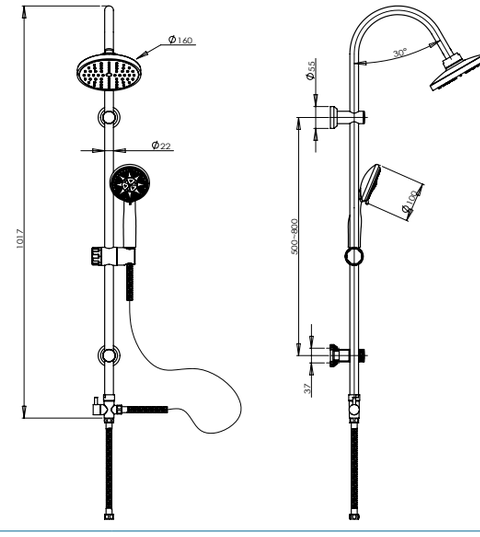

• Descrizioni e caratteristiche tecniche non sono impegnative e possono variare senza preavviso

Prodotto/Codice	Descrizione	€/pz
M637/1	**AMSTERDAM** **Colonna doccia con soffione in acciaio inox ø 250 mm completa di mensola e deviatore con pulsante.** Cromo.	130,00



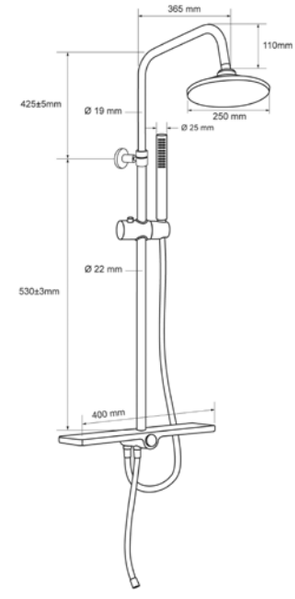

Prodotto/Codice	Descrizione	€/pz
M638/1	**VIENNA** **Colonna doccia con soffione in acciaio inox ø 250 mm completa di deviatore con pulsante.** Cromo.	105,00



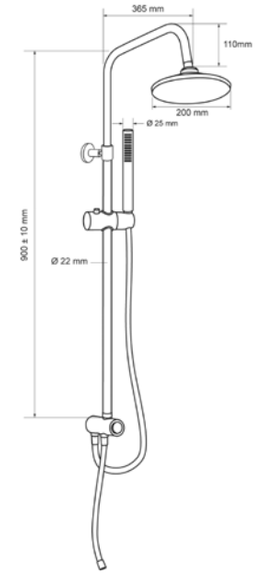

• Descrizioni e caratteristiche tecniche non sono impegnative e possono variare senza preavviso



COLONNE DOCCIA
MULTIFUNZIONE

COLONNE DOCCIA **MULTIFUNZIONE**

Prodotto/Codice	Descrizione	€/pz
MP137	**Colonna doccia multifunzione con cascata. Finitura: acciaio spazzolato con vernice antigraffio. Manopole in metallo, supporto doccia in ottone.**	390,00



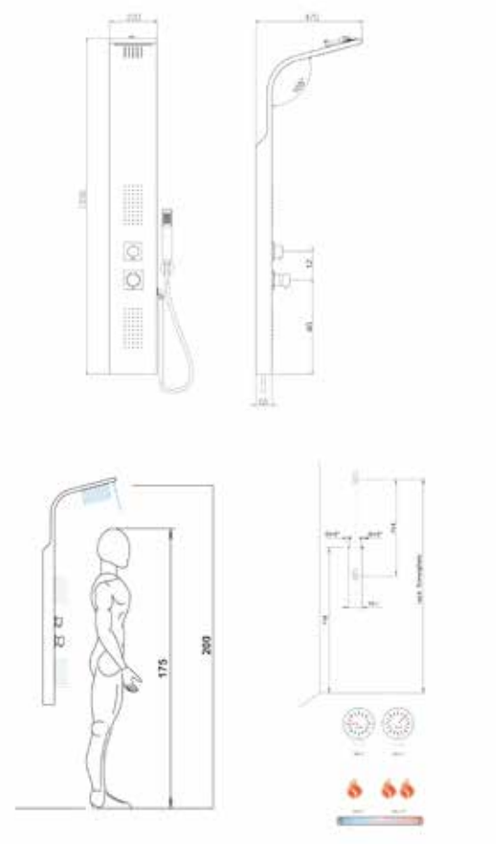

• Descrizioni e caratteristiche tecniche non sono impegnative e possono variare senza preavviso

Prodotto/Codice	Descrizione	€/pz
MP138	**Colonna doccia multifunzione con cascata. Finitura: acciaio spazzolato con vernice antigraffio. Manopole in metallo, supporto doccia in ottone.**	310,00



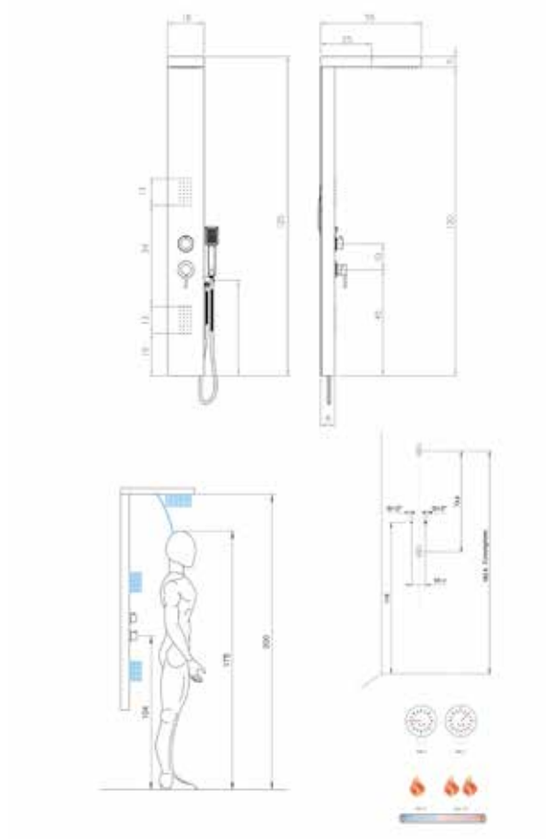

• Descrizioni e caratteristiche tecniche non sono impegnative e possono variare senza preavviso



COLONNE **VASCA**

COLONNE **VASCA**

Prodotto/Codice	Descrizione	€/pz
0SU00099JA01	**SUNSET** **Colonna vasca a pavimento con miscelazione tradizionale.** Cromo.	997,00



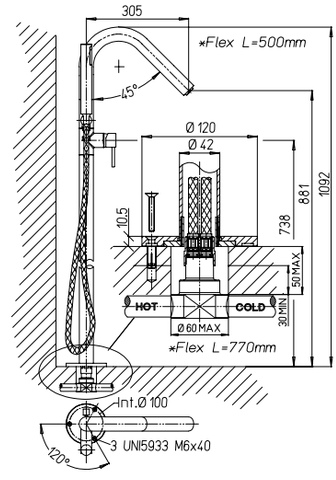

1150014 THERMO

198032600
cartuccia deviatrice

Prodotto/Codice	Descrizione	€/pz
COBGA/CR	**Miscelatore monocomando per vasca, a libera installazione con deviatore e doccetta.** Cromo.	650,00



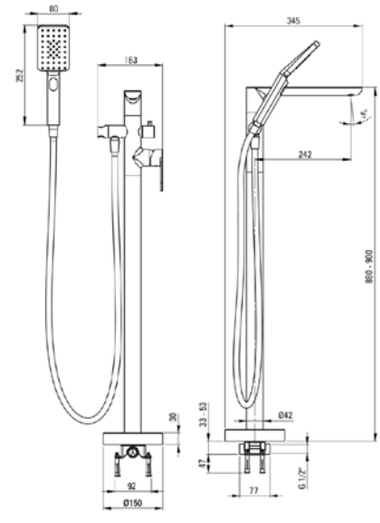

• Descrizioni e caratteristiche tecniche non sono impegnative e possono variare senza preavviso

Prodotto/Codice	Descrizione	€/pz
COBGA/NR	**Miscelatore monocomando per vasca, a libera installazione con deviatore e doccetta.** Nero opaco.	800,00



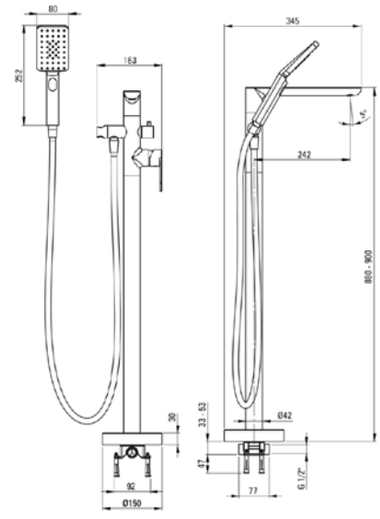

Prodotto/Codice	Descrizione	€/pz
COBGA/ORO	**Miscelatore monocomando per vasca, a libera installazione con deviatore e doccetta.** Oro lucido.	1.000,00



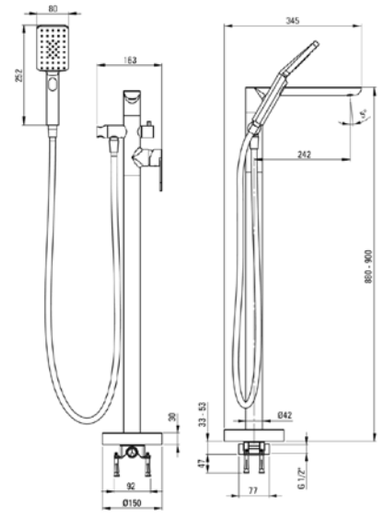

• Descrizioni e caratteristiche tecniche non sono impegnative e possono variare senza preavviso



SALISCENDI

Jacuzzi

RUBINETTERIA

MAMOLI
MILANO 1932

SALISCENDI

Prodotto/Codice	Descrizione	€/pz
0TI00900JA00	**TWILIGHT** **Saliscendi con asta Ø 22 mm regolabile a fori esistenti, doccia 5 getti Ø 145 mm, portasapone ispezionabile, flessibile PVC cm 150.** Cromo.	90,00



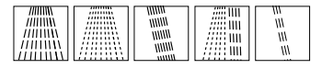

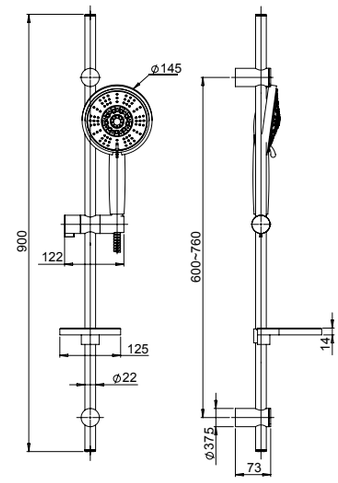

Prodotto/Codice	Descrizione	€/pz
0ZU00900JA00	**ZEUS** **Saliscendi con asta Ø 22 mm regolabile a fori esistenti, doccia 3 getti Ø 97 mm, portasapone ispezionabile, flessibile PVC cm 150.** Cromo.	45,00





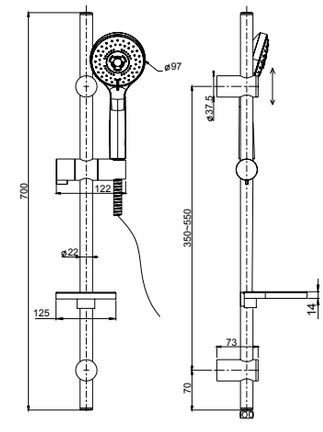

• Descrizioni e caratteristiche tecniche non sono impegnative e possono variare senza preavviso

Prodotto/Codice	Descrizione	€/pz
0000FZ0200K1	**GALAVERNA** **Saliscendi regolabile a fori esistenti, doccia 5 getti, flessibile cm 150.** Cromo.	44,00



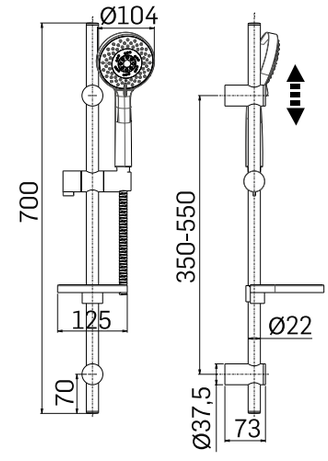

• Descrizioni e caratteristiche tecniche non sono impegnative e possono variare senza preavviso

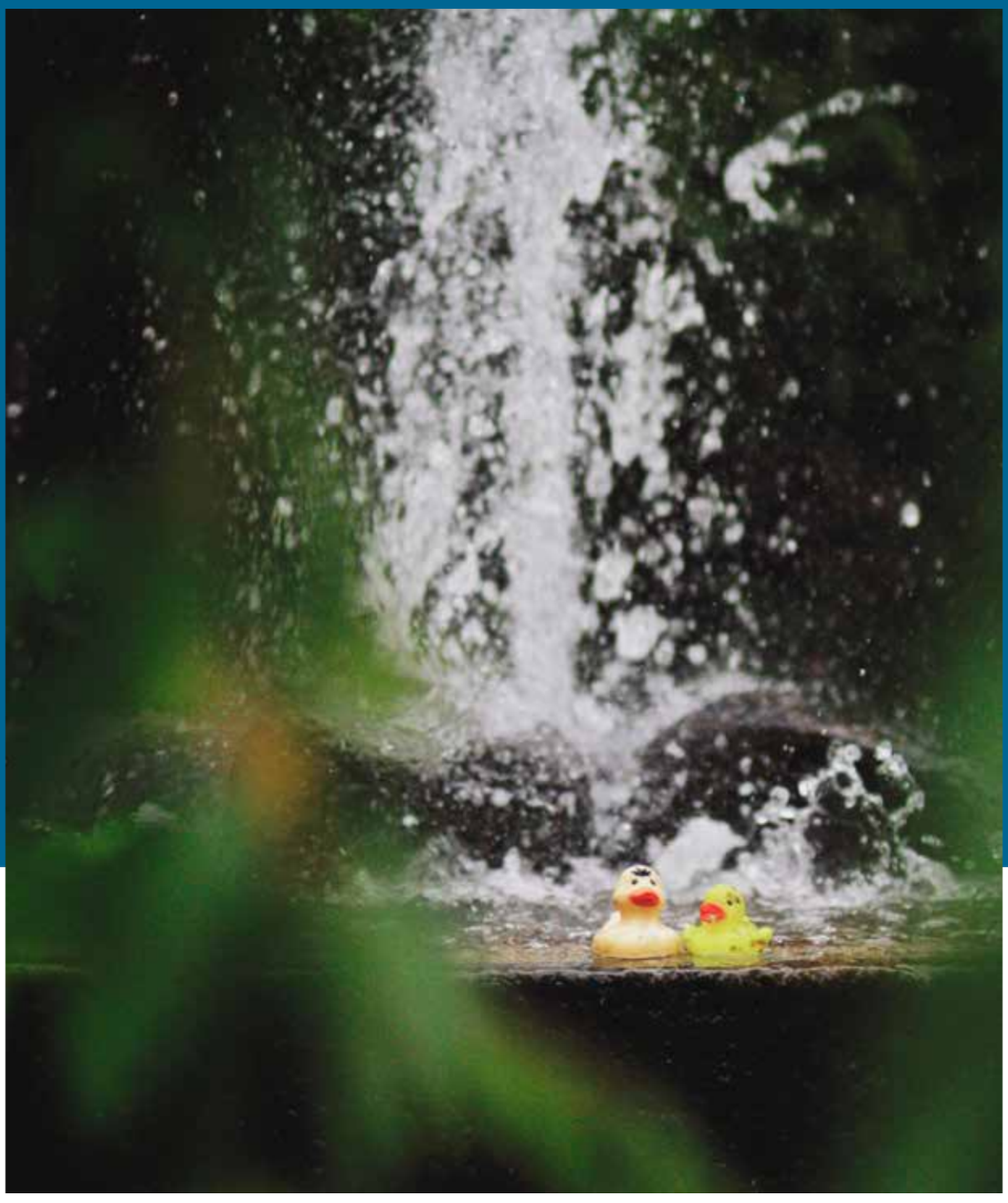

KIT DOCCIA
SOFFIONI
BRACCI

COSMOS

Jacuzzi

RUBINETTERIA

MAMOLI
MILANO 1932

KIT DOCCIA

Prodotto/Codice	Descrizione	€/pz
BDS151	**KIT DOCCIA SQUARE** **Kit doccia composta da: soffione in acciaio 200x200 mm, braccio doccia in ottone, doccetta, supporto con presa acqua in ottone.** Cromo.	168,00





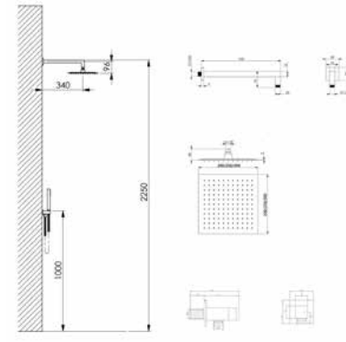

Prodotto/Codice	Descrizione	€/pz
BDS161	**KIT DOCCIA SQUARE** **Kit doccia composta da: soffione in acciaio 250x250 mm, braccio doccia in ottone, doccetta, supporto con presa acqua in ottone.** Cromo.	198,00





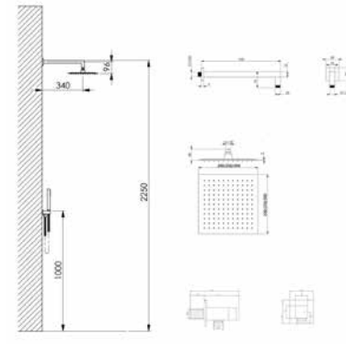

Prodotto/Codice	Descrizione	€/pz
BDS171	**KIT DOCCIA SQUARE** **Kit doccia composta da: soffione in acciaio 300x300 mm, braccio doccia in ottone, doccetta, supporto con presa acqua in ottone.** Cromo.	225,00





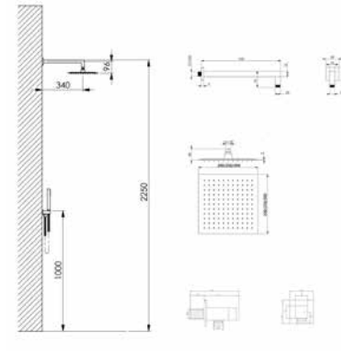

• Descrizioni e caratteristiche tecniche non sono impegnative e possono variare senza preavviso

Prodotto/Codice	Descrizione	€/pz
BDS091	**KIT DOCCIA ROLL** **Kit doccia composta da:soffione in acciaio Ø 200 mm, braccio doccia in ottone, doccetta, supporto con presa acqua in ottone.** Cromo.	125,00





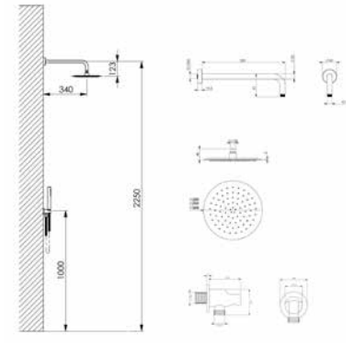

Prodotto/Codice	Descrizione	€/pz
BDS101	**KIT DOCCIA ROLL** **Kit doccia composta da:soffione in acciaio Ø 250 mm, braccio doccia in ottone, doccetta, supporto con presa acqua in ottone.** Cromo.	155,00





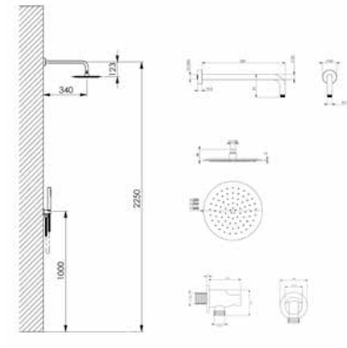

Prodotto/Codice	Descrizione	€/pz
BDS111	**KIT DOCCIA ROLL** **Kit doccia composta da:soffione in acciaio Ø 300 mm, braccio doccia in ottone, doccetta, supporto con presa acqua in ottone.** Cromo.	190,00





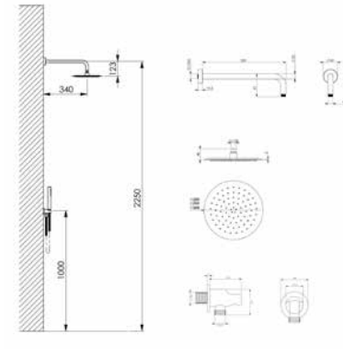

• Descrizioni e caratteristiche tecniche non sono impegnative e possono variare senza preavviso

KIT DOCCIA

Prodotto/Codice	Descrizione	€/pz
0TW00907JA01	**Kit doccia quadro composto da soffione inox 25x25cm, braccio, doccetta e supporto snodato con presa acqua.** Cromo.	190,00





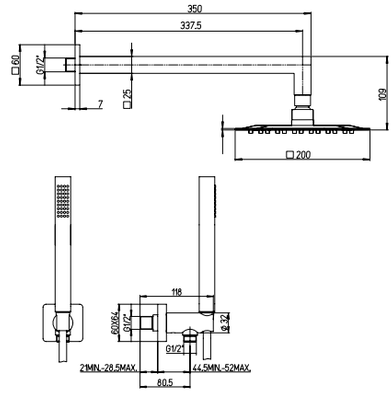



Prodotto/Codice	Descrizione	€/pz
0KC00904JA00	**Kit doccia a parete con presa acqua, doccetta 1 getto e flessibile Silverflex cm 150.** Cromo.	95,00



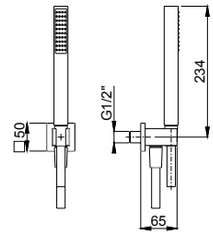



• Descrizioni e caratteristiche tecniche non sono impegnative e possono variare senza preavviso

Prodotto/Codice	Descrizione	€/pz
0SU00907JA01	**Kit doccia tondo composto da soffione inox 25Ø cm, braccio, doccetta e supporto snodato con presa acqua.** Cromo.	160,00





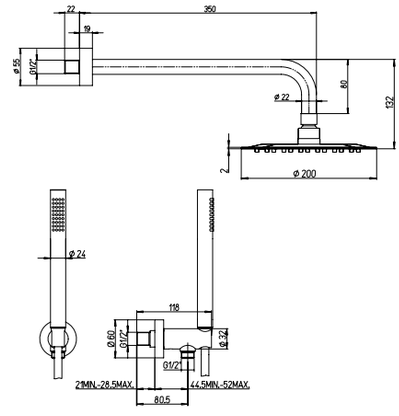

0KC00901JA00	**Kit doccia a parete con presa acqua, doccetta 1 getto e flessibile Silverflex cm 150.** Cromo.	80,00



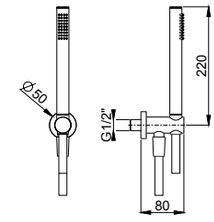

• Descrizioni e caratteristiche tecniche non sono impegnative e possono variare senza preavviso

KIT DOCCIA

Prodotto/Codice	Descrizione	€/pz
BDS25QN	**KIT DOCCIA SQUARE NR** **Kit doccia composta da: soffione in acciaio 250x250 mm, braccio doccia in ottone, doccetta, supporto con presa acqua in ottone.** Nero opaco.	250,00



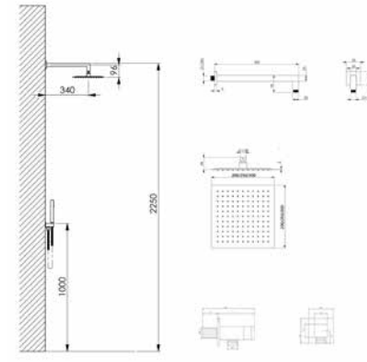

BDS25TN	**Kit doccia composta da: soffione in acciaio Ø 250 mm, braccio doccia in ottone, doccetta, supporto con presa acqua in ottone.** Nero opaco.	220,00



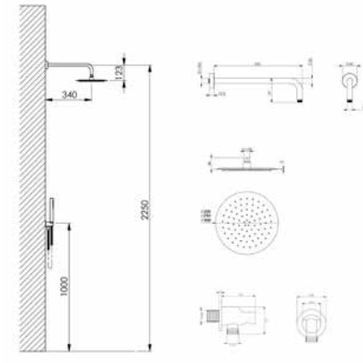

• Descrizioni e caratteristiche tecniche non sono impegnative e possono variare senza preavviso

Prodotto/Codice	Descrizione	€/pz
0KCYO904JA00	**Kit doccia quadro con presa acqua, doccetta e flessibile 150 cm.** Nero opaco.	180,00



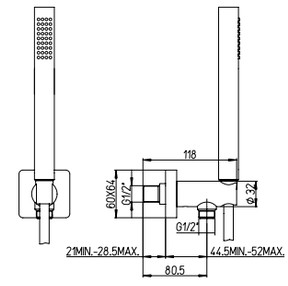

Prodotto/Codice	Descrizione	€/pz
0KCYO901JA00	**Kit doccia tondo con presa acqua, doccetta e flessibile 150 cm.** Nero opaco.	155,00



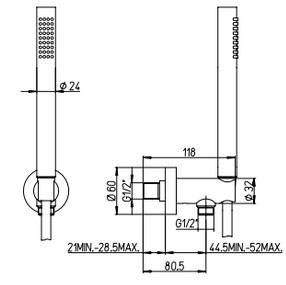

• Descrizioni e caratteristiche tecniche non sono impegnative e possono variare senza preavviso

KIT DOCCIA

Prodotto/Codice	Descrizione	€/pz

KIT DOCCIA COMPLETO DI SUPPORTO CON PRESA ACQUA, DOCCIA IN ACCIAIO E FLESSIBILE IN PVC ANTITORSIONE.

0000PV300121	Cromo	185,00
0000PV30012K	Nero opaco	245,00
0000PV30012A	Acciaio spazzolato	270,00
0000PV30012G	Oro spazzolato	270,00



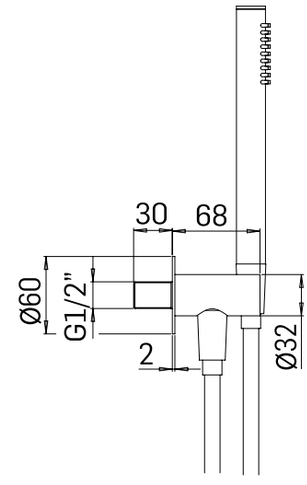

• Descrizioni e caratteristiche tecniche non sono impegnative e possono variare senza preavviso


COSMOS

SOFFIONI

Prodotto/Codice	Descrizione	€/pz
1811056JA00	**Soffione anticalcare in acciaio inox 300x300 mm ultrapiatto.** Cromo.	124,00



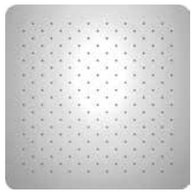



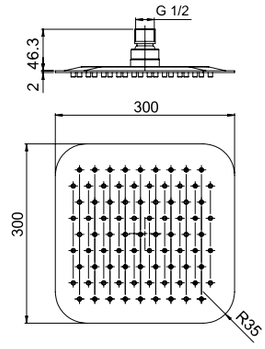

Prodotto/Codice	Descrizione	€/pz
1811055JA00	**Soffione anticalcare in acciaio inox 250x250 mm ultrapiatto.** Cromo.	103,00



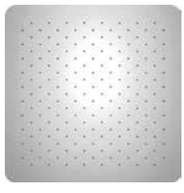



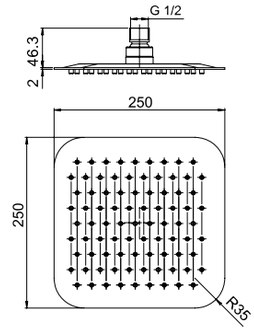

Prodotto/Codice	Descrizione	€/pz
1811054JA00	**Soffione anticalcare in acciaio inox 200x200 mm ultrapiatto.** Cromo.	70,00



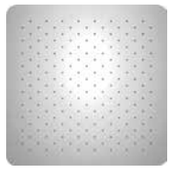



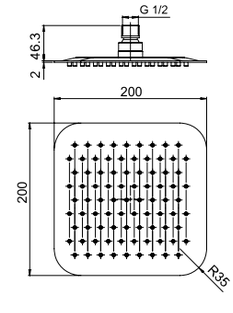

• Descrizioni e caratteristiche tecniche non sono impegnative e possono variare senza preavviso

Prodotto/Codice	Descrizione	€/pz
1811053JA00	**Soffione anticalcare ultrapiatto in acciaio inox 300 Ø mm.** Cromo.	112,00

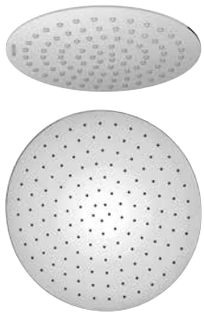

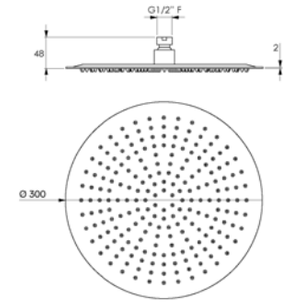

1811052JA00	**Soffione anticalcare ultrapiatto in acciaio inox 250 Ø mm.** Cromo.	95,00

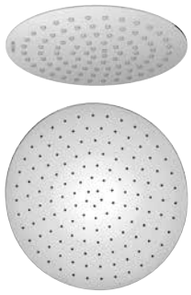

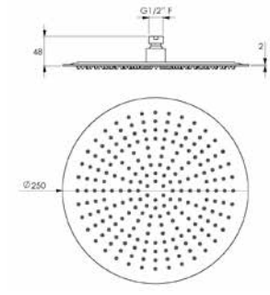

1811051JA00	**Soffione anticalcare ultrapiatto in acciaio inox 200 Ø mm.** Cromo.	69,00

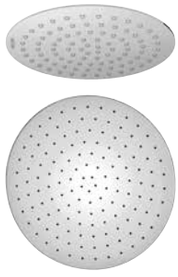

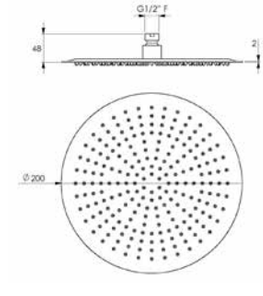

• Descrizioni e caratteristiche tecniche non sono impegnative e possono variare senza preavviso

SOFFIONI

Prodotto/Codice	Descrizione	€/pz
1811059JA00	**Soffione anticalcare ultrapiatto in acciaio inox rettangolare 300x200 mm.** Cromo.	110,00

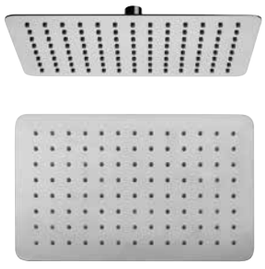



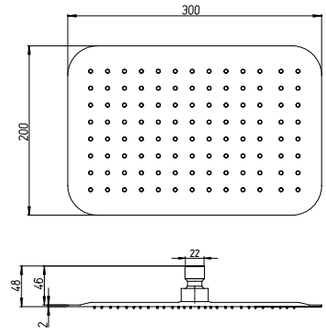

Prodotto/Codice	Descrizione	€/pz
1811005JA00	**Soffione anticalcare in ottone cromato 300x200 mm.** Cromo.	240,00

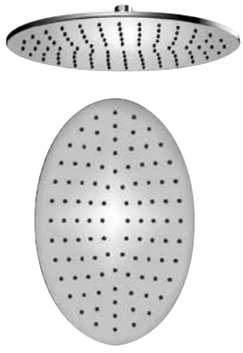



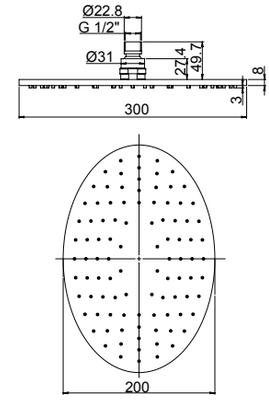

Prodotto/Codice	Descrizione	€/pz
1811004JA00	**Soffione anticalcare in ottone cromato 250x170 mm.** Nero opaco.	140,00

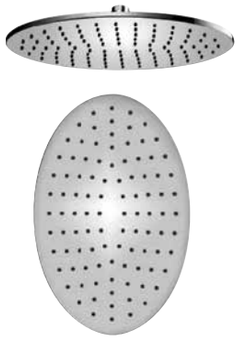



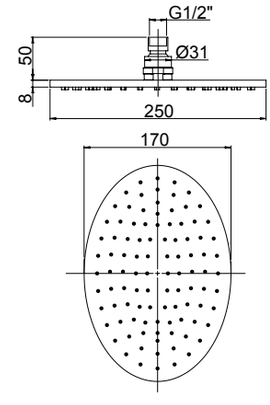

• Descrizioni e caratteristiche tecniche non sono impegnative e possono variare senza preavviso

Prodotto/Codice	Descrizione	€/pz
1811056JAYO	**Soffione anticalcare in acciaio inox 300x300 mm ultrapiatto.** Nero opaco.	199,00

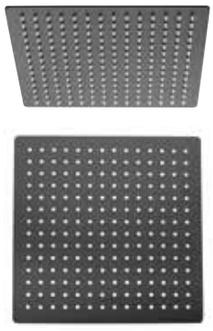



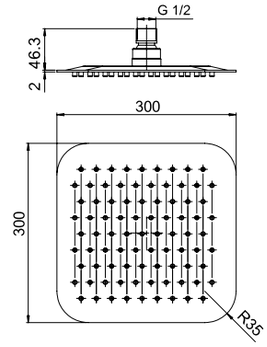

Prodotto/Codice	Descrizione	€/pz
1811055JAYO	**Soffione anticalcare in acciaio inox 250x250 mm ultrapiatto.** Nero opaco.	138,00

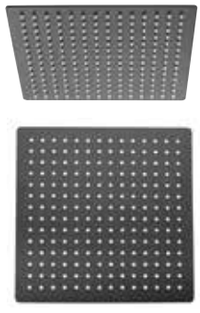



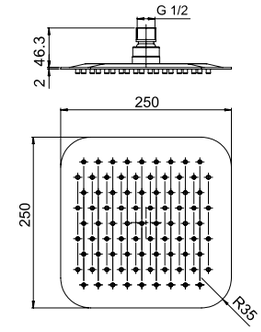

Prodotto/Codice	Descrizione	€/pz
1811054JAYO	**Soffione anticalcare in acciaio inox 200x200 mm ultrapiatto".** Nero opaco.	100,00

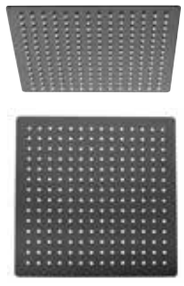



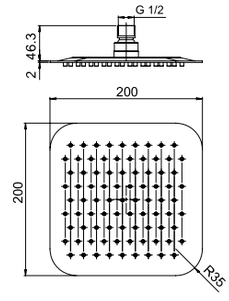

• Descrizioni e caratteristiche tecniche non sono impegnative e possono variare senza preavviso

SOFFIONI

Prodotto/Codice	Descrizione	€/pz
1811053JAYO	**Soffione anticalcare ultrapiatto in acciaio inox 300 Ø mm.** Nero opaco.	194,00

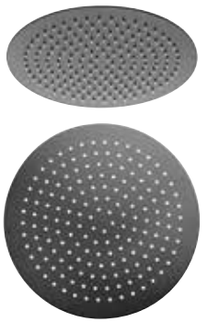

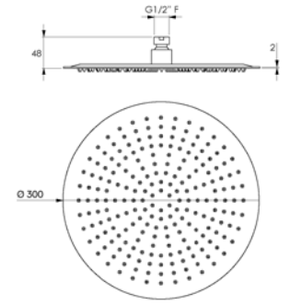

1811052JAYO	**Soffione anticalcare ultrapiatto in acciaio inox 250 Ø mm.** Nero opaco.	134,00

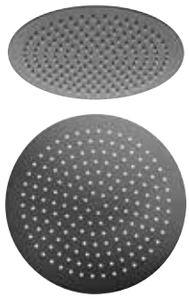

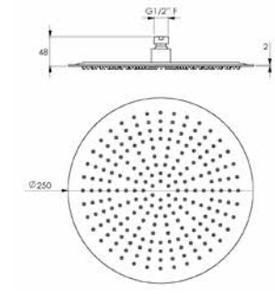

1811051JAYO	**Soffione anticalcare ultrapiatto in acciaio inox 200 Ø mm.** Nero opaco.	97,00

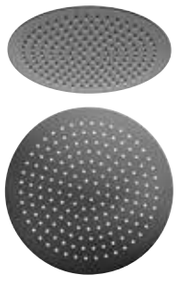

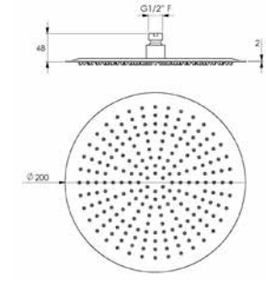

• Descrizioni e caratteristiche tecniche non sono impegnative e possono variare senza preavviso

Prodotto/Codice	Descrizione	€/pz

SOFFIONE ACCIAIO INOX Ø 250

00000822S101	Cromo	85,00
00000822S10K	Nero opaco	100,00
00000822S10A	Acciaio spazzolato	110,00
00000822S10G	Oro spazzolato	120,00



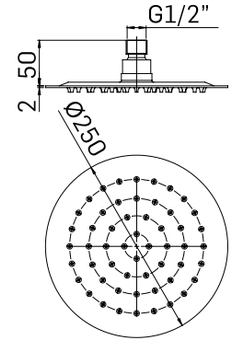

SOFFIONE ACCIAIO INOX Ø 300

00000835S001	Cromo.	90,00



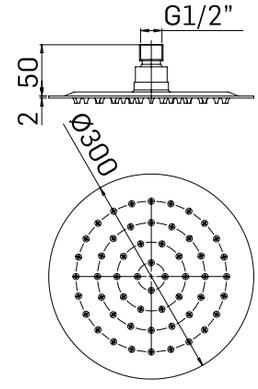

SOFFIONE ACCIAIO INOX Ø 400

00000836S001	Cromo.	155,00



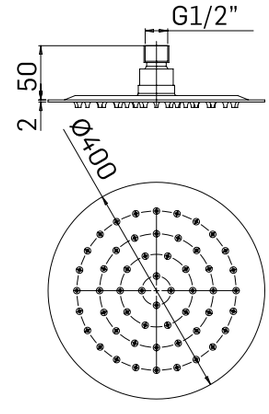

• Descrizioni e caratteristiche tecniche non sono impegnative e possono variare senza preavviso

SOFFIONI

Prodotto/Codice	Descrizione	€/pz

SOFFIONE OTTONE ISPEZIONABILE Ø 300

00000838S001	Cromo	210,00
00000838S00K	Nero opaco	230,00
00000838S00F	Acciaio spazzolato	360,00
00000838S00G	Oro spazzolato	380,00



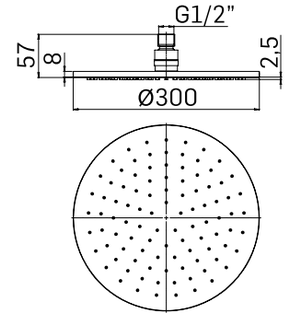

SOFFIONE ACCIAIO INOX 250 X 250

00000842S001	Cromo	90,00
00000842S00K	Nero opaco	105,00
00000842S00G	Oro spazzolato	125,00



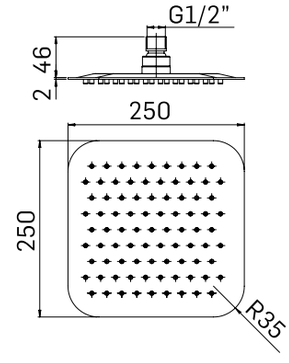

SOFFIONE ACCIAIO INOX 300 X 300

00000855S001	Cromo	105,00



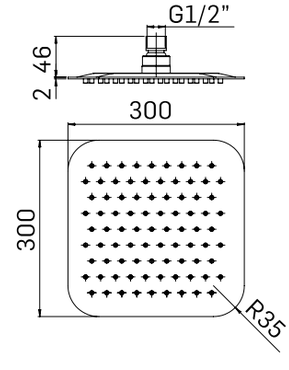

• Descrizioni e caratteristiche tecniche non sono impegnative e possono variare senza preavviso

Prodotto/Codice	Descrizione	€/pz

SOFFIONE ACCIAIO INOX 400 X 400

00000856S001	Cromo	160,00

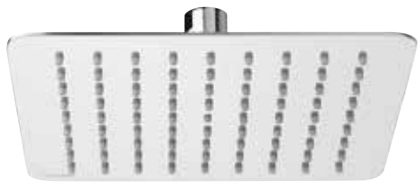

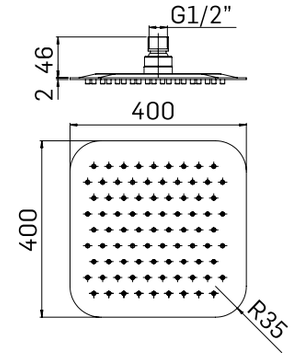

SOFFIONE OTTONE ISPEZIONABILE 300 X 300

00000858S001	Cromo	220,00
00000858S00K	Nero opaco	245,00
00000858S00G	Oro spazzolato	380,00

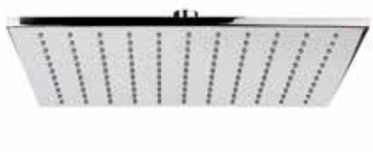

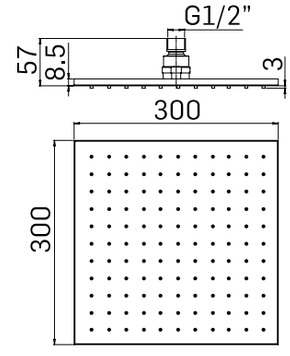

• Descrizioni e caratteristiche tecniche non sono impegnative e possono variare senza preavviso

SOFFIONI

Prodotto/Codice	Descrizione	€/pz

SOFFIONE QUADRO 350 X 350 CON CROMOTERAPIA

STDPG5103-1	Gestione da telecomando	480,00



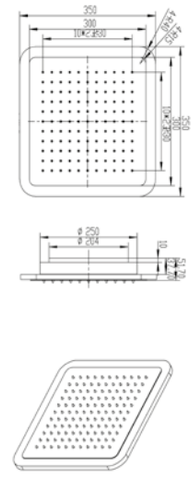

SOFFIONE TONDO Ø 350 CON CROMOTERAPIA

STDPG5100-2	Gestione da telecomando	480,00



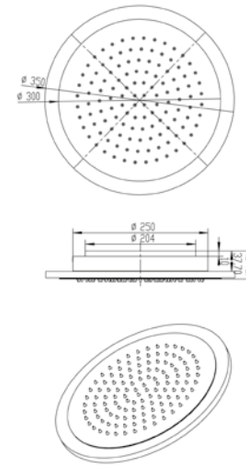

SOFFIONE QUADRO IN ACCIAIO INOX 340 X 340 PER INSTALLAZIONE A SOFFITTO

STS08011340	Sistema di installazione facilitato	550,00



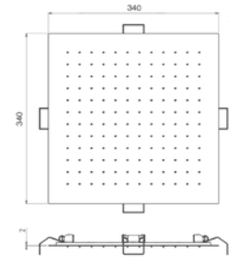

SOFFIONE TONDO IN ACCIAIO INOX Ø 340 PER INSTALLAZIONE A SOFFITTO

STS08021340	Sistema di installazione facilitato	550,00



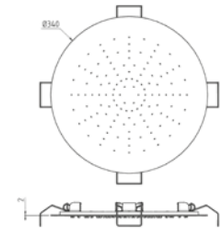

• Descrizioni e caratteristiche tecniche non sono impegnative e possono variare senza preavviso



BRACCI

Prodotto/Codice	Descrizione	€/pz
1111078JA00	**Braccio doccia a parete rettangolare 35x15 mm, lunghezza 400 mm.** Cromo.	85,00



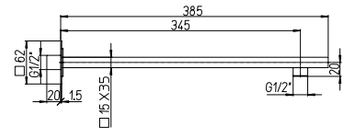

1111008JA00	**Braccio doccia a parete 25x25 mm, lunghezza 330 mm.** Cromo.	60,00



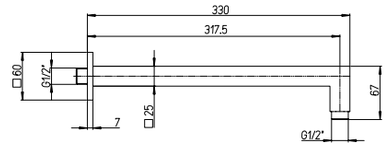

1111070JA00	**Braccio doccia a soffitto 20x20 con fissaggio rinforzato, lunghezza 200 mm.** Cromo.	60,00



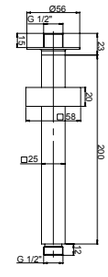

1111075JA00	**Braccio doccia a parete Ø30, lunghezza 400 mm.** Cromo.	75,00



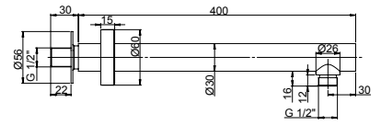

• Descrizioni e caratteristiche tecniche non sono impegnative e possono variare senza preavviso

Prodotto/Codice	Descrizione	€/pz
1111074JA00	**Braccio doccia a parete Ø30, lunghezza 300 mm.** Cromo.	70,00



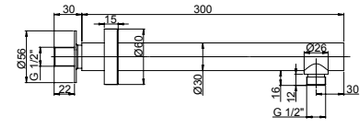

Prodotto/Codice	Descrizione	€/pz
1111072JA00	**Braccio doccia a parete Ø22, lunghezza 350 mm.** Cromo.	47,00



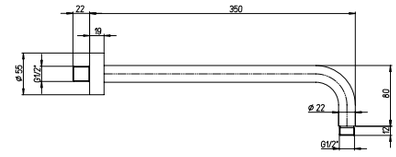

Prodotto/Codice	Descrizione	€/pz
1111071JA00	**Braccio doccia a parete Ø22, lunghezza 300 mm.** Cromo.	45,00



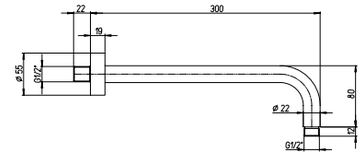

Prodotto/Codice	Descrizione	€/pz
1111069JA00	**Braccio doccia a soffitto Ø30 con fissaggio rinforzato, lunghezza 200 mm.** Cromo.	50,00



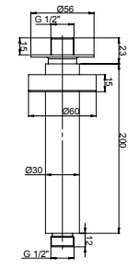

• Descrizioni e caratteristiche tecniche non sono impegnative e possono variare senza preavviso

BRACCI

Prodotto/Codice	Descrizione	€/pz
1111007JAYO	**Braccio doccia a parete 25x25 mm, lunghezza 350 mm.** Nero opaco.	130,00



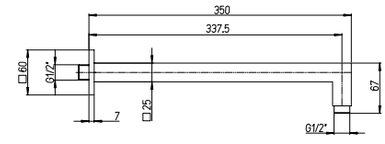

1111006JAYO	**Braccio doccia a parete 25x25 mm, lunghezza 300 mm.** Nero opaco.	125,00



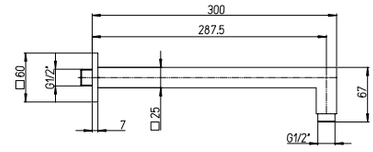

1111072JAYO	**Braccio doccia a parete Ø24, lunghezza 350 mm.** Cromo.	85,00



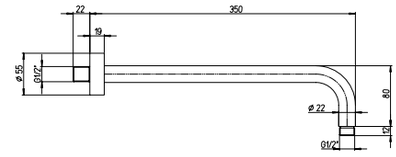

1111071JAYO	**Braccio doccia a parete Ø24, lunghezza 300 mm.** Cromo.	80,00



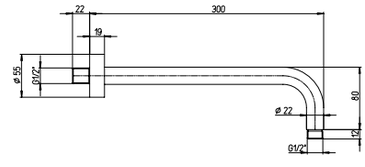

• Descrizioni e caratteristiche tecniche non sono impegnative e possono variare senza preavviso

Prodotto/Codice	Descrizione	€/pz

BRACCIO DOCCIA TONDO 350

00000830L351	Cromo	42,00
00000830L35K	Nero opaco	70,00
00000830L35F	Acciaio spazzolato	80,00
00000830L35G	Oro spazzolato	85,00



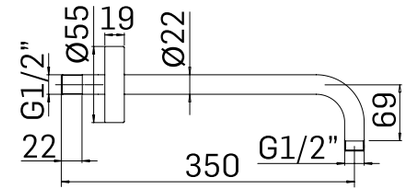

BRACCIO DOCCIA QUADRO 400

00000345L401	Cromo	72,00
00000345L40K	Nero opaco	95,00
00000345L40G	Oro spazzolato	100,00



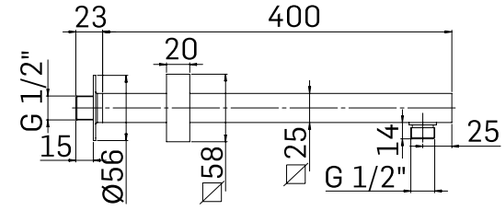

• Descrizioni e caratteristiche tecniche non sono impegnative e possono variare senza preavviso

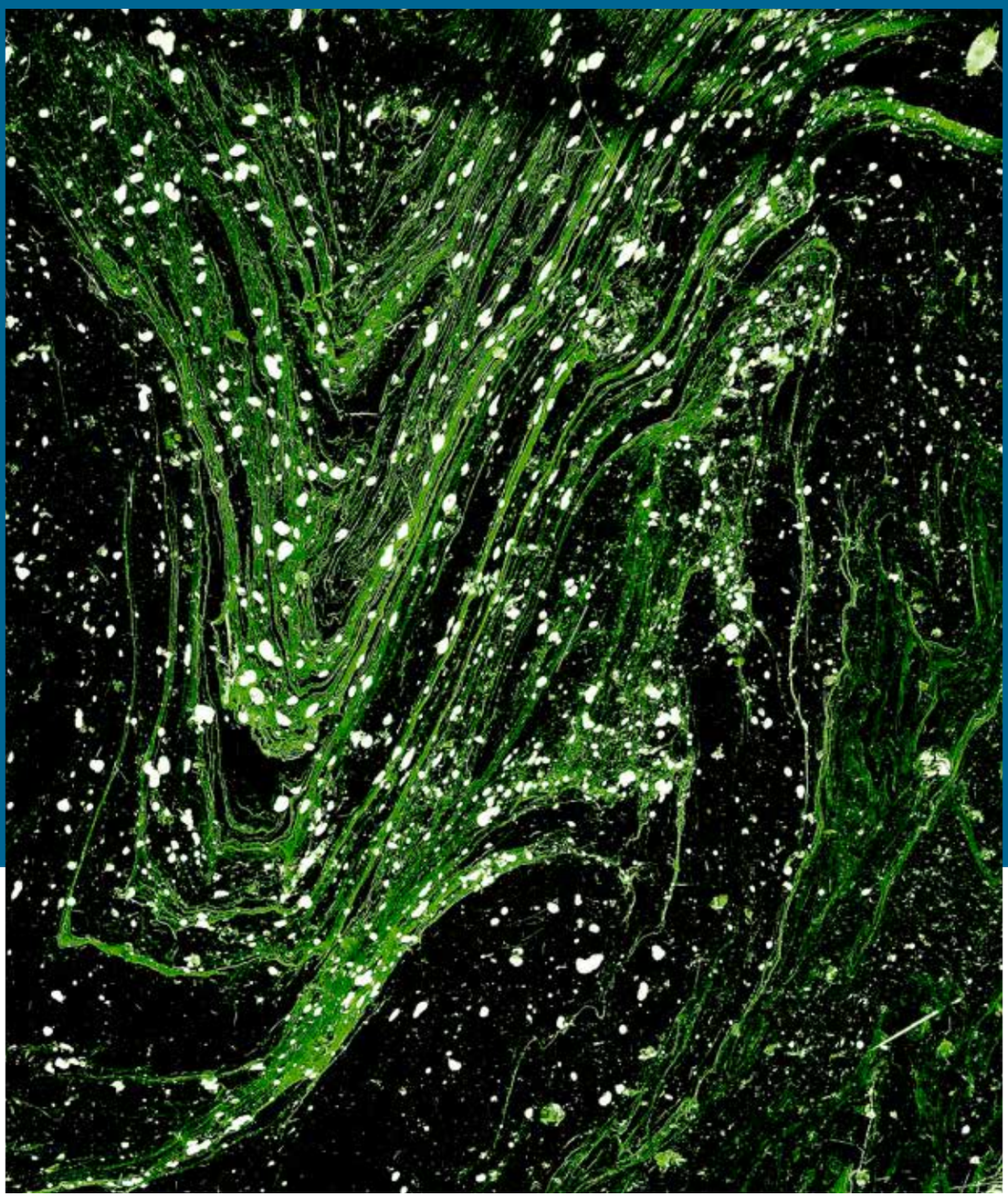

PRESE ACQUA E SUPPORTI

PRESE ACQUA E SUPPORTI

Prodotto/Codice	Descrizione	€/pz
1991229JAYO	**Presa acqua quadra da 1/2".** Nero opaco.	50,00



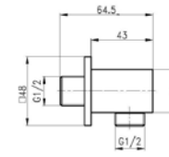

1990195JAYO	**Presa acqua tonda da 1/2".** Cromo.	38,00



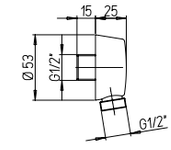

1991229JA00	**Presa acqua quadra da 1/2".** Cromo.	36,00



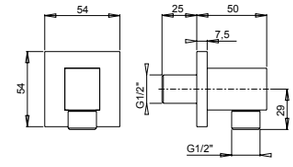

1990195JA00	**Presa acqua tonda da 1/2".** Cromo.	25,00



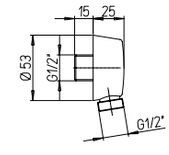

• Descrizioni e caratteristiche tecniche non sono impegnative e possono variare senza preavviso

	Prodotto/Codice	Descrizione	€/pz
	1471017JA00	**Supporto murale quadro in ottone con presa acqua.** Cromo.	60,00
	1471017JAYO	**Supporto murale quadro in ottone con presa acqua.** Nero opaco.	96,00
	1471016JA00	**Supporto murale tondo in ottone con presa acqua.** Cromo.	40,00
	1471016JAYO	**Supporto murale tondo in ottone con presa acqua.** Nero opaco.	65,00
	1471019JA00	**Supporto murale quadro in ottone senza presa acqua.** Cromo.	55,00
	1471018JA00	**Supporto murale tondo in ottone senza presa acqua.** Cromo.	35,00

• Descrizioni e caratteristiche tecniche non sono impegnative e possono variare senza preavviso



DOCCETTE

DOCCETTE IGIENICHE CON MISCELATORE

KIT IDROSCOPINO

FLESSIBILI

COSMOS

Jacuzzi

RUBINETTERIA

DOCCETTE

	Prodotto/Codice	Descrizione	€/pz	
	M7222	**FEDORA** **Doccetta in ottone 25x25 mm.** Cromo.	40,00	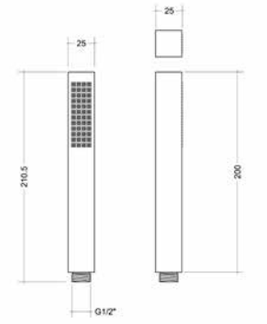
	M7224	**SQUARE** **Doccetta in ABS 28x28 mm.** Cromo.	25,00	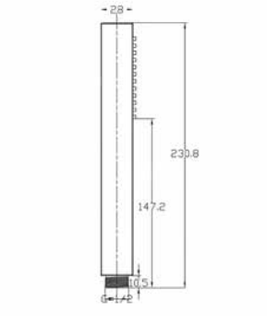
	M7225	**PUNTO** **Ddoccetta in ottone Ø 24 mm.** Cromo.	35,00	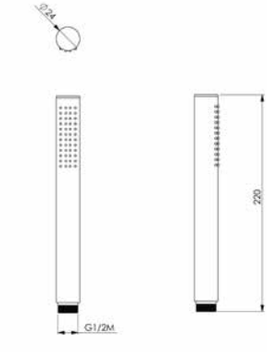
	M7221	**STILO** **Doccetta in ABS Ø 32 mm.** Cromo.	20,00	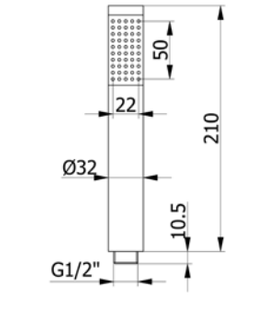

• Descrizioni e caratteristiche tecniche non sono impegnative e possono variare senza preavviso

Prodotto/Codice	Descrizione	€/pz
1291150JAYO	**GLINT** **Doccetta anticalcare quadra ottone 1 getto.** Nero opaco.	118,00



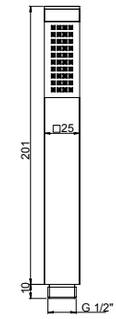

Prodotto/Codice	Descrizione	€/pz
1291150JA00	**GLINT** **Doccetta anticalcare quadra ottone 1 getto.** Cromo.	60,00



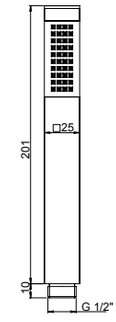

Prodotto/Codice	Descrizione	€/pz
1291105JA00	**GLINT** **Doccetta anticalcare quadra in ABS 1 getto.** Cromo.	47,00



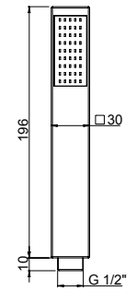

Prodotto/Codice	Descrizione	€/pz
1291149JAYO	**TWILIGHT** **Doccetta anticalcare tonda ottone 1 getto.** Nero opaco.	70,00



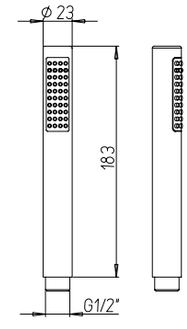

• Descrizioni e caratteristiche tecniche non sono impegnative e possono variare senza preavviso

DOCCETTE

Prodotto/Codice	Descrizione	€/pz
1291149JA00	**TWILIGHT** **Doccetta anticalcare tonda ottone 1 getto.** Cromo..	55,00

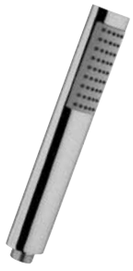



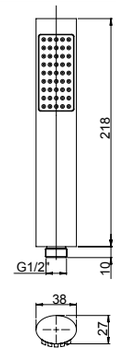

Prodotto/Codice	Descrizione	€/pz
1291146JA00	**TWILIGHT** **Doccetta anticalcare tonda in ABS 1 getto.** Cromo.	27,00





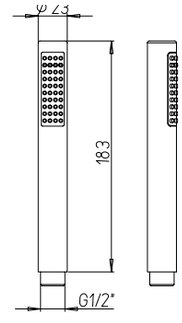

Prodotto/Codice	Descrizione	€/pz
1291144JA00	**TWILIGHT** **Doccetta anticalcare in ABS 5 getti.** Nero opaco.	45,00



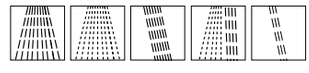

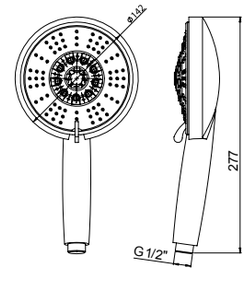

Prodotto/Codice	Descrizione	€/pz
1291140JA00	**FLARE** **Doccetta anticalcare in ABS 3 getti.** Cromo	27,00





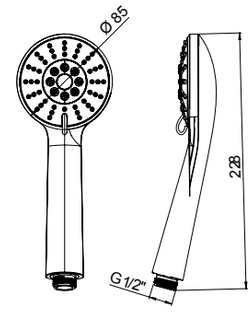

Prodotto/Codice	Descrizione	€/pz
1291029JA00	**ZEUS** **Doccetta anticalcare in ABS 1 getto.** Cromo.	28,00





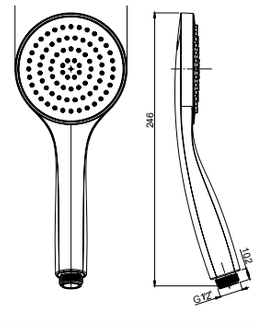

• Descrizioni e caratteristiche tecniche non sono impegnative e possono variare senza preavviso

Prodotto/Codice	Descrizione	€/pz	
	M8931	**LINEAR** **Doccetta in ABS 93X100 mm.** Cromo.	25,00	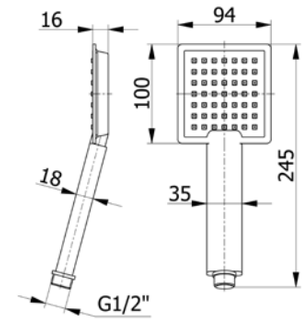
	M8953	**SILUETTE** **Doccetta in ABS Ø 125 mm 3 GETTI.** Cromo.	25,00	
	M8933	**NATURAL** **Doccetta in ABS Ø 100 mm 3 GETTI.** Cromo.	20,00	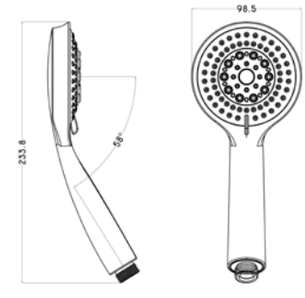

• Descrizioni e caratteristiche tecniche non sono impegnative e possono variare senza preavviso

DOCCETTE

Prodotto/Codice	Descrizione	€/pz
M502	**BLUMA** **Doccetta igienica per bidet in ottone.** Cromo.	50,00



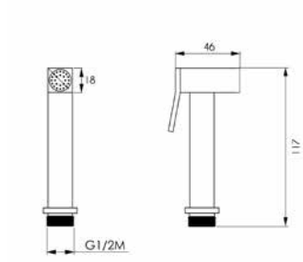

M501	**LIKO** **Doccetta igienica per bidet in ottone.** Cromo.	40,00



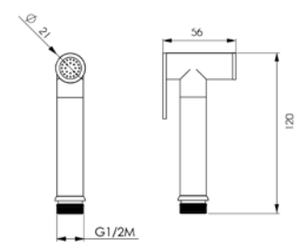

M514	**DAISY** **Doccetta idroscopino in ottone.** Cromo.	50,00



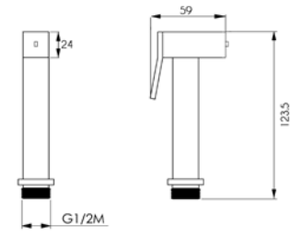

M507	**KIRCK** **Doccetta idroscopino in ottone.** Cromo.	40,00



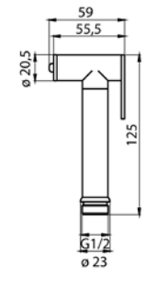

• Descrizioni e caratteristiche tecniche non sono impegnative e possono variare senza preavviso



DOCCETTE IGIENICHE CON **MISCELATORE**

	Prodotto/Codice	Descrizione	€/pz	
	M555	**KIT BLUMA PLUS** **Doccetta igienica in ottone con miscelatore, presa acqua e flessibile silver.** Cromo.	180,00	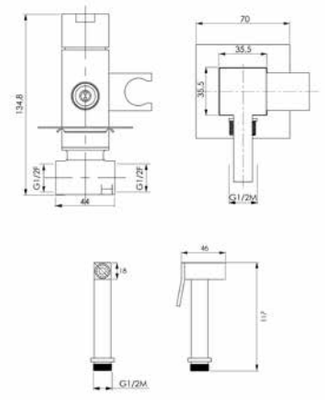
	M544	**KIT BLUMA** **Doccetta igienica in ottone con presa acqua e flessibile silver.** Cromo.	120,00	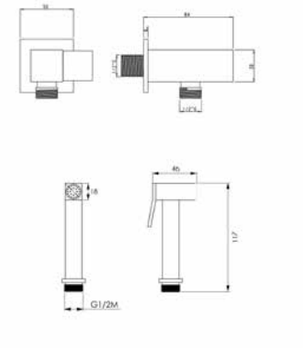
	M554	**KIT LIKO PLUS** **Doccetta igienica in ottone con miscelatore, presa acqua e flessibile silver.** Cromo.	145,00	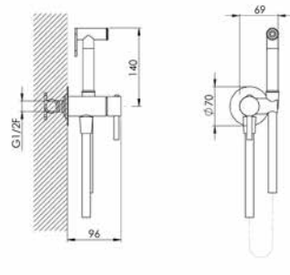
	M542	**KIT LIKO** **Doccetta igienica in ottone con presa acqua e flessibile silver.** Cromo.	85,00	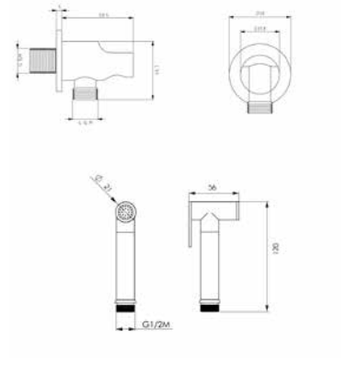

• Descrizioni e caratteristiche tecniche non sono impegnative e possono variare senza preavviso

KIT **IDROSCOPINO**

Prodotto/Codice	Descrizione	€/pz
M540	**KIT DAISY PLUS** **Doccetta idroscopino in ottone con rubinetto, presa acqua e flessibile silver.** Cromo.	140,00



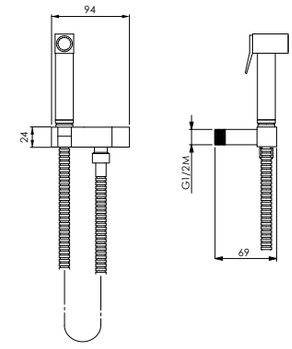

Prodotto/Codice	Descrizione	€/pz
M541	**KIT DAISY** **Doccetta idroscopino in ottone con presa acqua e flessibile silver.** Cromo.	120,00



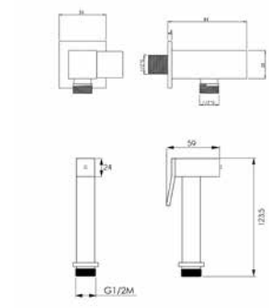

Prodotto/Codice	Descrizione	€/pz
M528	**KIT KIRCK PLUS** **Doccetta idroscopino in ottone con rubinetto, presa acqua e flessibile silver.** Cromo.	115,00



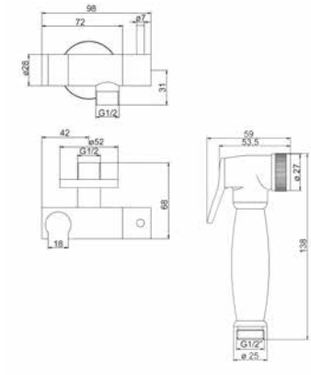

Prodotto/Codice	Descrizione	€/pz
M525	**KIT KIRCK** **Doccetta idroscopino in ottone con presa acqua e flessibile silver.** Cromo.	85,00



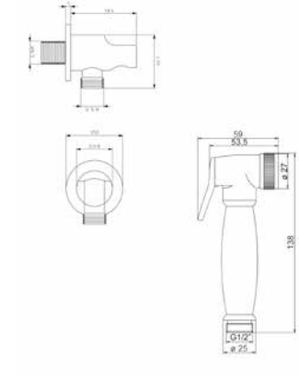

• Descrizioni e caratteristiche tecniche non sono impegnative e possono variare senza preavviso

FLESSIBILI

Prodotto/Codice	Descrizione	€/pz

DUALFLEX

Flessibile doccia in acciaio doppia aggraffatura con raccordo conico 1/2 x 1/2.

MFLE55596	Lunghezza 120 cm. Cromo.	9,00
MFLE55597	Lunghezza 150 cm. Cromo.	9,50
MFLE55598	Lunghezza 200 cm. Cromo.	11,00



SILVER

Flessibile doccia antitorsione in PVC con treccia tessile in poliestere rinforzato, ricoperto in PVC cristallo trasparente. Raccordo conico 1/2 x 1/2.

MFLE149	Lunghezza 125 cm. Grigio metalizzato.	18,00
MFLE150	Lunghezza 150 cm. Grigio metalizzato.	20,00
MFLE151	Lunghezza 200 cm. Grigio metalizzato.	25,00



RUBINETTERIA

SILVERFLEX

Flessibile PVC Silverflex rinforzato attacco conico antitorsione 1/2 x 1/2

1380507JA00	Lunghezza 150 cm.	30,00
1380508JA00	Lunghezza 175 cm.	33,00



RUBINETTERIA

NERO OPACO

Flessibile PVC nero opaco attacco conico antitorsione 1/2 x 1/2

1380506JA00	Lunghezza 150 cm.	30,00
1380503JA00	Lunghezza 60 cm.	25,00



• Descrizioni e caratteristiche tecniche non sono impegnative e possono variare senza preavviso


COSMOS



LAVELLI PER CUCINA

Jacuzzi

RUBINETTERIA

Piralla

MAMOLI
MILANO 1932

SAVIL

SUNSET

	Prodotto/Codice	Descrizione	€/pz	
	0SU00582JA00	**Miscelatore cucina canna alta girevole a molla e doccia 2 getti.** Cromo.	225,00	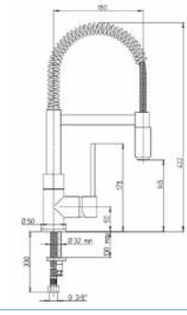
	0SU00102JA00	**Miscelatore cucina canna alta girevole a molla.** Cromo.	170,00	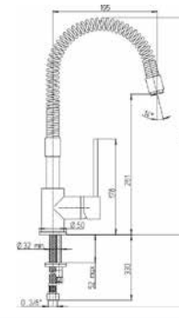
	0SU00109JA00	**Miscelatore cucina canna alta girevole con doccia monogetto estraibile.** Cromo.	160,00	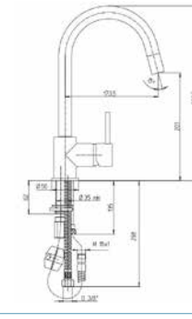
	0SU00108JA00	**Miscelatore cucina canna alta girevole e doccia estraibile.** Cromo.	130,00	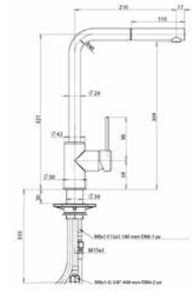
	0SU00104JA00	**Miscelatore cucina canna alta girevole.** Cromo.	120,00	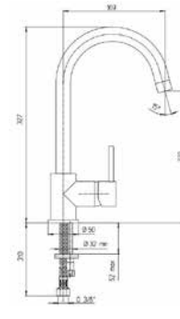

• Descrizioni e caratteristiche tecniche non sono impegnative e possono variare senza preavviso

SUNSET

	Prodotto/Codice	Descrizione	€/pz	
	0SU00107JA00	**Miscelatore cucina canna alta girevole.** Cromo.	120,00	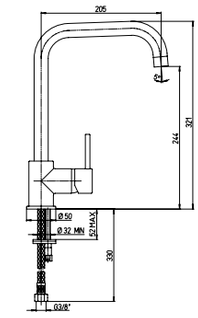
	0SU00127JA00	**Miscelatore cucina canna a fontana girevole.** Cromo.	150,00	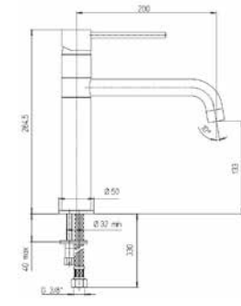
	0SU00568JA00	**Miscelatore cucina canna girevole e doccia estraibile.** Cromo.	180,00	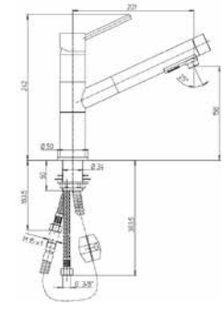
	0SU00101JA00	**Miscelatore cucina canna bassa girevole.** Cromo.	110,00	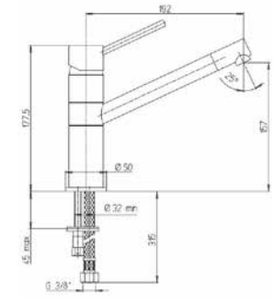

• Descrizioni e caratteristiche tecniche non sono impegnative e possono variare senza preavviso

ARIEL

Prodotto/Codice	Descrizione	€/pz
0RE00104A16	**Miscelatore cucina canna alta girevole.** Cromo.	50,00



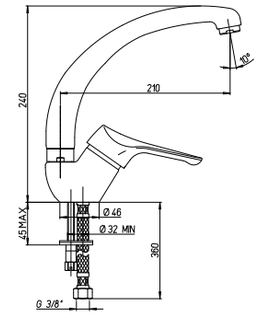

0RE00568B16	**Miscelatore cucina canna girevole e doccia estraibile.** Cromo.	75,00



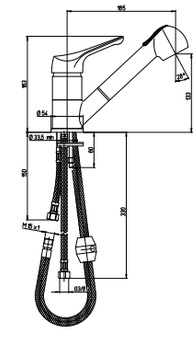

0RE00101A16	**Miscelatore cucina canna bassa girevole.** Cromo.	48,00



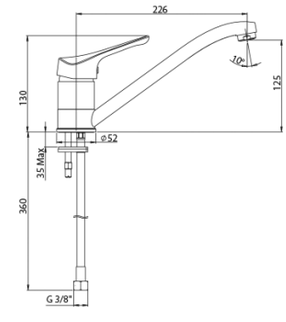

0RE00062A16	**Miscelatore cucina a muro.** Cromo.	68,00



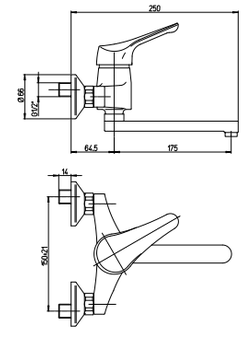

• Descrizioni e caratteristiche tecniche non sono impegnative e possono variare senza preavviso

LION

Prodotto/Codice	Descrizione	€/pz
0LI00104A21	**Miscelatore da cucina canna alta girevole** Cromo.	70,00



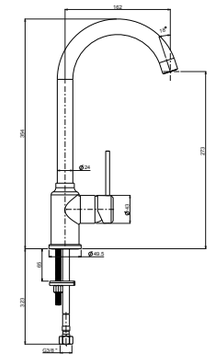

0LIYO104A21	**Miscelatore da cucina canna alta girevole.** Nero opaco.	88,00



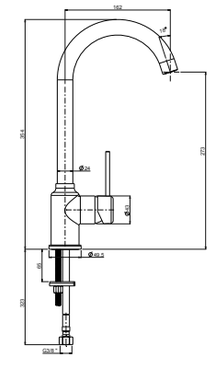

0LI20104A21	**Miscelatore da cucina canna alta girevole.** Granito avena.	88,00



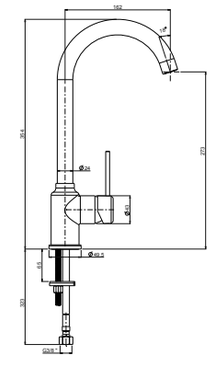

• Descrizioni e caratteristiche tecniche non sono impegnative e possono variare senza preavviso

SPARTACO

Prodotto/Codice	Descrizione	€/pz
790800009001	**Miscelatore da cucina canna alta girevole.** Cromo.	185,00



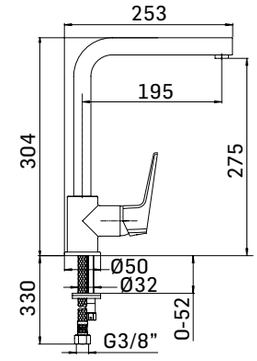

Prodotto/Codice	Descrizione	€/pz
7249M0000001	**Miscelatore da cucina canna alta girevole snodabile.** Cromo.	140,00



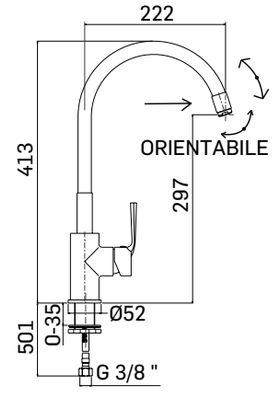

• Descrizioni e caratteristiche tecniche non sono impegnative e possono variare senza preavviso



PICO

Prodotto/Codice	Descrizione	€/pz
720600000001	**Miscelatore da cucina canna alta girevole.** Cromo.	150,00



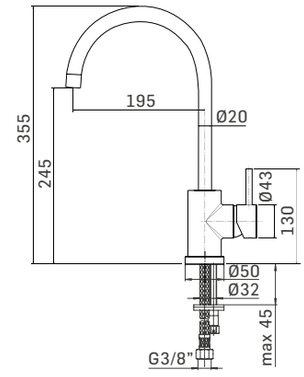

Prodotto/Codice	Descrizione	€/pz
73860000001	**Miscelatore da cucina canna alta girevole.** Cromo.	110,00



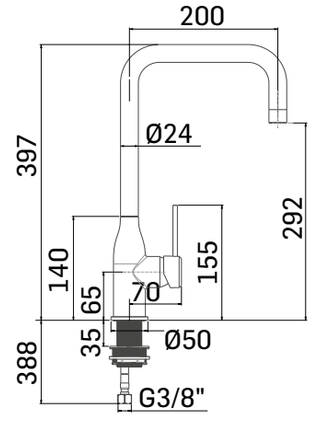

• Descrizioni e caratteristiche tecniche non sono impegnative e possono variare senza preavviso

Prodotto/Codice	Descrizione	€/pz
73850000001	**Miscelatore da cucina canna alta girevole.** Cromo.	110,00



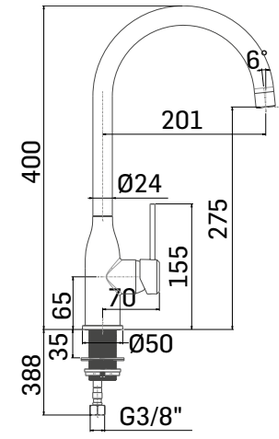

7385000000K	**Miscelatore da cucina canna alta girevole.** Nero opaco.	140,00



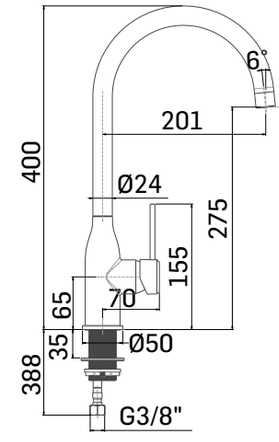

7385000000A	**Miscelatore da cucina canna alta girevole.** Granito avena.	145,00



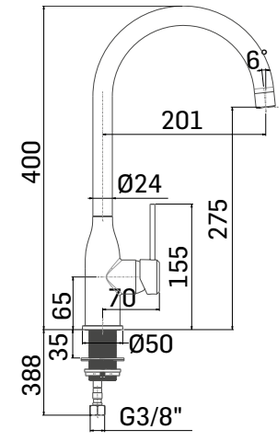

• Descrizioni e caratteristiche tecniche non sono impegnative e possono variare senza preavviso

Prodotto/Codice	Descrizione	€/pz
XM573M6011	**Miscelatore da cucina canna alta girevole.** Cromo.	180,00



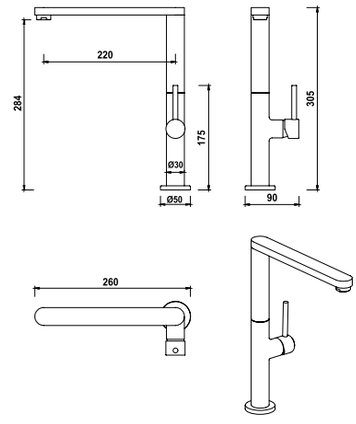

Prodotto/Codice	Descrizione	€/pz
XC181M5011	**Miscelatore cucina canna alta girevole a molla.** Cromo.	140,00



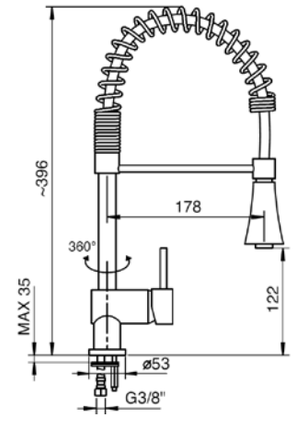

Prodotto/Codice	Descrizione	€/pz
XE272M5011	**Miscelatore cucina con canna abbattibile, sottofinestra.** Cromo.	150,00



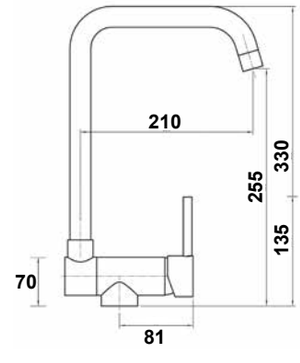

• Descrizioni e caratteristiche tecniche non sono impegnative e possono variare senza preavviso


COSMOS

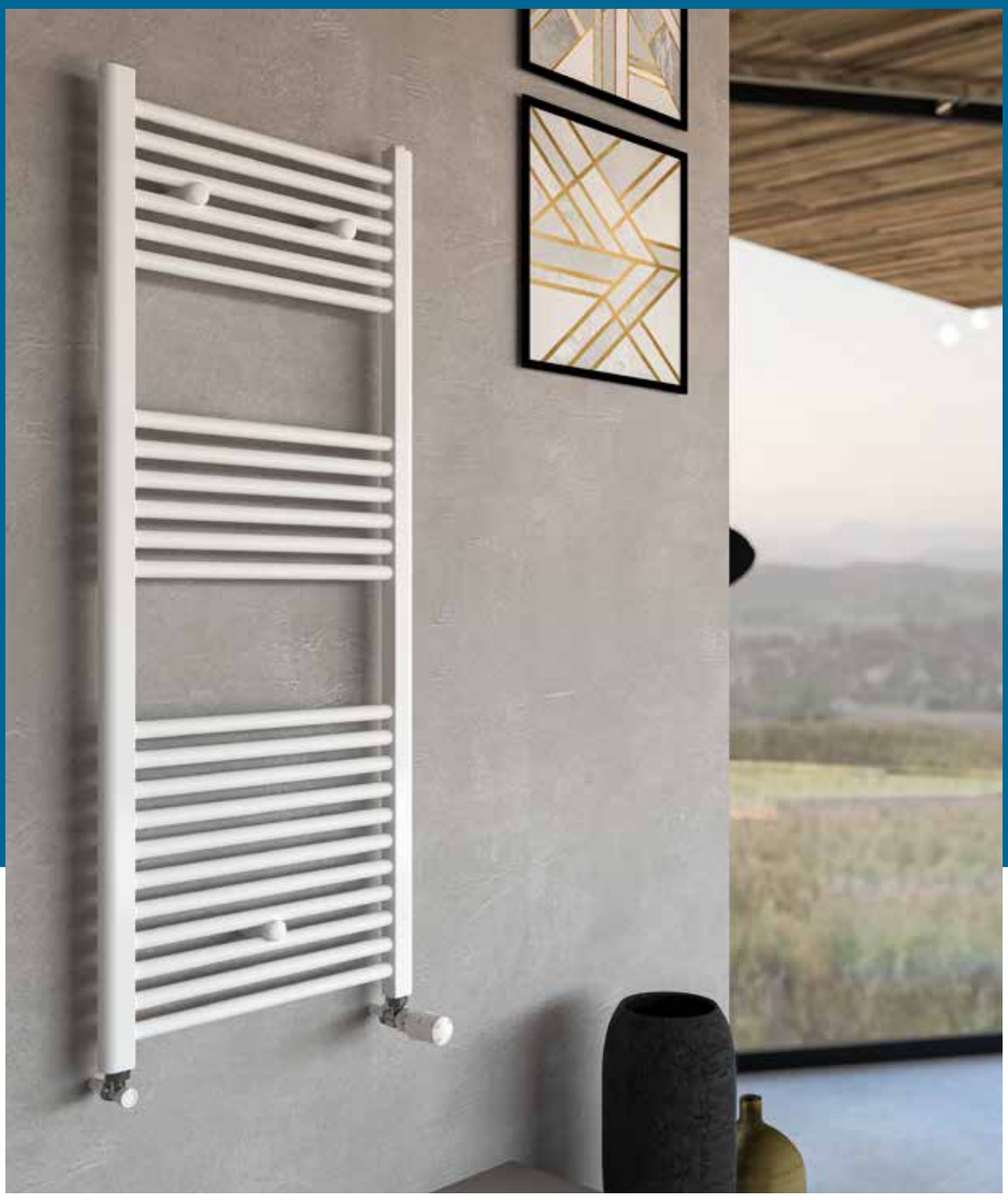

SCALDASALVIETTE

MARTE

SCALDASALVIETTE



MARTE CROMATO

Scaldasalviette idraulici

Fornito con attacchi da 1/2" e comprensivo di valvolina di sfiato e kit di fissaggio.

Prodotto/Codice	Altezza mm	Larghezza mm	Interasse mm	€/pz
F930004500680	680	450	400	105,00
F930004501120	1120	450	400	160,00
F930004501650	1650	450	400	220,00
F930005000680	680	500	450	115,00
F930005001120	1120	500	450	168,00
F930005001650	1650	500	450	245,00



MARTE BIANCO LUCIDO

Scaldasalviette idraulici

Fornito con attacchi da 1/2" e comprensivo di valvolina di sfiato e kit di fissaggio.

F901004500770	770	450	400	60,00
F901004501200	1200	450	400	85,00
F901004501500	1500	450	400	105,00
F901004501800	1800	450	400	120,00
F901005000770	770	500	450	62,00
F901005001200	1200	500	450	87,00
F901005001500	1500	500	450	108,00
F901005001800	1800	500	450	125,00
F901005500770	770	550	500	75,00
F901005501200	1200	550	500	95,00
F901005501500	1500	550	500	120,00
F901005501800	1800	550	500	140,00

VALVOLE

SKVAT5	**Kit bianco con valvola e detentore a squadra da 1/2" x 3/4" Eurocono con testa termostatica.**	55,00
SKVAL6	**Kit cromato con valvola e detentore attacco da 1/2" x 3/4" eurocono.**	40,00

ADATTATORE

SAR16MCP	**Adattatore attacco 3/4" Eurocono, per tubo multistrato ø 16 x 2 mm.**	Conf. 2 pz 14,00

• Descrizioni e caratteristiche tecniche non sono impegnative e possono variare senza preavviso

Prodotto/Codice	Altezza mm	Larghezza mm	Interasse mm	€/pz

MARTE NERO OPACO

Scaldasalviette idraulici

Fornito con attacchi da 1/2" e comprensivo di: kit dii fissaggio, kit valvole e detentore termostatizzabile con attacco da 1/2" in finitura nero opaco e coppia di raccordi per tubo multistrato ø 16 mm.



M490005001200	1200	500	450	190,00
M490005001500	1500	500	450	220,00

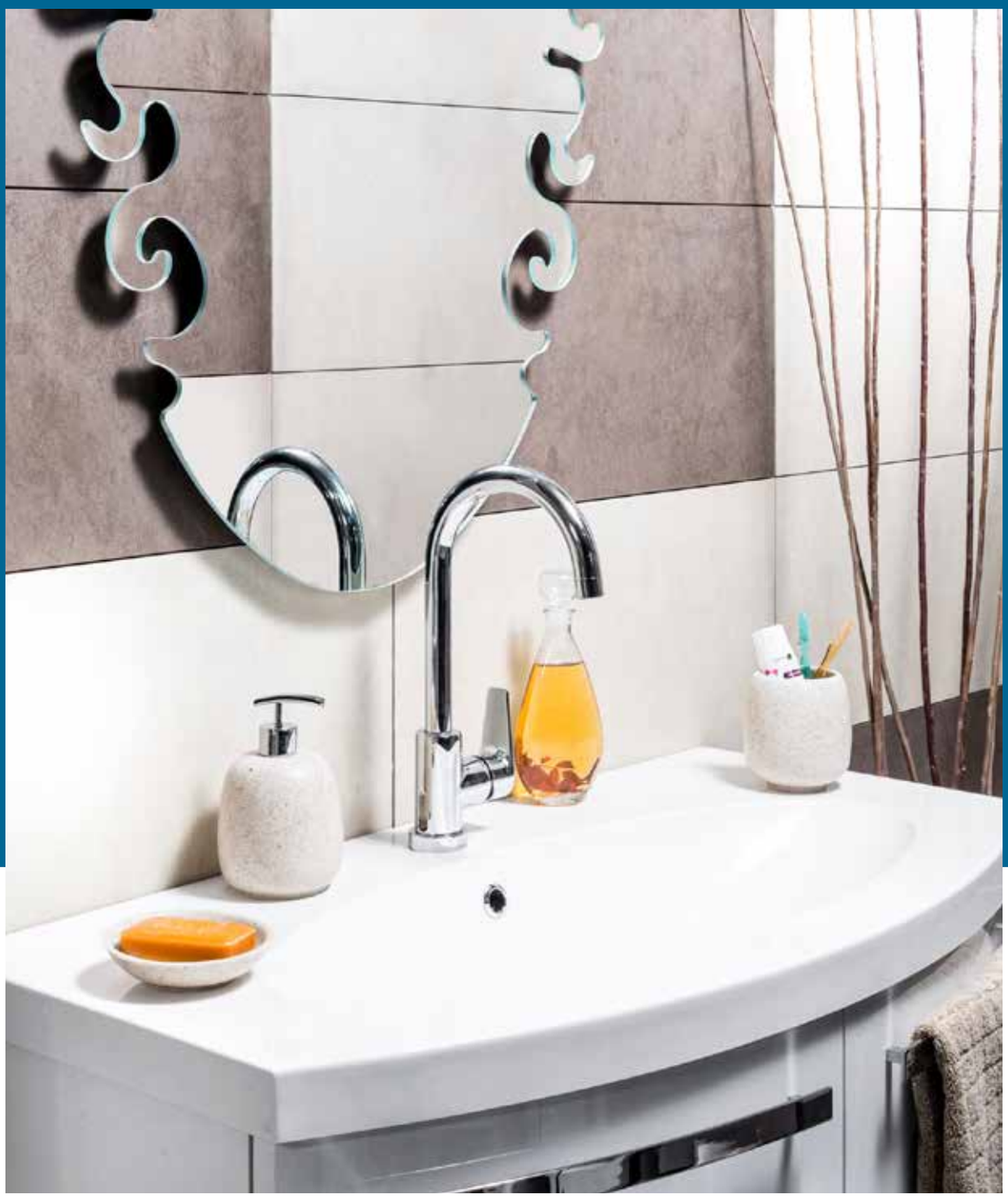

ACCESSORI DA BAGNO

CLASS

	Prodotto/Codice	Descrizione	Fissaggio	€/pz
	PORTASAPONE			
	105S64100	**Acciaio inox aisi 304 poliresina.** Cromo.	Triplo sistema di fissaggio: biadesivo incluso - viti incluse - colla non inclusa	28,00
	PORTA SPAZZOLINI			
	105S65100	**Acciaio inox aisi 304 poliresina.** Cromo.	Triplo sistema di fissaggio: biadesivo incluso - viti incluse - colla non inclusa	28,00
	N. 2 APPENDIABITI			
	105S71100	**Acciaio inox aisi 304.** Cromo.	Triplo sistema di fissaggio: biadesivo incluso - viti incluse - colla non inclusa	28,00
	MENSOLA PORTA ASCIUGAMANI			
	105S72100	**Acciaio inox aisi 304.** Cromo.	Fissaggio con viti incluse	72,00
	PORTA ASCIUGAMANI 60 CM			
	105S68100	**Acciaio inox aisi 304.** Cromo.	Triplo sistema di fissaggio: biadesivo incluso - viti incluse - colla non inclusa	40,00
	PORTA ASCIUGAMANI 45 CM			
	105S67100	**Acciaio inox aisi 304.** Cromo.	Triplo sistema di fissaggio: biadesivo incluso - viti incluse - colla non inclusa	37,00

ACCESSORI DA BAGNO *A PARETE*

PORTA ASCIUGAMANI 30 CM



Prodotto/Codice	Descrizione	Fissaggio	€/pz
105S66100	**Acciaio inox aisi 304.** Cromo.	Triplo sistema di fissaggio: biadesivo incluso - viti incluse - colla non inclusa	35,00

PORTA ASCIUGAMANI A SNODO



Prodotto/Codice	Descrizione	Fissaggio	€/pz
105S75100	**Acciaio inox aisi 304.** Cromo.	Fissaggio con viti incluse	48,00

PORTA ASCIUGAMANI AD ANELLO



Prodotto/Codice	Descrizione	Fissaggio	€/pz
105S69100	**Acciaio inox aisi 304.** Cromo.	Triplo sistema di fissaggio: biadesivo incluso - viti incluse - colla non inclusa	28,00

PORTA ROTOLO APERTO



Prodotto/Codice	Descrizione	Fissaggio	€/pz
105S70100	**Acciaio inox aisi 304.** Cromo.	Triplo sistema di fissaggio: biadesivo incluso - viti incluse - colla non inclusa	25,00

PORTA SCOPINO



Prodotto/Codice	Descrizione	Fissaggio	€/pz
105S73100	**Acciaio inox aisi 304.** Cromo.	Da appoggio - possibilità di fissaggio a parete con placca fix (non inclusa)	42,00

TREND

Prodotto/Codice	Descrizione	Fissaggio	€/pz
PORTASAPONE			
 105T01100	**Leghe metalliche, poliresina.** Cromo.	Triplo sistema di fissaggio: biadesivo incluso - viti incluse - colla non inclusa	34,00
PORTA SPAZZOLINI			
 105T02100	**Leghe metalliche, poliresina.** Cromo.	Triplo sistema di fissaggio: biadesivo incluso - viti incluse - colla non inclusa	34,00
N. 2 APPENDIABITI			
 105T03100	**Acciaio cromato, leghe metalliche.** Cromo.	Triplo sistema di fissaggio: biadesivo incluso - viti incluse - colla non inclusa	34,00
PORTA ASCIUGAMANI 45 CM			
 105T05100	**Acciaio cromato, leghe metalliche.** Cromo.	Triplo sistema di fissaggio: biadesivo incluso - viti incluse - colla non inclusa	45,00
PORTA ASCIUGAMANI 30 CM			
 105T04100	**Acciaio cromato, leghe metalliche.** Cromo.	Triplo sistema di fissaggio: biadesivo incluso - viti incluse - colla non inclusa	42,00

ACCESSORI DA BAGNO *A PARETE*

PORTA ASCIUGAMANI A SNODO



Prodotto/Codice	Descrizione	Fissaggio	€/pz
105T07100	**Acciaio cromato, leghe metalliche.** Cromo.	Solo viti.	51,00

PORTA ASCIUGAMANI AD ANELLO



Prodotto/Codice	Descrizione	Fissaggio	€/pz
105T06100	**Leghe metalliche.** Cromo.	Triplo sistema di fissaggio: biadesivo incluso - viti incluse - colla non inclusa	40,00

PORTA ROTOLO APERTO



Prodotto/Codice	Descrizione	Fissaggio	€/pz
105T08100	**Leghe metalliche.** Cromo.	Triplo sistema di fissaggio: biadesivo incluso - viti incluse - colla non inclusa	25,00

PORTA SCOPINO



Prodotto/Codice	Descrizione	Fissaggio	€/pz
105T09100	**Acciaio inox aisi 304.** Cromo.	Da appoggio - possibilità di fissaggio a parete con placca fix (non inclusa)	45,00

BIRD - AFRA - SYL

BIRD BIANCO

Prodotto/Codice	Descrizione	€/pz
103M58504	**PORTA SAPONE.** Porcellana.	10,00
103M59504	**PORTA SPAZZOLINI.** Porcellana.	10,00
103M60504	**DISPENSER.** Porcellana.	15,00
103M61504	**SCOPINO DA TERRA.** Porcellana.	30,00



AFRA SABBIA

103B98525	**PORTA SAPONE.** Poliresina.	15,00
103B99525	**PORTA SPAZZOLINI.** Poliresina.	18,00
103C00525	**DISPENSER.** Poliresina.	25,00
103C01525	**SCOPINO DA TERRA.** Poliresina.	37,00



ACCESSORI DA BAGNO *AD APPOGGIO*

AFRA BIANCO

Prodotto/Codice	Descrizione	€/pz
103B98004	**PORTA SAPONE.** Poliresina.	15,00
103B99004	**PORTA SPAZZOLINI.** Poliresina.	18,00
103C00004	**DISPENSER.** Poliresina.	25,00
103C01004	**SCOPINO DA TERRA.** Poliresina.	37,00



SYL SABBIA

Prodotto/Codice	Descrizione	€/pz
103E64525	**PORTA SAPONE.** Poliresina.	15,00
103E65525	**PORTA SPAZZOLINI.** Poliresina.	15,00
103E66525	**DISPENSER.** Poliresina.	20,00
103E67525	**SCOPINO DA TERRA.** Poliresina.	37,00



MYLINE SHOWER

Prodotto/Codice	Descrizione	Fissaggio	€/pz

CONTENITORE DA APPENDERE - 2 PIANI



105T14100	**Acciaio inox aisi 304.** Cromo.	A gancio	150,00

MENSOLA DOCCIA DOPPIA



105T11100	**Acciaio inox aisi 304.** Cromo.	Viti	130,00

MENSOLA DOCCIA



105T10100	**Acciaio inox aisi 304.** Cromo.	Viti	75,00

ACCESSORI DA BAGNO *A FILO*

MENSOLA ANGOLARE

Prodotto/Codice	Descrizione	Fissaggio	€/pz
105T12100	**Acciaio inox aisi 304.** Cromo.	Viti	60,00



MENSOLA ANGOLARE DOPPIA

Prodotto/Codice	Descrizione	Fissaggio	€/pz
105T13100	**Acciaio inox aisi 304.** Cromo.	Viti	125,00



SCOPINI

TOP LINE PORTA SCOPINO POSEIDON INOX LUCIDO

Prodotto/Codice	Descrizione	Fissaggio	€/pz
101N60100	**Acciaio inox aisi 304.** Cromo.	Da appoggio - possibilità di fissaggio a parete con placca fix (non inclusa)	35,00



TOP LINE PORTA SCOPINO ZEUS INOX LUCIDO

Prodotto/Codice	Descrizione	Fissaggio	€/pz
101N61100	**Acciaio inox aisi 304.** Cromo.	Da appoggio - possibilità di fissaggio a parete con placca fix (non inclusa)	40,00



TOP LINE FIX STAFFA FISSAGGIO A PARETE INOX LUCIDO

Prodotto/Codice	Descrizione	Fissaggio	€/pz
101N79100	**Acciaio inox aisi 304.** Cromo.	Con viti o con colla (non inclusa)	10,00



PIANTANE

Prodotto/Codice	Descrizione	Fissaggio	€/pz

ZEUS PIANTANA PORTA ASCIUGAMANI LUCIDO



101N64100	**Acciaio inox aisi 304.** Cromo.	Da appoggio	110,00

ZEUS PIANTANA PORTA SCOPINO LUCIDO



101N65100	**Acciaio inox aisi 304.** Cromo.	Da appoggio	100,00

POSEIDON PIANTANA PORTA ASCIUGAMANI LUCIDO



101N62100	**Acciaio inox aisi 304.** Cromo.	Da appoggio	100,00

POSEIDON PIANTANA PORTA SCOPINO LUCIDO



101N63100	**Acciaio inox aisi 304.** Cromo.	Da appoggio	90,00

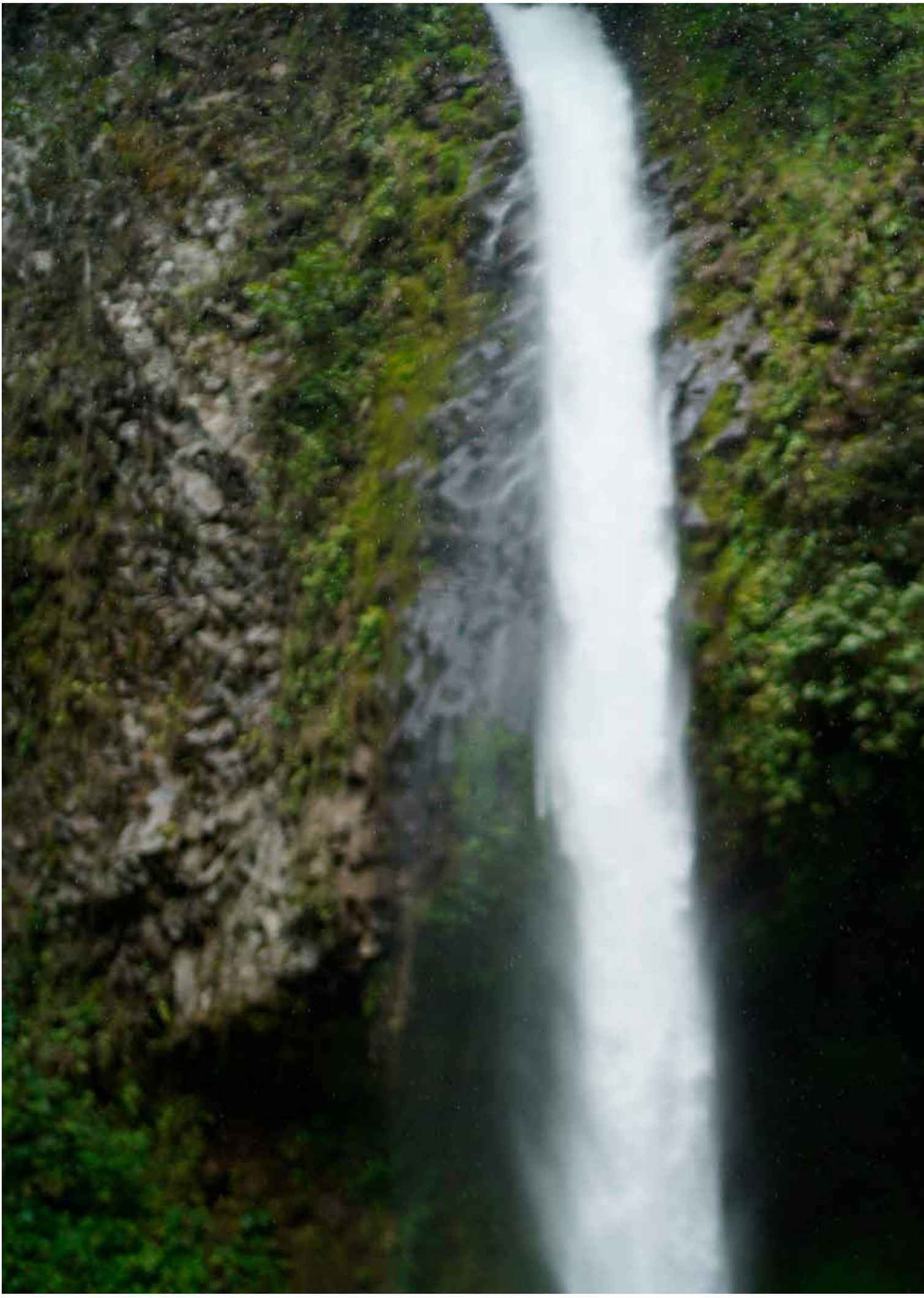

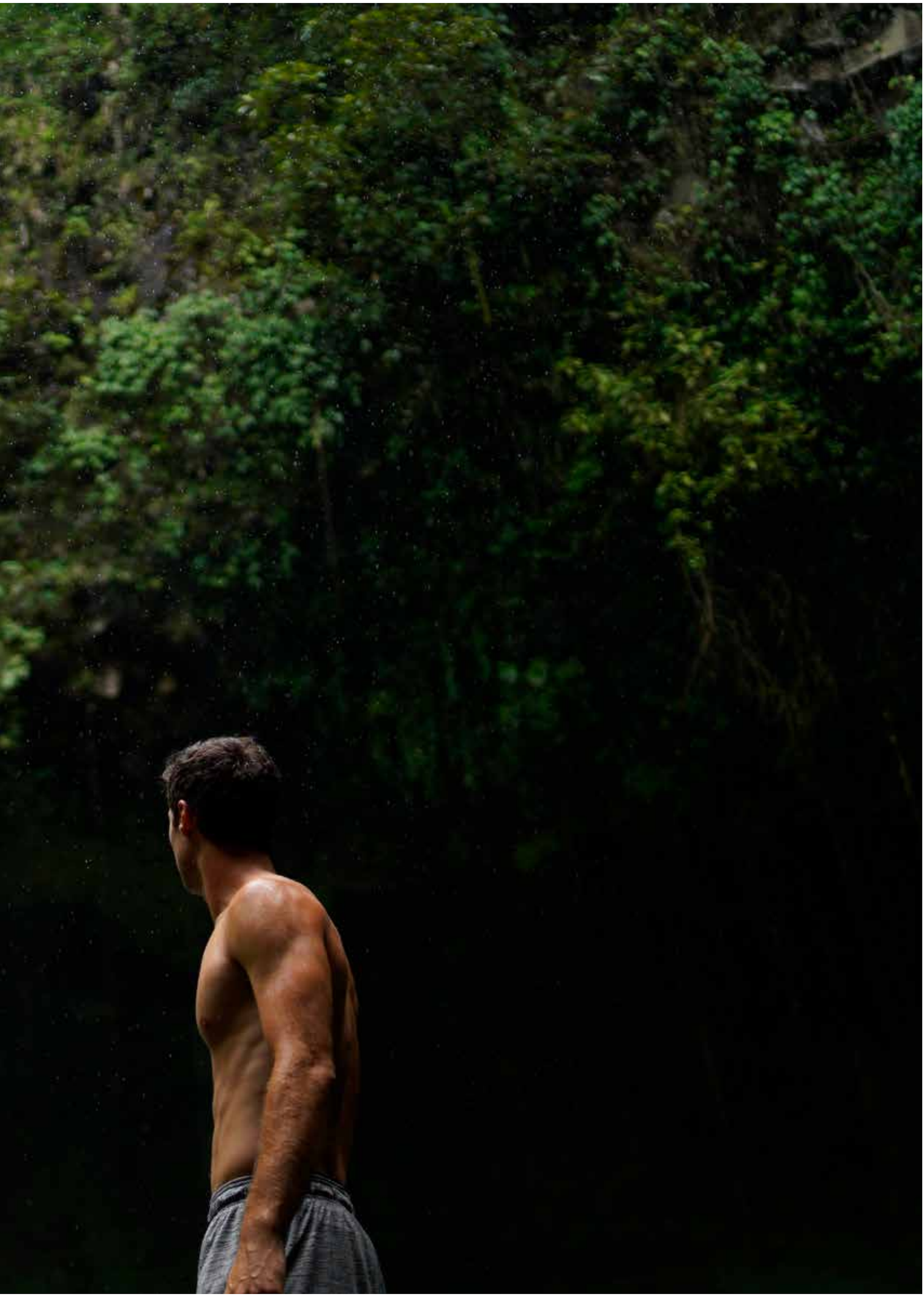

CATALOGO E LISTINO PREZZI 2025-2026

COSMOS



Cosmos S.r.l.
Via D. Biondi, 16 - 80012 Calvizzano (NA)
Tel. +39 081 713 21 78
info@cosmosdistribuzione.it