COSMOS

NOVITÀ
LINEA PREMIUM
2025

INDICE

CALIPSO	2
DEMETRA	8
MORFEO	18
GIUNONE	26
LISTINO	35





CALIPSO

FINITURE DISPONIBILI

- BIANCO OPACO
- COTONE
- VERDE OPACO
- NERO OPACO
- ROVERE TABACCO
- NOCE

LAVABI DISPONIBILI

- RESINA (Bianco Opaco)

LAVABI D'APPOGGIO

- CERAMICA
  (nero op.-verde op.-blu petrolio-grigio nuvola)
- SOLID SURFACE
- MAT. RICICLATO
- MAT. RICICLATO



CALIPSO_NERO OPACO 98 CM





SCHEMI GRAFICI COMPOSITIVI

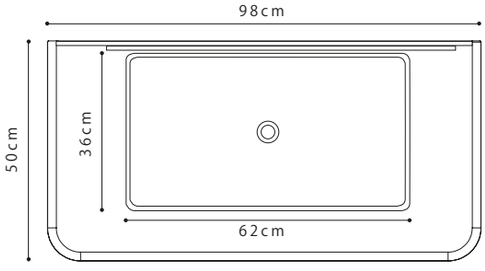

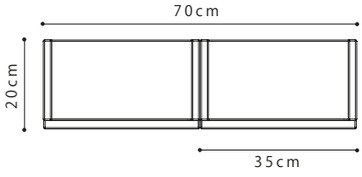







SCHEMI GRAFICI COMPOSITIVI

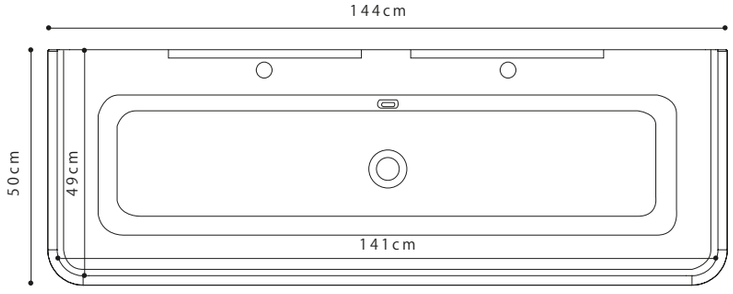





DEMETRA

FINITURE DISPONIBILI

- BIANCO OPACO
- GRIGIO TALPA
- VERDE OPACO
- GRAFITE
- NERO OPACO
- ROVERE TABACCO
- ROVERE SBIANCATO

LAVABI DISPONIBILI

- RESINA (Bianco Opaco)
- VETRO

LAVABI D'APPOGGIO

- CERAMICA
  (nero op.-verde op.-blu petrolio-grigio nuvola)
- SOLID SURFACE
- MAT. RICICLATO
- MAT. RICICLATO



DEMETRA_BIANCO OPACO_104 CM





SCHEMI GRAFICI COMPOSITIVI

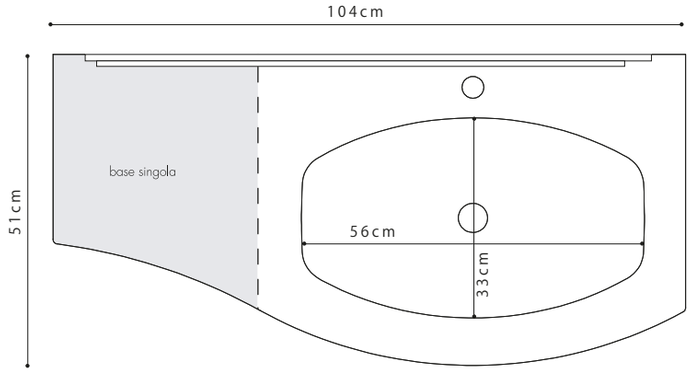



DEMETRA_GRIGIO TALPA_104 CM





SCHEMI GRAFICI COMPOSITIVI

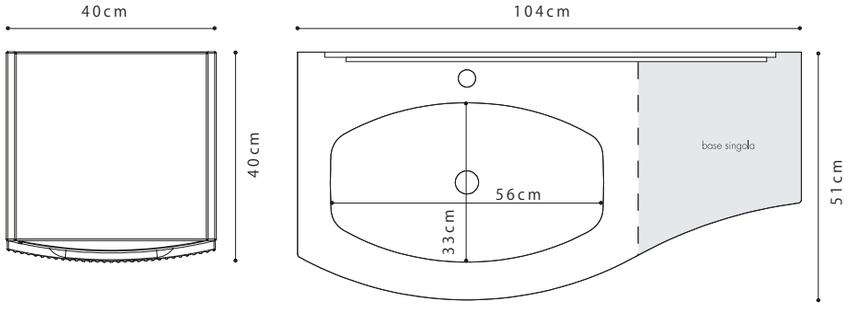



DEMETRA_NERO OPACO_138 CM_CX





SCHEMI GRAFICI COMPOSITIVI

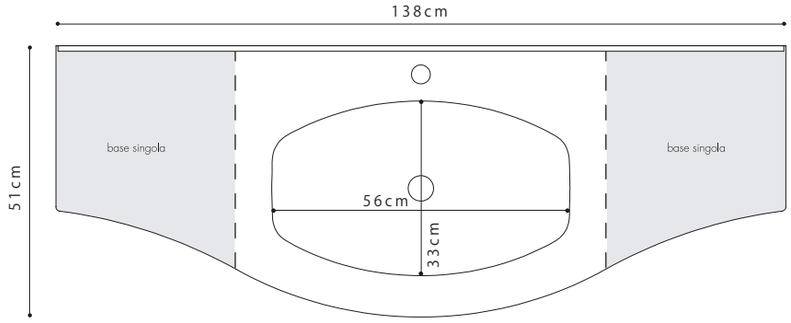



DEMETRA_VERDE OPACO_138 CM





SCHEMI GRAFICI COMPOSITIVI

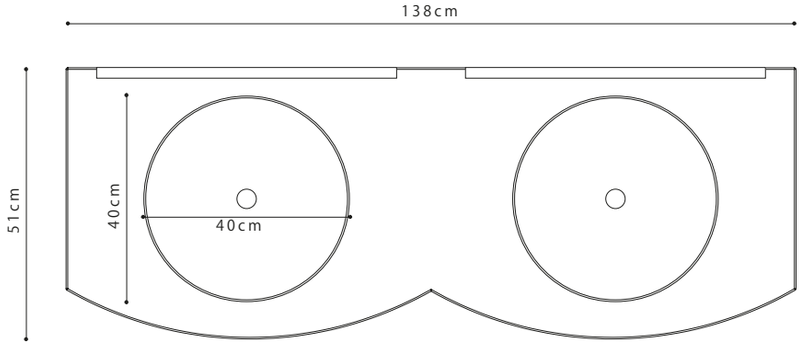





MORFEO

FINITURE DISPONIBILI

- BIANCO OPACO
- NOCE
- VERDE OPACO
- BLU AVIO
- NERO OPACO

LAVABI DISPONIBILI

- RESINA (Bianco Opaco)
- CERAMICA

LAVABI D'APPOGGIO

- CERAMICA
  (nero op.-verde op.-blu petrolio-grigio nuvola)
- SOLID SURFACE
- MAT. RICICLATO
- MAT. RICICLATO



MORFEO_BIANCO OPACO_80 CM





SCHEMI GRAFICI COMPOSITIVI

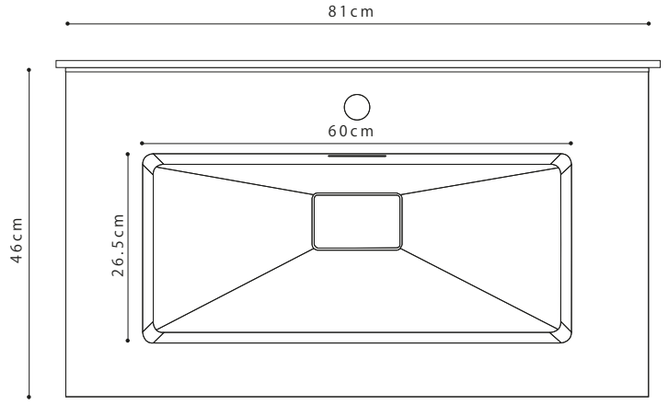







SCHEMI GRAFICI COMPOSITIVI

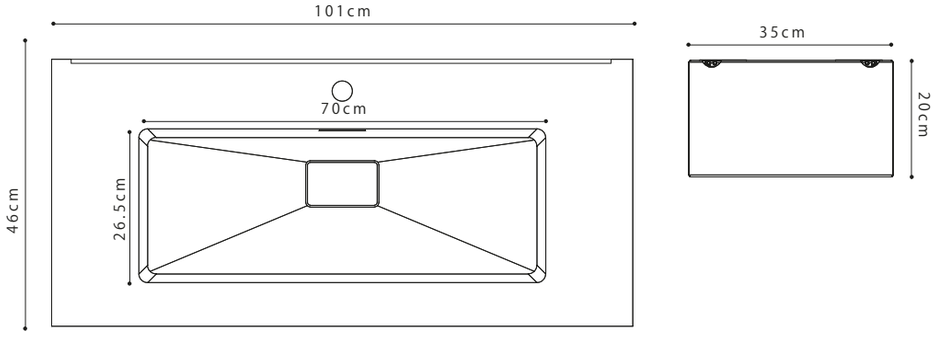







SCHEMI GRAFICI COMPOSITIVI

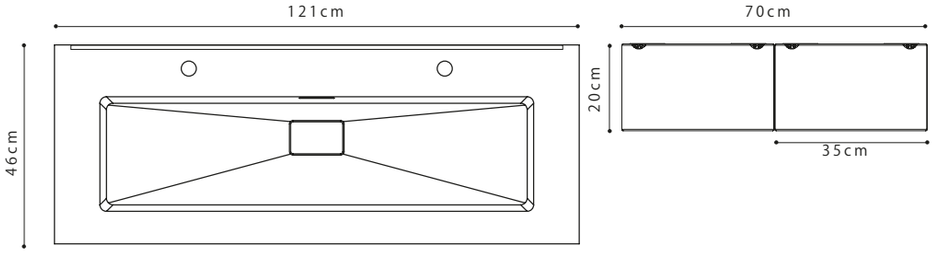



GIUNONE_NOCE 60 CM_CASSETTIERA 50 CM



GIUNONE

FINITURE DISPONIBILI

- BIANCO OPACO
- NERO OPACO
- ROVERE TABACCO
- NOCE
- ROVERE SBIANCATO

LAVABI D'APPOGGIO

- CERAMICA
  (nero op.-verde op.-blu petrolio-grigio nuvola)
- MAT. RICICLATO
- SOLID SURFACE
- MAT. RICICLATO



GIUNONE_ROVERE TABACCO_80 CM PLISSE'





SCHEMI GRAFICI COMPOSITIVI

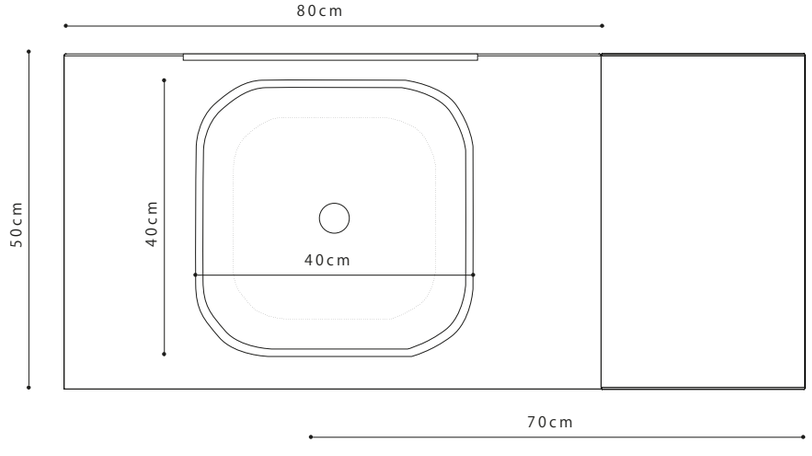







SCHEMI GRAFICI COMPOSITIVI

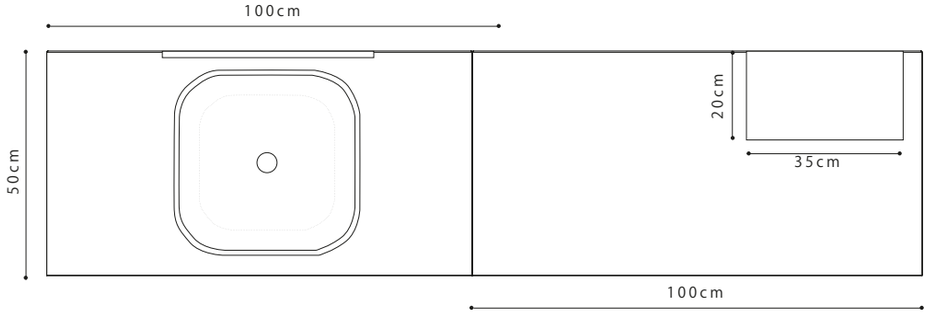



GIUNONE_BIANCO OPACO_120 CM PLISSE'





SCHEMI GRAFICI COMPOSITIVI

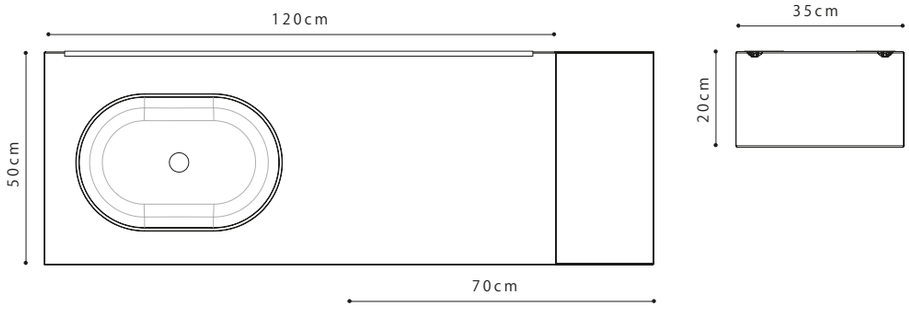

LISTINO

CATALOGO 2025

SPECCHI

-illuminazione a led e accensione e dimmer luce calda/fredda.

SPECCHI_47/80/104 CM

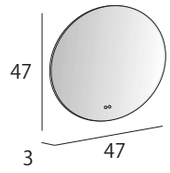	**ART**_45100	NEUTRO	€ 210,00
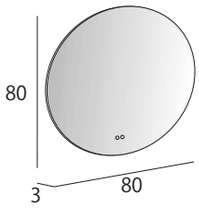	**ART**_45101	NEUTRO	€ 325,00
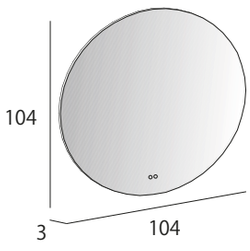	**ART**_45102	NEUTRO	€ 420,00

SPECCHI CON CORNICE IN PLEXIGLASS COLORATA_60/94/117CM

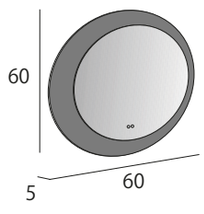	**ART**_02127 **ART**_02128 **ART**_02129	**COLORE**_NERO OPACO **COLORE**_BIANCO OPACO **COLORE**_AMBRA	€ 330,00 € 330,00 € 330,00

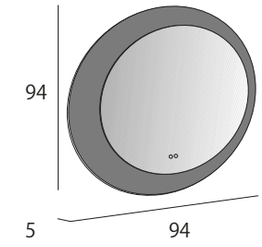	**ART**_02130 **ART**_02131 **ART**_02132	**COLORE**_NERO OPACO **COLORE**_BIANCO OPACO **COLORE**_AMBRA	€ 550,00 € 550,00 € 550,00
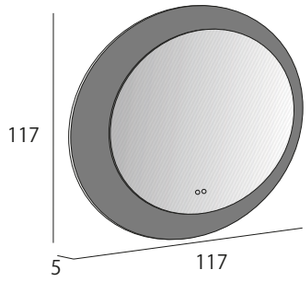	**ART**_02133 **ART**_02134 **ART**_02135	**COLORE**_NERO OPACO **COLORE**_BIANCO OPACO **COLORE**_AMBRA	€ 720,00 € 720,00 € 720,00

LINEA

CALIPSO

BIANCO OPACO / COTONE / VERDE OPACO / NERO OPACO / ROVERE TABACCO / NOCE

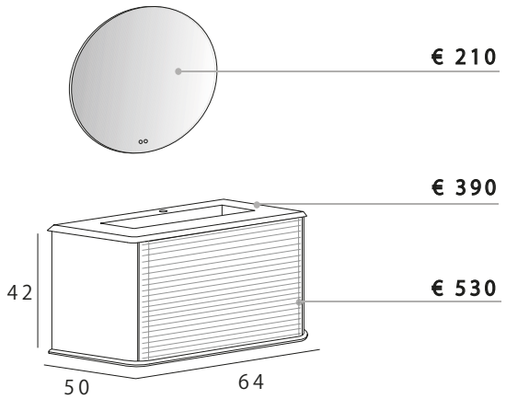

€ 1.130,00

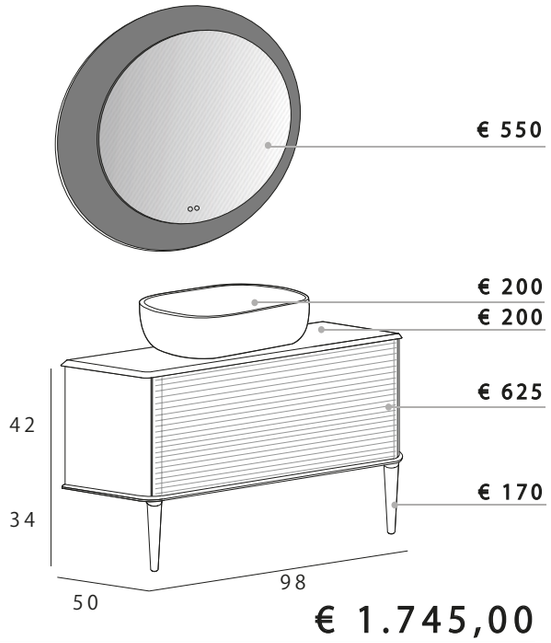

€ 1.745,00

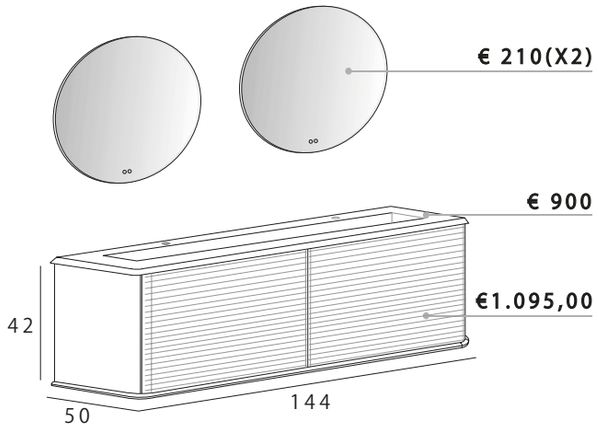

€ 2.415,00

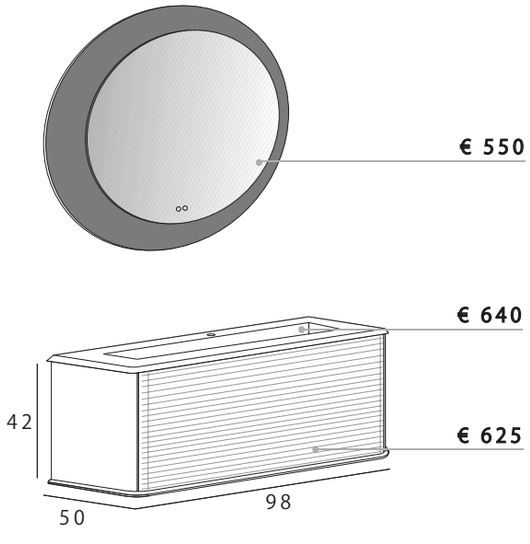

€ 1.815,00

LINEA

CALIPSO

BASE PORTA LAVABO_64 CM

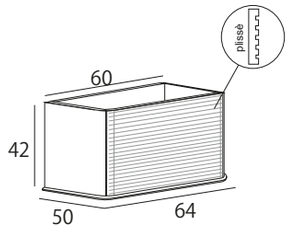

ART_55798	**COLORE**_BIANCO OPACO	€ 530,00
ART_55799	**COLORE**_COTONE	€ 530,00
ART_55800	**COLORE**_VERDE OPACO	€ 530,00
ART_55801	**COLORE**_NERO OPACO	€ 530,00
ART_55803	**COLORE**_ROVERE TABACCO	€ 530,00
ART_55802	**COLORE**_NOCE	€ 530,00

BASE PORTA LAVABO_98 CM

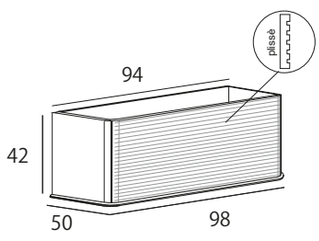

ART_55804	**COLORE**_BIANCO OPACO	€ 625,00
ART_55805	**COLORE**_COTONE	€ 625,00
ART_55806	**COLORE**_VERDE OPACO	€ 625,00
ART_55807	**COLORE**_NERO OPACO	€ 625,00
ART_55809	**COLORE**_ROVERE TABACCO	€ 625,00
ART_55808	**COLORE**_NOCE	€ 625,00

BASE PORTA LAVABO_144 CM

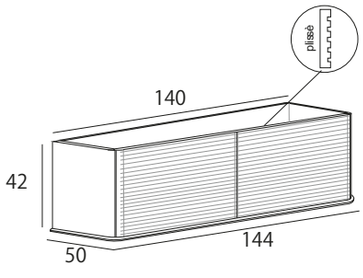

ART_55810	**COLORE**_BIANCO OPACO	€ 1.095,00
ART_55811	**COLORE**_COTONE	€ 1.095,00
ART_55812	**COLORE**_VERDE OPACO	€ 1.095,00
ART_55813	**COLORE**_NERO OPACO	€ 1.095,00
ART_55815	**COLORE**_ROVERE TABACCO	€ 1.095,00
ART_55814	**COLORE**_NOCE	€ 1.095,00

SET DI 2 PIEDI IN LEGNO MASSELLO_h 29 CM

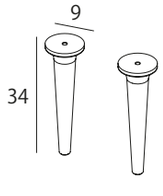

ART_40434	**COLORE**_BIANCO OPACO	€ 170,00
ART_40435	**COLORE**_COTONE	€ 170,00
ART_40436	**COLORE**_VERDE OPACO	€ 170,00
ART_40437	**COLORE**_NERO OPACO	€ 170,00
ART_40439	**COLORE**_ROVERE TABACCO	€ 170,00
ART_40438	**COLORE**_NOCE	€ 170,00

SET DI 2 PIEDI IN LEGNO MASSELLO_h 42 CM

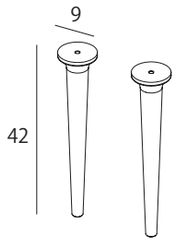	**ART**_40443	**COLORE**_BIANCO OPACO	€ 200,00
	ART_40444	**COLORE**_COTONE	€ 200,00
	ART_40445	**COLORE**_VERDE OPACO	€ 200,00
	ART_40446	**COLORE**_NERO OPACO	€ 200,00
	ART_40448	**COLORE**_ROVERE TABACCO	€ 200,00
	ART_40447	**COLORE**_NOCE	€ 200,00

LAVABI IN RESINA

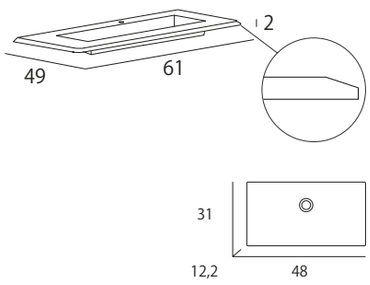	**ART**_50352	RESINA-BIANCO OPACO	€ 390,00
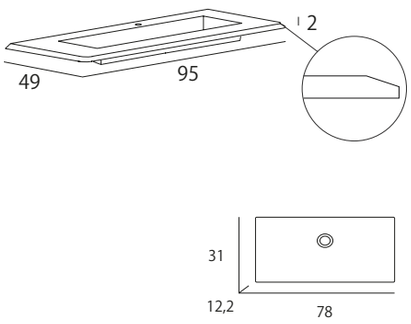	**ART**_50264	RESINA-BIANCO OPACO	€640,00
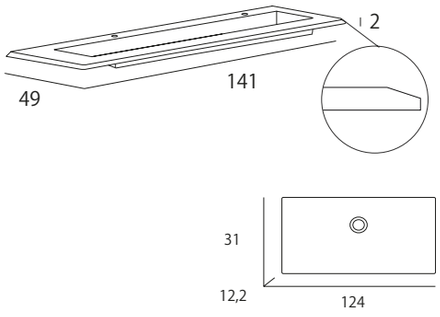	**ART**_50265	RESINA-BIANCO OPACO	€ 900,00

LINEA

CALIPSO

LAVABI D'APPOGGIO

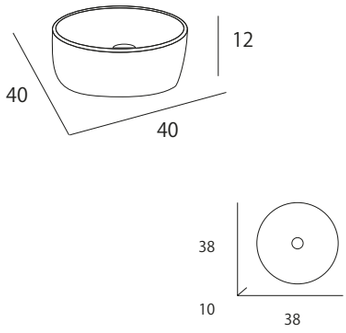	**ART**_50100	CERAMICA	€ 170,00
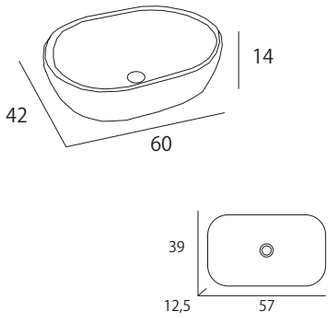	**ART**_50179	CERAMICA	€ 200,00
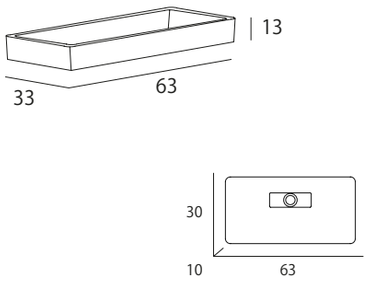	**ART**_50184 **ART**_50207	SOLID SURFACE-BIANCO OPACO SOLID SURFACE-NERO OPACO	€ 450,00 € 450,00
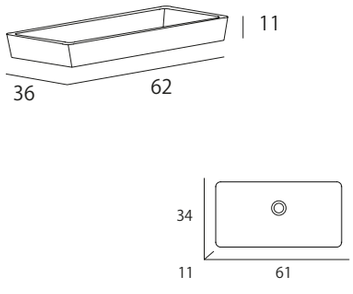	**ART**_50335 **ART**_50337 **ART**_50336 **ART**_50339 **ART**_50338	CERAMICA_BIANCO OPACO CERAMICA_VERDE OPACO CERAMICA_NERO OPACO CERAMICA_BLU PETROLIO CERAMICA_GRIGIO NUVOLA	€ 290,00 € 290,00 € 290,00 € 290,00 € 290,00

TOP

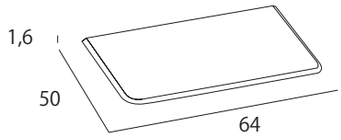	**ART**_55825 **ART**_55826 **ART**_55827 **ART**_55828 **ART**_55830 **ART**_55829	**COLORE**_BIANCO OPACO **COLORE**_COTONE **COLORE**_VERDE OPACO **COLORE**_NERO OPACO **COLORE**_ROVERE TABACCO **COLORE**_NOCE	€ 130,00 € 130,00 € 130,00 € 130,00 € 130,00 € 130,00
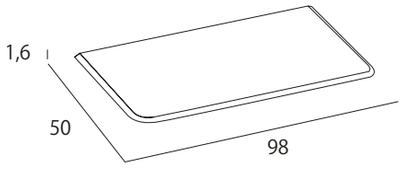	**ART**_55831 **ART**_55832 **ART**_55833 **ART**_55834 **ART**_55836 **ART**_55835	**COLORE**_BIANCO OPACO **COLORE**_COTONE **COLORE**_VERDE OPACO **COLORE**_NERO OPACO **COLORE**_ROVERE TABACCO **COLORE**_NOCE	€ 200,00 € 200,00 € 200,00 € 200,00 € 200,00 € 200,00
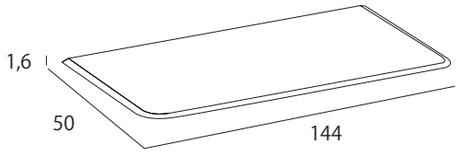	**ART**_55837 **ART**_55838 **ART**_55839 **ART**_55840 **ART**_55842 **ART**_55841	**COLORE**_BIANCO OPACO **COLORE**_COTONE **COLORE**_VERDE OPACO **COLORE**_NERO OPACO **COLORE**_ROVERE TABACCO **COLORE**_NOCE	€ 250,00 € 250,00 € 250,00 € 250,00 € 250,00 € 250,00

PENSILE IN METALLO

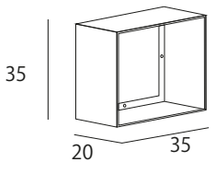	**ART**_40416 **ART**_40386	**COLORE**_BIANCO OPACO **COLORE**_NERO OPACO	€ 200,00 € 200,00

LINEA

CALIPSO

COLONNE_123 CM

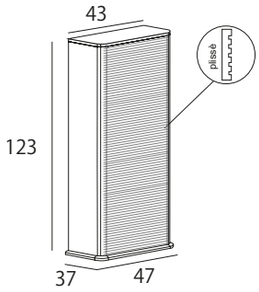

ART_55816	**COLORE**_BIANCO OPACO	€ 380,00
ART_55817	**COLORE**_COTONE	€ 380,00
ART_55818	**COLORE**_VERDE OPACO	€ 380,00
ART_55819	**COLORE**_NERO OPACO	€ 380,00
ART_55821	**COLORE**_ROVERE TABACCO	€ 380,00
ART_55820	**COLORE**_NOCE	€ 380,00

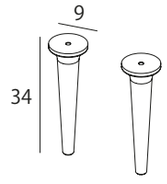

ART_40434	**COLORE**_BIANCO OPACO	€ 170,00
ART_40435	**COLORE**_COTONE	€ 170,00
ART_40436	**COLORE**_VERDE OPACO	€ 170,00
ART_40437	**COLORE**_NERO OPACO	€ 170,00
ART_40439	**COLORE**_ROVERE TABACCO	€ 170,00
ART_40438	**COLORE**_NOCE	€ 170,00

COLONNA_140 CM

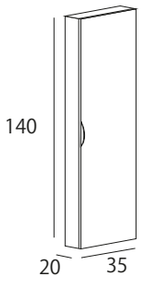

ART_55179	**COLORE**_BIANCO OPACO	€ 275,00
ART_55823	**COLORE**_COTONE	€ 275,00
ART_55297	**COLORE**_VERDE OPACO	€ 275,00
ART_55822	**COLORE**_NERO OPACO	€ 275,00
ART_55539	**COLORE**_ROVERE TABACCO	€ 275,00
ART_55824	**COLORE**_NOCE	€ 275,00

LINEA

DEMETRA

BIANCO OPACO / VERDE OPACO / GRIGIO TALPA / GRAFITE / NERO OPACO / ROV.TABACCO / ROV.SBIANCATO

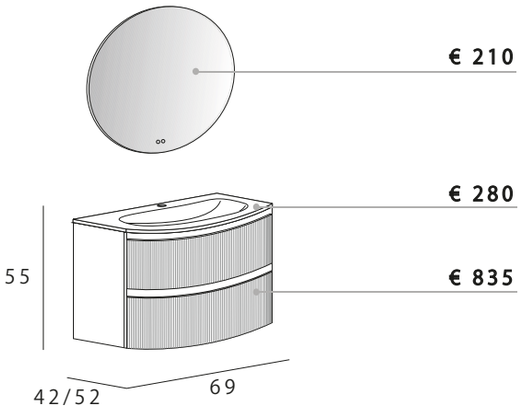

€ 1.325,00

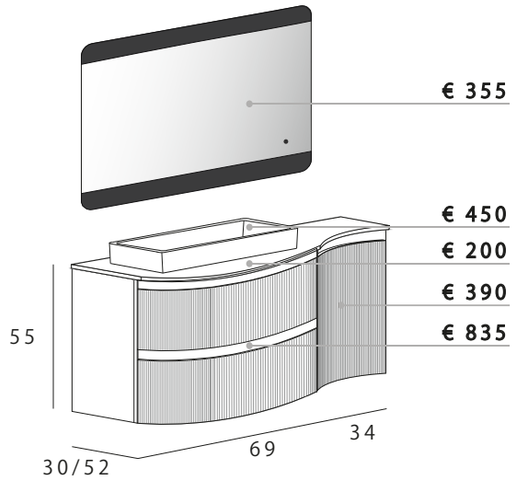

€ 2.230,00

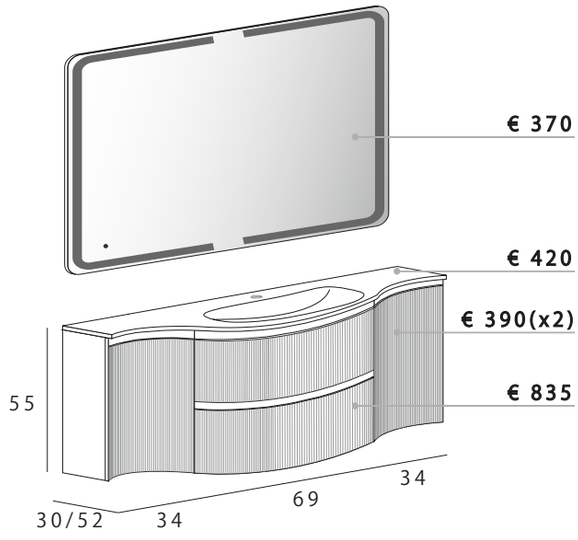

€ 2.405,00

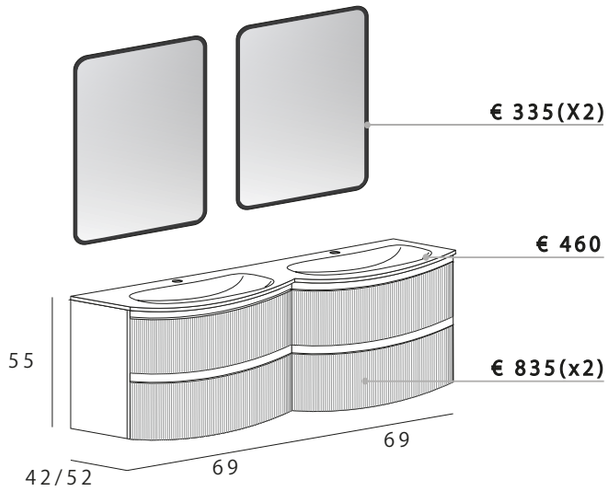

€ 2.800,00

LINEA

DEMETRA

BASE PORTA LAVABO_69 CM

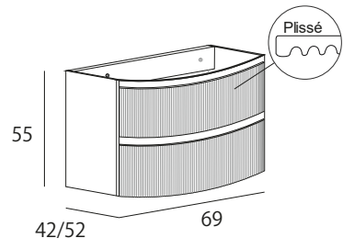

ART_55656	**COLORE**_BIANCO OPACO	€ 835,00
ART_55660	**COLORE**_VERDE OPACO	€ 835,00
ART_55659	**COLORE**_GRIGIO TALPA	€ 835,00
ART_55662	**COLORE**_GRAFITE	€ 835,00
ART_55661	**COLORE**_NERO OPACO	€ 835,00
ART_55658	**COLORE**_ROVERE SBIANCATO	€ 835,00
ART_55657	**COLORE**_ROVERE TABACCO	€ 835,00

BASE DESTRA CON 1 ANTA_34 CM

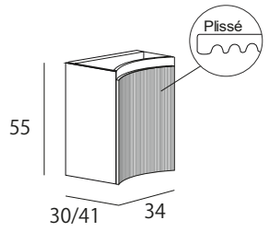

ART_55663	**COLORE**_BIANCO OPACO	€ 390,00
ART_55667	**COLORE**_VERDE OPACO	€ 390,00
ART_55666	**COLORE**_GRIGIO TALPA	€ 390,00
ART_55669	**COLORE**_GRAFITE	€ 390,00
ART_55668	**COLORE**_NERO OPACO	€ 390,00
ART_55665	**COLORE**_ROVERE SBIANCATO	€ 390,00
ART_55664	**COLORE**_ROVERE TABACCO	€ 390,00

BASE SINISTRA CON 1 ANTA_34 CM

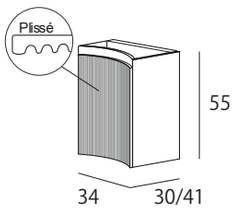

ART_55670	**COLORE**_BIANCO OPACO	€ 390,00
ART_55674	**COLORE**_VERDE OPACO	€ 390,00
ART_55673	**COLORE**_GRIGIO TALPA	€ 390,00
ART_55676	**COLORE**_GRAFITE	€ 390,00
ART_55675	**COLORE**_NERO OPACO	€ 390,00
ART_55672	**COLORE**_ROVERE SBIANCATO	€ 390,00
ART_55671	**COLORE**_ROVERE TABACCO	€ 390,00

LAVABI IN RESINA

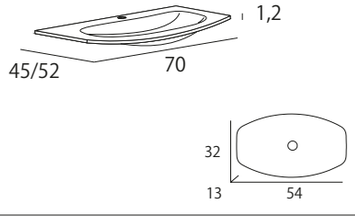

ART_50158	RESINA-BIANCO LUCIDO	€ 280,00

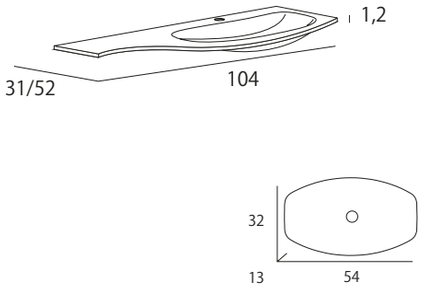	**ART**_50154	RESINA-BIANCO LUCIDO	€ 350,00
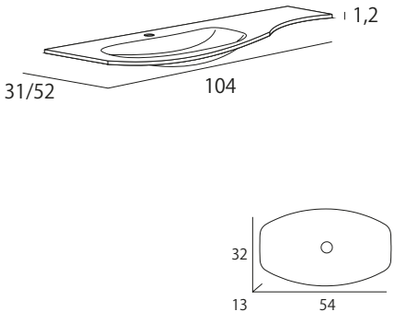	**ART**_50153	RESINA-BIANCO LUCIDO	€ 350,00
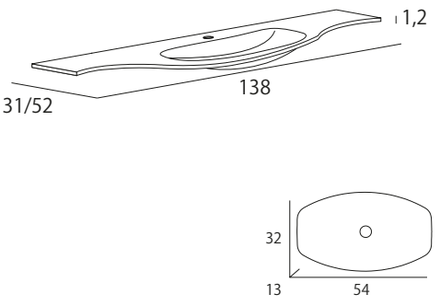	**ART**_50155	RESINA-BIANCO LUCIDO	€ 420,00
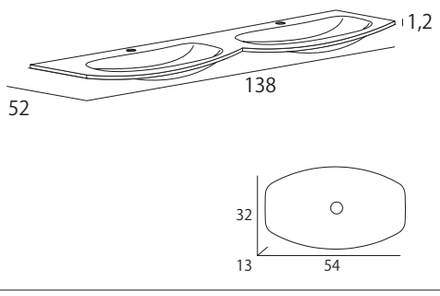	**ART**_50156	RESINA-BIANCO LUCIDO	€ 460,00

LINEA

DEMETRA

LAVABI IN VETRO

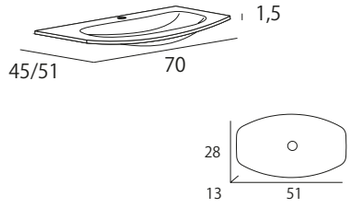	**ART**_82410 **ART**_82427	VETRO BIANCO EXTRA-LIGHT VETRO NERO SATINATO	€ 280,00 € 450,00
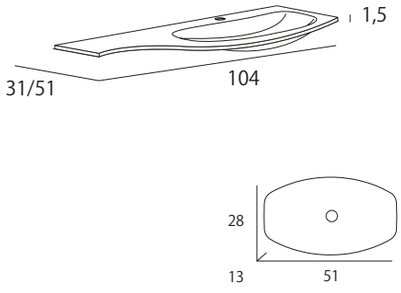	**ART**_82408 **ART**_82428	VETRO BIANCO EXTRA-LIGHT VETRO NERO SATINATO	€ 350,00 € 490,00
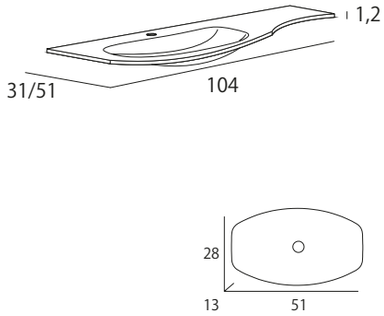	**ART**_82409 **ART**_82429	VETRO BIANCO EXTRA-LIGHT VETRO NERO SATINATO	€ 350,00 € 490,00
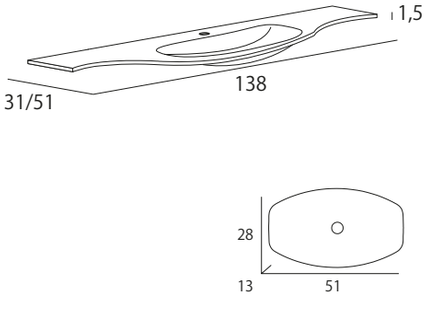	**ART**_82411 **ART**_82430	VETRO BIANCO EXTRA-LIGHT VETRO NERO SATINATO	€ 420,00 € 615,00

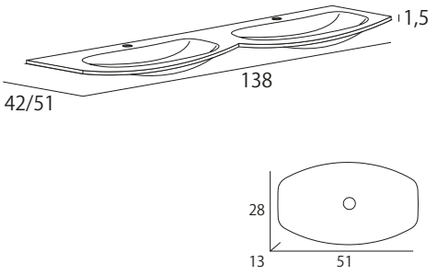	**ART**_82412 **ART**_82431	VETRO BIANCO EXTRA-LIGHT VETRO NERO SATINATO	€ 460,00 € 700,00

LAVABI D'APPOGGIO

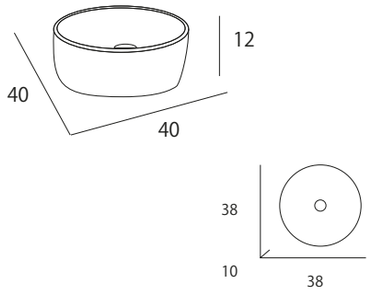	**ART**_50100	CERAMICA	€ 170,00
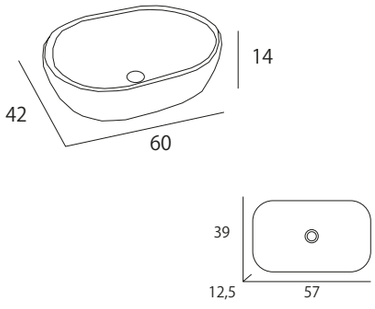	**ART**_50179	CERAMICA	€ 200,00
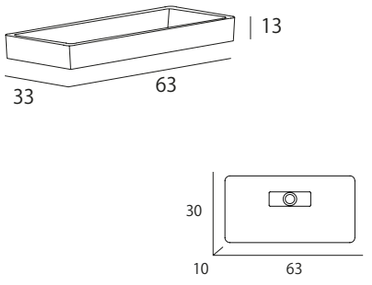	**ART**_50184 **ART**_50207	SOLID SURFACE-BIANCO OPACO SOLID SURFACE-NERO OPACO	€ 450,00 € 450,00

LINEA

DEMETRA

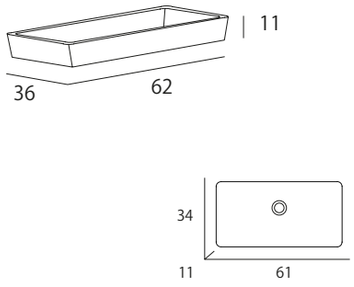	**ART**_50335 **ART**_50337 **ART**_50336 **ART**_50339 **ART**_50338	CERAMICA_BIANCO OPACO CERAMICA_VERDE OPACO CERAMICA_NERO OPACO CERAMICA_BLU PETROLIO CERAMICA_GRIGIO NUVOLA	€ 290,00 € 290,00 € 290,00 € 290,00 € 290,00

TOP

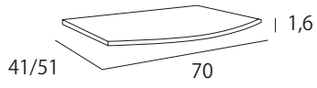	**ART**_50289 **ART**_50299 **ART**_50320 **ART**_50294 **ART**_50304 **ART**_50315 **ART**_50284	**COLORE**_BIANCO OPACO **COLORE**_VERDE OPACO **COLORE**_GRIGIO TALPA **COLORE**_GRAFITE **COLORE**_NERO OPACO **COLORE**_ROVERE SBIANCATO **COLORE**_ROVERE TABACCO	€ 140,00 € 140,00 € 140,00 € 140,00 € 140,00 € 140,00 € 140,00
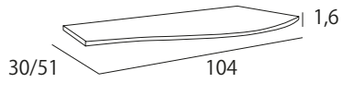	**ART**_50290 **ART**_50300 **ART**_50321 **ART**_50295 **ART**_50305 **ART**_50316 **ART**_50285	**COLORE**_BIANCO OPACO **COLORE**_VERDE OPACO **COLORE**_GRIGIO TALPA **COLORE**_GRAFITE **COLORE**_NERO OPACO **COLORE**_ROVERE SBIANCATO **COLORE**_ROVERE TABACCO	€ 200,00 € 200,00 € 200,00 € 200,00 € 200,00 € 200,00 € 200,00
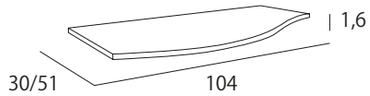	**ART**_50291 **ART**_50301 **ART**_50322 **ART**_50296 **ART**_50306 **ART**_50317 **ART**_50286	**COLORE**_BIANCO OPACO **COLORE**_VERDE OPACO **COLORE**_GRIGIO TALPA **COLORE**_GRAFITE **COLORE**_NERO OPACO **COLORE**_ROVERE SBIANCATO **COLORE**_ROVERE TABACCO	€ 200,00 € 200,00 € 200,00 € 200,00 € 200,00 € 200,00 € 200,00

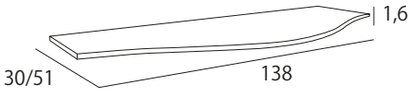

ART_50292	**COLORE**_BIANCO OPACO	€ 250,00
ART_50302	**COLORE**_VERDE OPACO	€ 250,00
ART_50323	**COLORE**_GRIGIO TALPA	€ 250,00
ART_50297	**COLORE**_GRAFITE	€ 250,00
ART_50307	**COLORE**_NERO OPACO	€ 250,00
ART_50318	**COLORE**_ROVERE SBIANCATO	€ 250,00
ART_50287	**COLORE**_ROVERE TABACCO	€ 250,00

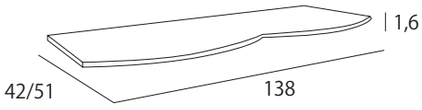

ART_50293	**COLORE**_BIANCO OPACO	€ 250,00
ART_50303	**COLORE**_VERDE OPACO	€ 250,00
ART_50324	**COLORE**_GRIGIO TALPA	€ 250,00
ART_50298	**COLORE**_GRAFITE	€ 250,00
ART_50308	**COLORE**_NERO OPACO	€ 250,00
ART_50319	**COLORE**_ROVERE SBIANCATO	€ 250,00
ART_50288	**COLORE**_ROVERE TABACCO	€ 250,00

COLONNE_130/170 CM

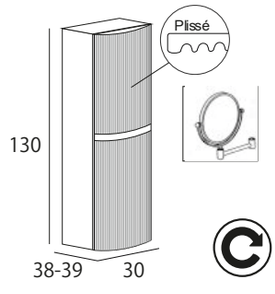

ART_55677	**COLORE**_BIANCO OPACO	€ 420,00
ART_55681	**COLORE**_VERDE OPACO	€ 420,00
ART_55680	**COLORE**_GRIGIO TALPA	€ 420,00
ART_55683	**COLORE**_GRAFITE	€ 420,00
ART_55682	**COLORE**_NERO OPACO	€ 420,00
ART_55679	**COLORE**_ROVERE SBIANCATO	€ 420,00
ART_55678	**COLORE**_ROVERE TABACCO	€ 420,00

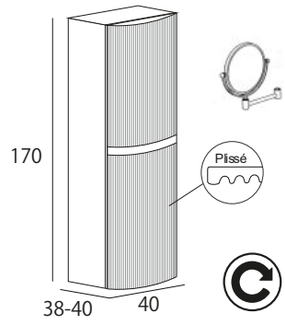

ART_55684	**COLORE**_BIANCO OPACO	€ 530,00
ART_55688	**COLORE**_VERDE OPACO	€ 530,00
ART_55687	**COLORE**_GRIGIO TALPA	€ 530,00
ART_55690	**COLORE**_GRAFITE	€ 530,00
ART_55689	**COLORE**_NERO OPACO	€ 530,00
ART_55686	**COLORE**_ROVERE SBIANCATO	€ 530,00
ART_55685	**COLORE**_ROVERE TABACCO	€ 530,00

LINEA

MORFEO

BIANCO OPACO / NOCE / VERDE OPACO / BLU AVIO / NERO OPACO

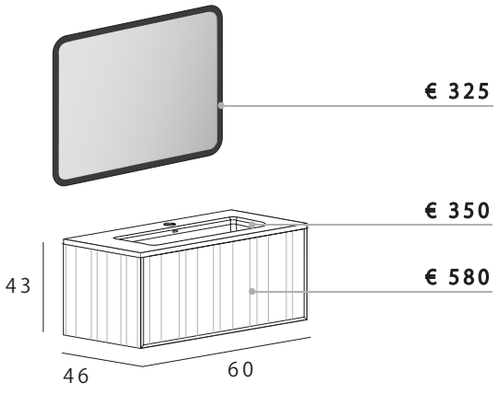

€ 1.255,00

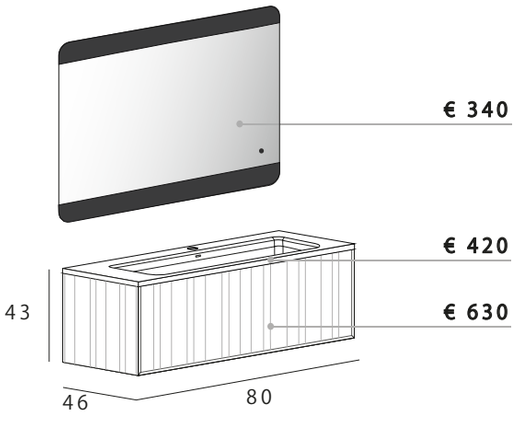

€ 1.390,00

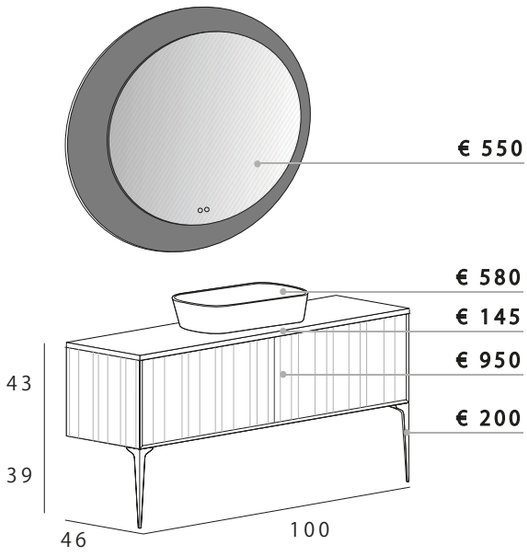

€ 2.425,00

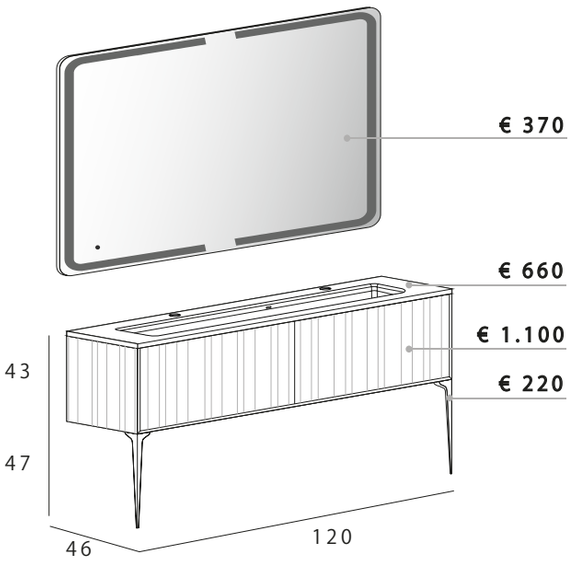

€ 2.350,00

LINEA

MORFEO

BASE PORTA LAVABO_60 CM

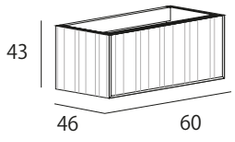

ART_55924	**COLORE**_BIANCO OPACO	€ 580,00
ART_55925	**COLORE**_NOCE	€ 580,00
ART_55926	**COLORE**_VERDE OPACO	€ 580,00
ART_55927	**COLORE**_BLU AVIO	€ 580,00
ART_55928	**COLORE**_NERO OPACO	€ 580,00

BASE PORTA LAVABO_80 CM

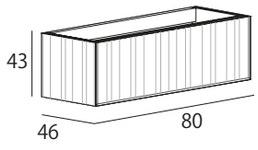

ART_55929	**COLORE**_BIANCO OPACO	€ 630,00
ART_55930	**COLORE**_NOCE	€ 630,00
ART_55931	**COLORE**_VERDE OPACO	€ 630,00
ART_55932	**COLORE**_BLU AVIO	€ 630,00
ART_55933	**COLORE**_NERO OPACO	€ 630,00

BASE PORTA LAVABO_100 CM

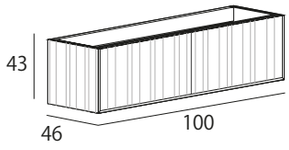

ART_55934	**COLORE**_BIANCO OPACO	€ 950,00
ART_55935	**COLORE**_NOCE	€ 950,00
ART_55936	**COLORE**_VERDE OPACO	€ 950,00
ART_55937	**COLORE**_BLU AVIO	€ 950,00
ART_55938	**COLORE**_NERO OPACO	€ 950,00

BASE PORTA LAVABO_120 CM

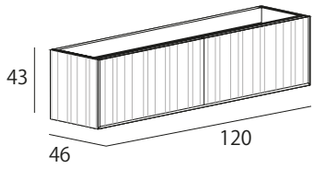

ART_55939	**COLORE**_BIANCO OPACO	€ 1.100,00
ART_55940	**COLORE**_NOCE	€ 1.100,00
ART_55941	**COLORE**_VERDE OPACO	€ 1.100,00
ART_55942	**COLORE**_BLU AVIO	€ 1.100,00
ART_55943	**COLORE**_NERO OPACO	€ 1.100,00

SET 2 PIEDI IN LEGNO MASSELLO_h 39 CM

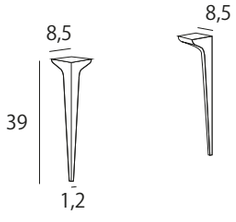

ART_40315	**COLORE**_BIANCO OPACO	€ 200,00
ART_40316	**COLORE**_NOCE	€ 200,00
ART_40317	**COLORE**_VERDE OPACO	€ 200,00
ART_40318	**COLORE**_BLU AVIO	€ 200,00
ART_40319	**COLORE**_NERO OPACO	€ 200,00

SET 2 PIEDI IN LEGNO MASSELLO_h 47 CM

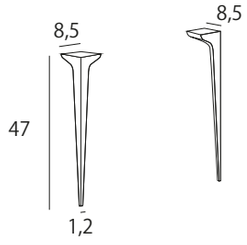	**ART**_40320	**COLORE**_BIANCO OPACO	€ 220,00
	ART_40321	**COLORE**_NOCE	€ 220,00
	ART_40322	**COLORE**_VERDE OPACO	€ 220,00
	ART_40323	**COLORE**_BLU AVIO	€ 220,00
	ART_40324	**COLORE**_NERO OPACO	€ 220,00

LAVABI IN RESINA

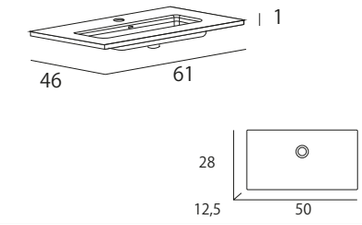	**ART**_50354	RESINA-BIANCO OPACO	€ 350,00
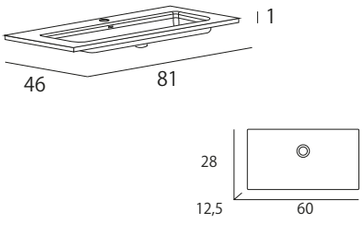	**ART**_50355	RESINA-BIANCO OPACO	€ 420,00
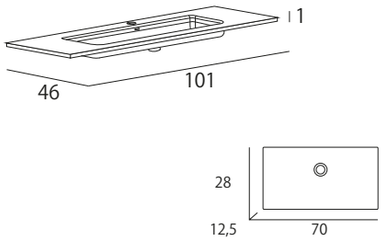	**ART**_50356	RESINA-BIANCO OPACO	€ 530,00
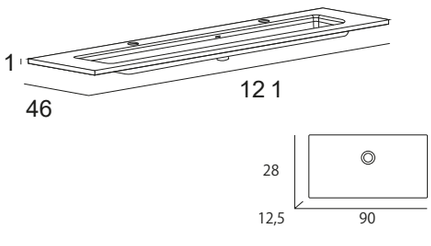	**ART**_50357	RESINA-BIANCO OPACO	€ 660,00

LINEA

MORFEO

LAVABI IN CERAMICA

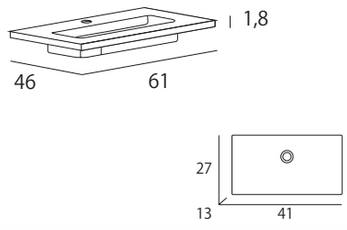	**ART**_50202	CERAMICA	€ 200,00
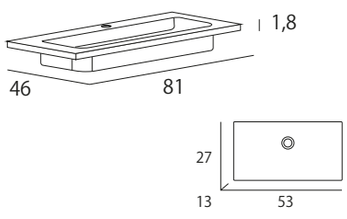	**ART**_50112	CERAMICA	€ 310,00
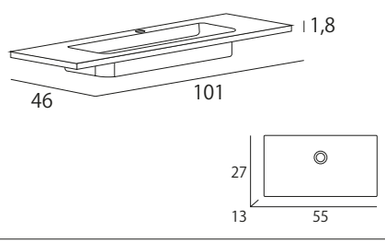	**ART**_50200	CERAMICA	€ 340,00
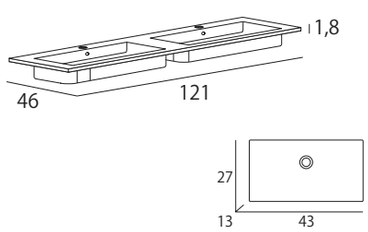	**ART**_50135	CERAMICA	€ 480,00

LAVABI D'APPOGGIO

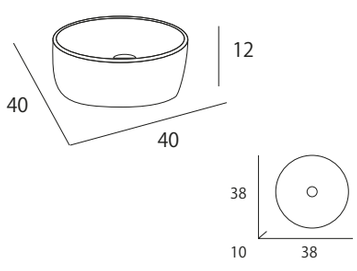	**ART**_50100	CERAMICA	€ 170,00

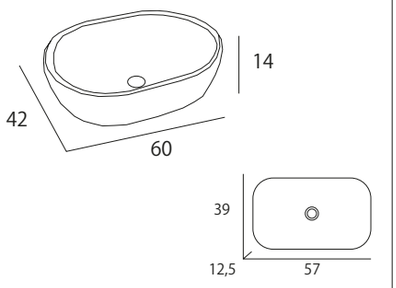	**ART**_50179	CERAMICA	€ 200,00
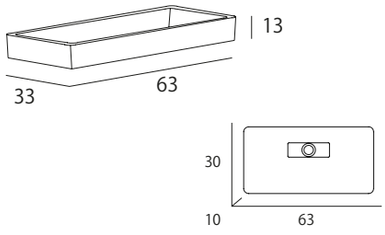	**ART**_50184 **ART**_50207	SOLID SURFACE-BIANCO OPACO SOLID SURFACE-NERO OPACO	€ 450,00 € 450,00
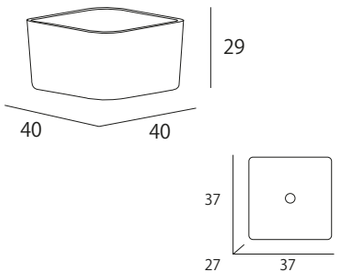	**ART**_50358	CERAMICA	€ 550,00
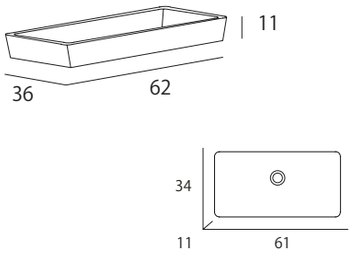	**ART**_50335 **ART**_50337 **ART**_50336 **ART**_50339 **ART**_50338	CERAMICA_BIANCO OPACO CERAMICA_VERDE OPACO CERAMICA_NERO OPACO CERAMICA_BLU PETROLIO CERAMICA_GRIGIO NUVOLA	€ 290,00 € 290,00 € 290,00 € 290,00 € 290,00
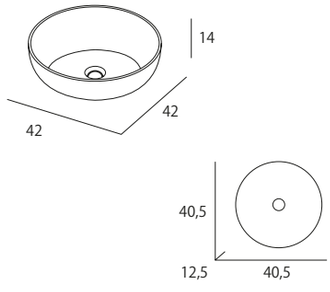	**ART**_50361	MAT. RICICLATO-BIANCO	€ 580,00

LINEA

MORFEO

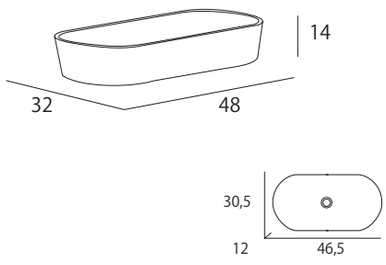	**ART**_50362	MAT. RICICLATO-BIANCO OPACO	€ 580,00
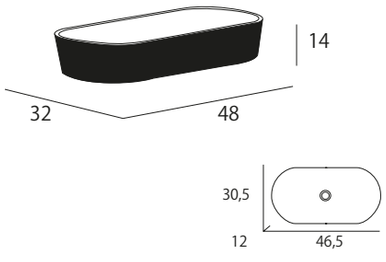	**ART**_50363	MAT. RICICLATO- BIANCO/NERO OPACO	€ 650,00

TOP

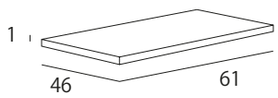	**ART**_55944	**COLORE**_BIANCO OPACO	€ 95,00
	ART_55945	**COLORE**_NOCE	€ 95,00
	ART_55946	**COLORE**_VERDE OPACO	€ 95,00
	ART_55947	**COLORE**_BLU AVIO	€ 95,00
	ART_55948	**COLORE**_NERO OPACO	€ 95,00
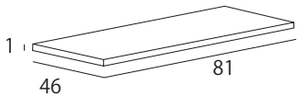	**ART**_55949	**COLORE**_BIANCO OPACO	€ 125,00
	ART_55950	**COLORE**_NOCE	€ 125,00
	ART_55951	**COLORE**_VERDE OPACO	€ 125,00
	ART_55952	**COLORE**_BLU AVIO	€ 125,00
	ART_55953	**COLORE**_NERO OPACO	€ 125,00
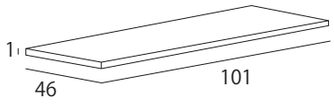	**ART**_55954	**COLORE**_BIANCO OPACO	€ 145,00
	ART_55955	**COLORE**_NOCE	€ 145,00
	ART_55956	**COLORE**_VERDE OPACO	€ 145,00
	ART_55957	**COLORE**_BLU AVIO	€ 145,00
	ART_55958	**COLORE**_NERO OPACO	€ 145,00

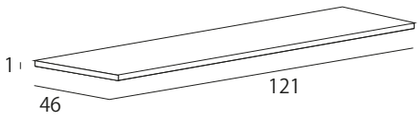	**ART**_55959	**COLORE**_BIANCO OPACO	€ 170,00
	ART_55960	**COLORE**_NOCE	€ 170,00
	ART_55961	**COLORE**_VERDE OPACO	€ 170,00
	ART_55962	**COLORE**_BLU AVIO	€ 170,00
	ART_55963	**COLORE**_NERO OPACO	€ 170,00

COLONNA_115 CM

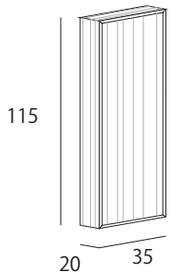	**ART**_55964	**COLORE**_BIANCO OPACO	€ 320,00
	ART_55965	**COLORE**_NOCE	€ 320,00
	ART_55966	**COLORE**_VERDE OPACO	€ 320,00
	ART_55967	**COLORE**_BLU AVIO	€ 320,00
	ART_55968	**COLORE**_NERO OPACO	€ 320,00

LINEA

GIUNONE

BIANCO OPACO / NERO OPACO / ROV.TABACCO / NOCE / ROV.SBIANCATO

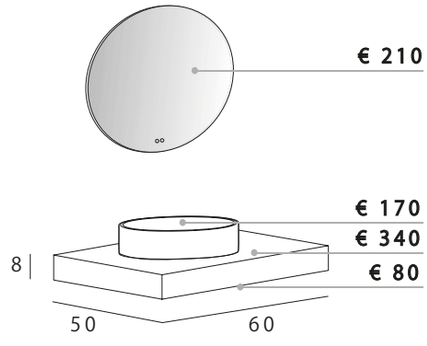

€ 800,00

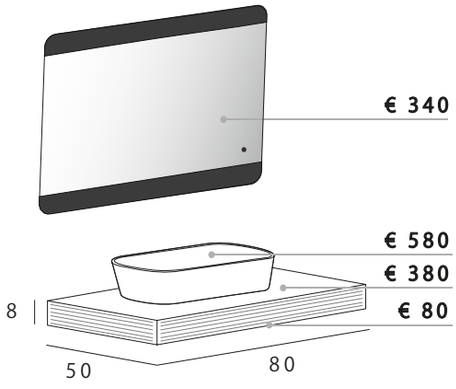

€ 1.380,00

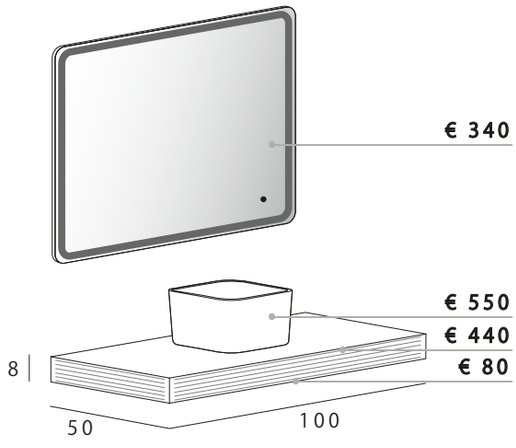

€ 1.410,00

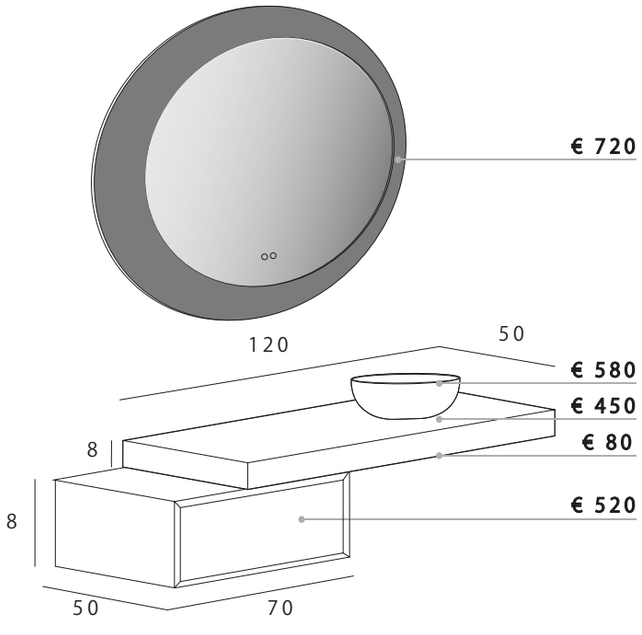

€ 2.350,00

LINEA

GIUNONE

MENSOLONE PER LAVABO_60

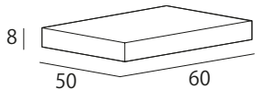	**ART**_55863 **ART**_55862 **ART**_55864 **ART**_55865 **ART**_55866	**COLORE**_BIANCO OPACO **COLORE**_NERO OPACO **COLORE**_ROVERE TABACCO **COLORE**_NOCE **COLORE**_ROVERE SBIANCATO	€ 340,00 € 340,00 € 340,00 € 340,00 € 340,00
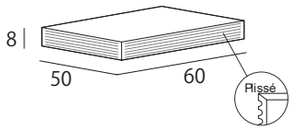	**ART**_55883 **ART**_55882 **ART**_55884 **ART**_55885 **ART**_55886	**COLORE**_BIANCO OPACO **COLORE**_NERO OPACO **COLORE**_ROVERE TABACCO **COLORE**_NOCE **COLORE**_ROVERE SBIANCATO	€ 360,00 € 360,00 € 360,00 € 360,00 € 360,00

MENSOLONE PER LAVABO_80

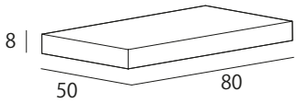	**ART**_55868 **ART**_55867 **ART**_55869 **ART**_55870 **ART**_55871	**COLORE**_BIANCO OPACO **COLORE**_NERO OPACO **COLORE**_ROVERE TABACCO **COLORE**_NOCE **COLORE**_ROVERE SBIANCATO	€ 350,00 € 350,00 € 350,00 € 350,00 € 350,00
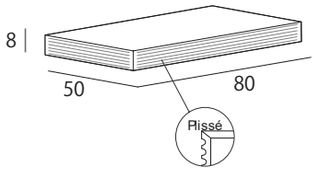	**ART**_55888 **ART**_55887 **ART**_55889 **ART**_55890 **ART**_55891	**COLORE**_BIANCO OPACO **COLORE**_NERO OPACO **COLORE**_ROVERE TABACCO **COLORE**_NOCE **COLORE**_ROVERE SBIANCATO	€ 380,00 € 380,00 € 380,00 € 380,00 € 380,00

MENSOLONE PER LAVABO_100

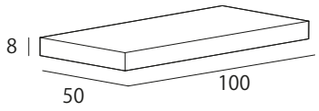	**ART**_55873	**COLORE**_BIANCO OPACO	€ 410,00
	ART_55872	**COLORE**_NERO OPACO	€ 410,00
	ART_55874	**COLORE**_ROVERE TABACCO	€ 410,00
	ART_55875	**COLORE**_NOCE	€ 410,00
	ART_55876	**COLORE**_ROVERE SBIANCATO	€ 410,00
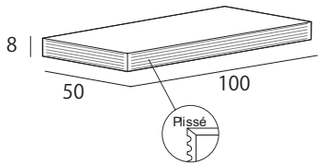	**ART**_55893	**COLORE**_BIANCO OPACO	€ 440,00
	ART_55892	**COLORE**_NERO OPACO	€ 440,00
	ART_55894	**COLORE**_ROVERE TABACCO	€ 440,00
	ART_55895	**COLORE**_NOCE	€ 440,00
	ART_55896	**COLORE**_ROVERE SBIANCATO	€ 440,00

MENSOLONE PER LAVABO_120

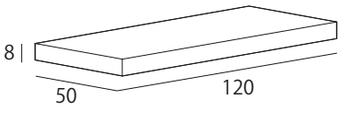	**ART**_55878	**COLORE**_BIANCO OPACO	€ 450,00
	ART_55877	**COLORE**_NERO OPACO	€ 450,00
	ART_55879	**COLORE**_ROVERE TABACCO	€ 450,00
	ART_55880	**COLORE**_NOCE	€ 450,00
	ART_55881	**COLORE**_ROVERE SBIANCATO	€ 450,00
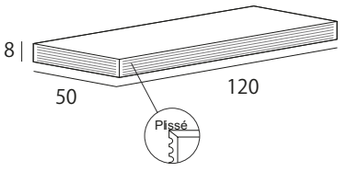	**ART**_55898	**COLORE**_BIANCO OPACO	€ 480,00
	ART_55897	**COLORE**_NERO OPACO	€ 480,00
	ART_55899	**COLORE**_ROVERE TABACCO	€ 480,00
	ART_55900	**COLORE**_NOCE	€ 480,00
	ART_55901	**COLORE**_ROVERE SBIANCATO	€ 480,00

LINEA

GIUNONE

KIT STAFFE REGOLABILI

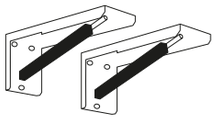

ART_40343	NEUTRO	€ 80,00

CASSETTIERA 1 CASSETTO_50

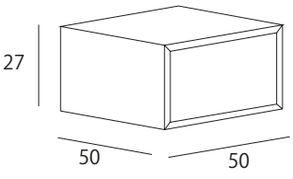

ART_55903	**COLORE**_BIANCO OPACO	€ 470,00
ART_55902	**COLORE**_NERO OPACO	€ 470,00
ART_55904	**COLORE**_ROVERE TABACCO	€ 470,00
ART_55905	**COLORE**_NOCE	€ 470,00
ART_55906	**COLORE**_ROVERE SBIANCATO	€ 470,00

CASSETTIERA 1 CASSETTO_70

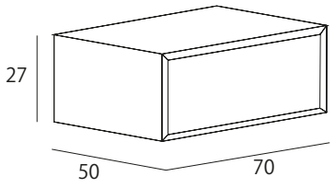

ART_55908	**COLORE**_BIANCO OPACO	€ 520,00
ART_55907	**COLORE**_NERO OPACO	€ 520,00
ART_55909	**COLORE**_ROVERE TABACCO	€ 520,00
ART_55910	**COLORE**_NOCE	€ 520,00
ART_55911	**COLORE**_ROVERE SBIANCATO	€ 520,00

KIT RUOTE PER CASSETTIERA



ART_40330	NEUTRO	€ 60,00

LAVABI D'APPOGGIO

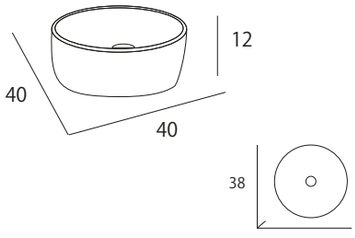	**ART**_50100	CERAMICA	€ 170,00
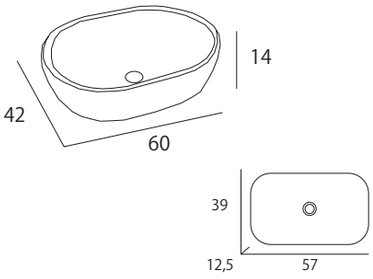	**ART**_50179	CERAMICA	€ 200,00
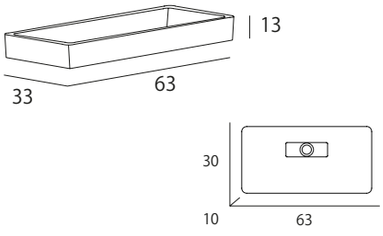	**ART**_50184 **ART**_50207	SOLID SURFACE-BIANCO OPACO SOLID SURFACE-NERO OPACO	€ 450,00 € 450,00
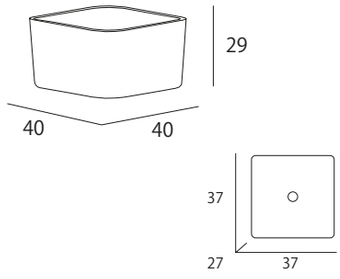	**ART**_50358	CERAMICA	€ 550,00
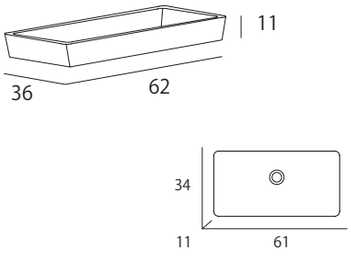	**ART**_50335 **ART**_50337 **ART**_50336 **ART**_50339 **ART**_50338	CERAMICA_BIANCO OPACO CERAMICA_VERDE OPACO CERAMICA_NERO OPACO CERAMICA_BLU PETROLIO CERAMICA_GRIGIO NUVOLA	€ 290,00 € 290,00 € 290,00 € 290,00 € 290,00

LINEA

GIUNONE

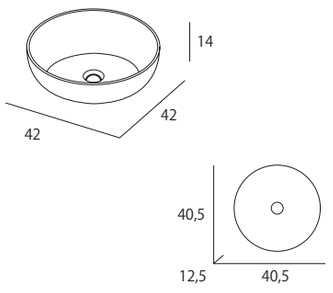	**ART**_50361	MAT. RICICLATO-BIANCO	€ 580,00
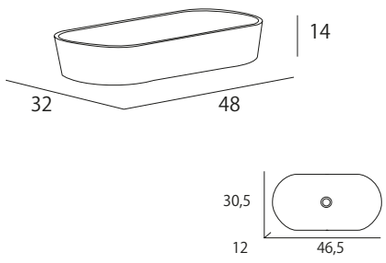	**ART**_50362	MAT. RICICLATO-BIANCO OPACO	€ 580,00
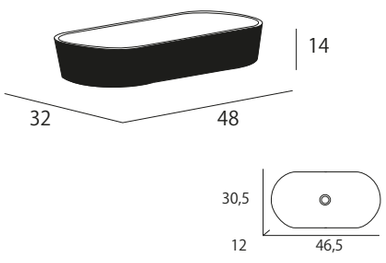	**ART**_50363	MAT. RICICLATO- BIANCO/NERO OPACO	€ 650,00

PENSILE IN METALLO

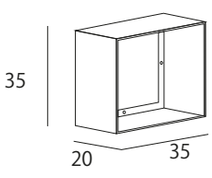	**ART**_40416 **ART**_40386	**COLORE**_BIANCO OPACO **COLORE**_NERO OPACO	€ 200,00 € 200,00

COLONNA_h 140 CM

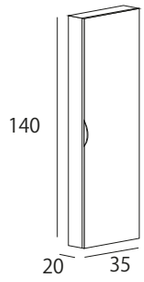	**ART**_55179	**COLORE**_BIANCO OPACO	€ 275,00
	ART_55822	**COLORE**_NERO OPACO	€ 275,00
	ART_55539	**COLORE**_ROVERE TABACCO	€ 275,00
	ART_55824	**COLORE**_NOCE	€ 275,00
	ART_55538	**COLORE**_ROVERE SBIANCATO	€ 275,00

CARATTERISTICHE GENERICHE DEI MOBILI



Mobili in MDF.
Spessore fianchi tra i 16 ed i 40 mm. Ante e cassetti in MDF, tra i 16 ed i 25 mm di spessore. Interno del mobile grigio o in tessuto. Rivestimento in foglia polimerica da 0.4 mm idrorepellente e antigraffio che garantiscono una lunghissima durata e affidabilità.
Struttura in FOLDING a 45 gradi, in FOLDING spigolato o spigolata. Lavorazioni frontali spigolati o a 45°gradi. Chiusura SOFT, PUSH o Soft e Push BLUM. Cassetto con sponde in LEGNO, ALLUMINIO, ALLUMINIO e VETRO o con divisori interni.
Apertura con maniglia o a gola.



Cerniere a chiusura rallentata garantite per 100.000 chiusure.
Guide a chiusura rallentata garantite per 60.000 chiusure.



Non occorre montare il mobile.



Lavabi in ceramica, doppia cottura, smaltati e resistenti alle alte temperature.Lavabi in vetro con spessore di 15 mm , resistente alle alte temperature.Lavabi in solid sourface ,super resistente agli urti e rigenerabile.



Può superare le 50.000 ore di vita, riducendo i costi di manutenzione.
Resistenza alla alte temperature, e non produce calore.

CONDIZIONI GENERALI DI VENDITA

Con l'invio dell'ordine la Committente dichiara di conoscere ed accettare integralmente le seguenti condizioni di vendita.

1 I prezzi di listino si intendono franco nostro deposito, imballo compreso ed al netto dell'IVA
2 Le commisioni, esclusivamente in forma scritta, sarannosempre subordinate all'accettazione della società venditrice.
3 I termini di consegna hanno carattere indicativoe non danno diritto alla Committente di annullare l'ordine, di rifiutare la merce o reclamare danni per la ritardata consegna. Sospensioni totali o parziali delle forniture non daranno diritto ad indennizzi o risarcimenti per qualsivoglia titolo o causa.
4 La merce viaggia a rischio e pericolo della Committente anche se venduta franco destino, non viene assicurata se non per espressa richiesta ed a spese della Committente stessa, la quale deve verificare conformità integrità e quantità della merce ricevuta. Eventuali reclami dovranno essere segnalati al vettore al momento della consegna.
5 Non si accettano reclami trascorso il termine tassativo di 8 (otto) giorni dal ricevimento della merce, la prestazione della garanzia è subordinata alla richiesta scritta con foto allegate del difetto contestato.
6 Eventuali vizi o difetti di qualità della merce da noi accertati e riconosciuti, daranno diritto esclusivamente alla sostituzione dei materiali difettosi, a condizione della loro preventiva ed autorizzata restituzione. La scoietà, inoltre, non riconosce alcun indennizzo per danni subiti dalla Committente e/o da terzi in caso di non corretta installazione e uso delle apparecchiature, incapacità o negligenza dell'utente, manomissione del prodotto.
7 Saranno ritenuti validi esclusivamente i pagamenti effettuati presso la nostra sede nei termini indicati in fattura; nella stessa saranno addebitati, nell voce "Spese Varie" le spese di incasso e bollo. Trascorsi dieci giorni dalla data di scadenza dei termini saremo autorizzati ad emettere tratta a vista per l'intero importo in fattura maggiorato delle spese.

   Decorreranno inoltre sulle somme verste fuori termine, gli interessi moratori calcolati nella misura del 5% oltre il tasso ufficiale di sconto.
8 Le vendite vengono effettuate con riservadi proprietà (art. 1523 CC e seg.) pertanto i prodotti rimarranno di esclusiva proprietà della Cosmos S.r.l sino all'integrale pagamento del prezzo in fattura. I rischi e la custodia del materiale sono assunti dalla Commitente dal momento del ritiro e presa in consegna.
9 Misure e colori sono da intendersi a puro titolo informativo, Cosmos S.r.l si riserva il diritto di apportare, in qualunque momento, modifiche tecniche o estetiche, senza obbligo di preavviso o di sostituzione.
10 Per qualunque controversia sarà competente il foro di Napoli.

Ai sensi e per gli effetti degli art.1341/1342 CC, la Committente dichiara di aver posto particolare attenzione nella lettura delle clausole sopra riportate e di accettarne e confermarne integralmente il contenuto.

NOTE



Cosmos S.r.l.
Via D. Biondi, 16
80012 Calvizzano (NA)
Tel. +39 081 713 21 78

info@cosmosdistribuzione.it
www.cosmosdistribuzione.it